NEWS 2019

VEIL

cm: 46 - 60

WASHBASINS

Pag _ 6

TEOREMA 2.0 UPGRADE

cm: 45 - 60 - 80 - 100

WC-BIDET & WASHBASINS

Pag _ 20

MOON UPGRADE

WC

Pag _ 36

SPECIFICATIONS Pag _ 40

SCARABEO®

_company

SCARABEO fondata nel 1974, nasce con lo scopo della produzione di accessori da bagno in porcellana. In pochi anni, grazie all'impegno e alla serietà dimostrata, riesce ad affermarsi sia sul mercato nazionale che internazionale. L'elevata qualità la portano alla collaborazione con le più importanti aziende mondiali produttrici di sanitari. La continua ricerca di novità è una delle qualità che hanno sempre caratterizzato la vita dell'azienda sapendosi sempre evolversi con le richieste che il mercato via via sollecitava. E' da questa continua evoluzione la presentazione, da alcuni anni a questa parte, di nuove linee di lavabi d'arredamento costituite attualmente da una gamma molto ampia ed in continua espansione. La filosofia aziendale è quella di rendere il lavabo protagonista del bagno e di impegnarsi al massimo nello studio di nuove linee e nuovi modelli, per soddisfare un mercato sempre più esigente, di non puntare su grandi quantità, ma sulla qualità e sulla unicità dei prodotti.

SCARABEO, founded in 1974, initially specialised in the manufacture of porcelain bathroom accessories. In the space of a few years, thanks to its reliability and commitment, the company firmly secured its position in both the national and international markets. The high quality of its products enabled the company to collaborate with some of the most renowned international manufacturers of bathroom fixtures. The constant search for new products has always been a distinguishing feature of the company, which – over the years – has consistently proven its ability to keep track of the evolving demands of the market. This continuous evolution eventually led to the introduction of new washbasin ranges, and the company now offers an extremely broad and ever-expanding range of products. The company's philosophy is geared towards making the washbasin the focus of the bathroom and dedicating all its energies to creating new ranges and models for satisfying an increasingly demanding market, while putting the emphasis on quality – rather than quantity – and the uniqueness of its products.

DESIGN PLUS

German Design Award

A'DESIGN AWARD

ICONIC AWARDS winner

中国好设计
China Good Design

iF DESIGN AWARD 2017

archiproducts DESIGN AWARDS
WINNER 2017

GOOD DESIGN

FLA
FEDERLEGNOARREDO

• UNI EN 14688 per lavabi
• UNI EN 997 per WC
• UNI EN 14528 per bidet
Scarabeo ha studiato un sistema che garantisce lo scarico dei suoi WC sospesi, terra e monoblocco con 4,5 litri d'acqua e meno.

The following are the reference standards relative to the CE marking:
• UNI EN 14688 for washbasins
• UNI EN 997 for WCs
• UNI EN 14528 for bidets
Scarabeo studied a new system granting the drainage for its wall hung, floor-standing and monoblock WC with 4.5 litres and even less.

Les normes fonctionnelles de référence pour le marquage CE sont:
• UNI EN 14688 pour les lavabos
• UNI EN 997 pour les WC
• UNI EN 14528 pour les bidets
Scarabeo a étudié un nouveau système qui assure la chasse de ses cuvettes suspendues, à poser ou monobloc avec 4.5 litres d'eau et moins.

Die Bezugsnormen für das CE-Zeichen sind:
• UNI EN 14688 für Waschtische
• UNI EN 997 für WC
• UNI EN 14528 für Bidet
Scarabeo hat für seine Hänge-, Stand- und Kombinations-WCs ein System entwickelt, das nur 4,5 Liter Wasser pro Spülung verbraucht und weniger.

Las normas funcionales de referencia para la marca CE son:
• UNI EN 14688 para lavabos
• UNI EN 997 para inodoros
• UNI EN 14528 para bidé
Scarabeo ha estudiado un sistema que garantiza el desagüe de sus inodoros suspendidos, tierra y mono bloque con 4,5 litros de agua y menos.

Справочные рабочие нормативы для маркировки CE:
• UNI EN 14688 для моек
• UNI EN 997 для унитазов
• UNI EN 14528 для биде
Scarabeo разработала систему, обеспечивающую слив ваших подвесных, напольных и моноблочных унитазов емкостью 4,5 литров воды и меньше.

CE -> (1)

SCARABEO CERAMICHE s.r.l.
01034 Fabrica Di Roma - Vt -> (2)

08 -> (3)

EN 14688 - CL 25 -> (4)

-> (1)

SCARABEO CERAMICHE s.r.l.
01034 Fabrica Di Roma - Vt -> (2)

07 -> (3)

EN 997 - CL 1 - 6 A -> (4)

100% MADE IN ITALY CERTIFICATE
CI
ITPI

UNI

ECO 4,5 Lt

ECO WATER SAVING PLUS

_certifications

Lavabi a norma di sicurezza, comfort e garanzia delle prestazioni nel tempo. A colonna, sospesi, da incasso o semi incasso, l'offerta dei lavabi e dei sanitari in genere è ormai molto diversificata, sia come tipologia dei materiali utilizzati, sia come forme, stile e design. Ma la Scarabeo da una cosa non può prescindere: dalle prestazioni che questi prodotti devono poter garantire nel tempo. La Scarabeo con l'acquisizione del marchio CE certifica che il prodotto è stato realizzato con materiali testati e con procedure rispondenti agli standard di sicurezza riconosciuti ormai da anni. Il marchio CE è stato istituito per fornire adeguate garanzie del rispetto, da parte del fabbricante, di tutti gli obblighi riguardanti la conformità di un prodotto alle direttive comunitarie e la sua applicazione (obbligatoria) introduce delle prove ferree a cui sottoporre i prodotti.

Conforming washbasins entail: safety, comfort and guaranteed long-lasting performance. Whether column, HUNGing, built-in or semi built-in, our washbasin offer and sanitary ware offer in general has become highly diversified in terms of variety of materials used, forms, style and design. But there is one aspect that Scarabeo cannot overlook: the performance that these products must ensure over time. By obtaining the CE marking, Scarabeo certifies that the product is manufactured with tested materials and procedures conforming to safety standards that have been widely recognised for several years. The CE marking was introduced to enable manufacturers to adequately guarantee the product's conformity to all the obligations outlined in European Community Directives, and its application (which is mandatory) introduces stringent tests to which products must be subjected.

Sottilissimo e impercettibile, VEIL è il nuovo lavabo di Scarabeo Ceramiche capace di stravolgere la cultura del comune bagno presentandosi come un manufatto raffinato, atipico e limpido, dotato di caparbia personalità. La sua forma nasce da un obiettivo ben definito: la ricerca del vero limite materico. VEIL si presenta infatti come un sottile foglio ceramico sospeso dove lo spessore, così visibilmente ridotto, è il raggiungimento di quello che è il limite ceramico, oltre il quale può esserci solo l'ineseguibile.

Subtle and imperceptible, VEIL is the new wash basin by Scarabeo Ceramiche, it revolutionises the concept of a simple bathroom presenting itself like an refined, atypical and limpid object with its own strong-willed personality. Its shape is the result of a clearly defined objective: seeking the limits of the material from which it is made. VEIL is a thin suspended ceramic sheet where the thickness, visibly limited, is the achievement of the ceramic limit, beyond which there is only the impracticable.

DESIGN
MASSIMILIANO BRACONI

_VEIL

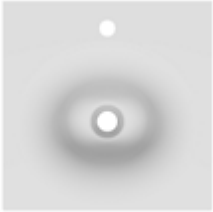

VEIL 46
Art. 6101
Pag. 8

VEIL 60
Art. 6102
Pag. 12

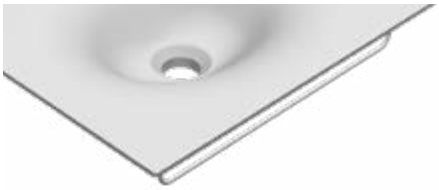

TOWEL BAR
Art. 6103
Art. 6104
Pag. 17

VEIL 46

Art. 6101 - 46 x 46

Lavabo sospeso,
predisposto per rubinetteria monoforo,
su richiesta senza fori rubinetteria

Wall-mounted washbasin, configured for
single-hole tap set, on request, available
without holes for tap set

Lavabo suspendu, conçu pour
robinetterie monotrou, disponible sur
demande aucun trou de robinetterie

Hängewaschbecken,
ausgelegt für 1-Loch-Armatur,
auf Anfrage ohne Armaturlöcher

Lavabo suspendido con predisposición
para griferia monoforo
o sobre pedido ningun para grifería

Раковина умывальника подвесная
с одним отверстием под смеситель.
По запросу поставляется без отверстий

P_40

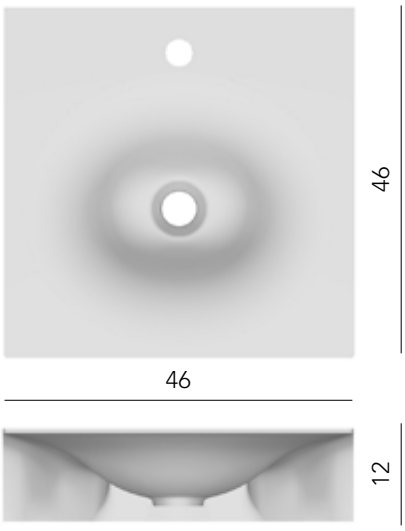

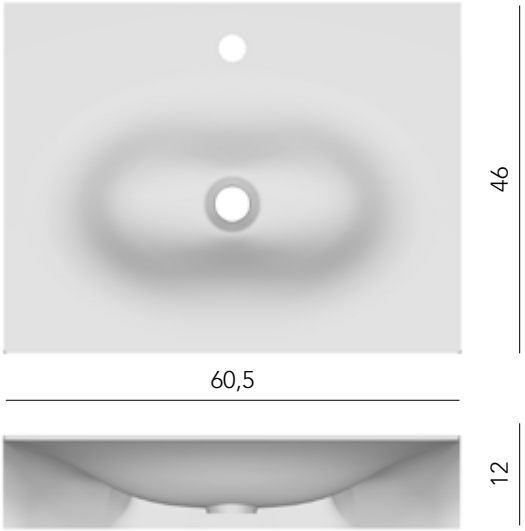

VEIL 60

Art. 6102 - 60,5 x 46

Lavabo sospeso,
predisposto per rubinetteria monoforo,
su richiesta senza fori rubinetteria

Wall-mounted washbasin, configured for single-hole tap set, on request, available without holes for tap set

Lavabo suspendu, conçu pour robinetterie monotrou, disponible sur demande aucun trou de robinetterie

Hängewaschbecken,
ausgelegt für 1-Loch-Armatur,
auf Anfrage ohne Armaturlöcher

Lavabo suspendido con predisposición para griferia monoforo
o sobre pedido ningun para grifería

Раковина умывальника подвесная
с одним отверстием под смеситель.
По запросу поставляется без отверстий

P_40

SECOND CLASS
IT'S ONLY ROCK N' ROLL

Porta asciugamani - Towel bar - Porte-Serviettes - Handtuchhalter - Toallero - Держатель полотенец

Art. 6103 Per - For - Pour - Für - Para - Для: Art.: 6101
Art. 6104 Per - For - Pour - Für - Para - Для: Art.: 6102

Nasce TEOREMA 2.0, il lavabo con un'anima sottile dalle dimensioni generose. Un inconsueto e piacevole contrasto tra l'ampiezza del bacino e la leggerezza dei suoi bordi che misurano soltanto pochi millimetri.
Un design elegante ed essenziale che coniuga bellezza e praticità. Adatto ad ogni tipologia di abitazione, racchiude in sé quelle caratteristiche funzionali dettate dalle proprie dimensioni che lo rendono un oggetto dalla massima fruibilità anche nelle case dotate di un solo bagno.

The time has come for TEOREMA 2.0, the large-size washbasin with a slim core. The wide bowl offers an appealing and unusual contrast to the light edges, which are only a few millimetres thick. Its elegant, sober design reflects the merging of beauty and practicality. Suitable for any type of home environment, its dimensional characteristics make it a highly practical item that be installed even in homes having a single bathroom.

DESIGN
GIOVANNI CALISTI

WINNER:

A'DESIGN AWARD & COMPETITION

ICONIC AWARDS 2018
INNOVATIVE INTERIOR
selection

_TEOREMA 2.0 - UPGRADE

TEOREMA 2.0
CLEAN FLUSH WC
Art. 5138/CL
Pag. 22

TEOREMA 2.0 45x36
Art. 5130
Pag. 26

TEOREMA 2.0 45x36S
Art. 5134
Pag. 31

TEOREMA 2.0 BIDET
Art. 5139
Pag. 22

TEOREMA 2.0 60x36
Art. 5131
Pag. 26

TEOREMA 2.0 60x36S
Art. 5135
Pag. 31

TEOREMA 2.0 MONOBLOCK
CLEAN FLUSH WC
Art. 5140/CL
Pag. 25

TEOREMA 2.0 80x36
Art. 5132
Pag. 26

TEOREMA 2.0 80x36S
Art. 5136
Pag. 31

TEOREMA 2.0 CISTERN COVER
Art. 5141
Pag. 25

TEOREMA 2.0 100x36
Art. 5133
Pag. 26

TEOREMA 2.0 100x36S
Art. 5137
Pag. 31

TEOREMA 2.0 41R
Art. 5129
Pag. 32

CONSOLE
NEW COLUOR
Pag. 35

TEOREMA 2.0
CLEAN FLUSH WC®

WC

Art. 5138/CL - 55 x 36

Wc con scarico a parete predisposto per scarico a terra tramite curva tecnica in plastica 6/4,5 lt

WC with wall flushing system configured for floor flushing system via plastic spigot bend 6/4,5 l

Cuvette avec évacuation murale équipée pour évacuation au sol par gaine technique courbe en plastique 6/4,5 L

WC mit Wandabfluss, mittels Kunststoff-Anschlussbogen für Bodenabfluss adaptierbar 6/4,5 lt

Inodoro con desague a pared con predisposición para desague al suelo por medio de curva tecnica en plástico 6/4,5 lt

Унитаз со сливом в стену, 6/4,5л. Предусмотрена возможность слива в пол с использованием пластмассового колена

P_41

Scarico traslato
Shifted outlet - Décharge déportée
Abfluss versetzt - Desagüe desplazado
Слив передвижной

Art. 10014/A - 60 / 160 mm

Art. 10014 - 160 / 170 mm

Art. 10014/B - 170 / 215 mm

TEOREMA 2.0
BIDET

Art. 5139 - 55 x 36

Bidet a terra monoforo

Single-hole floor-mounted bidet

Bidet au sol monotrou

Bodenstehendes Bidet, ausgelegt für 1-Loch-Armatur

Bidet a tierra monoforo

Биде напольное с одним отверстием

P_41

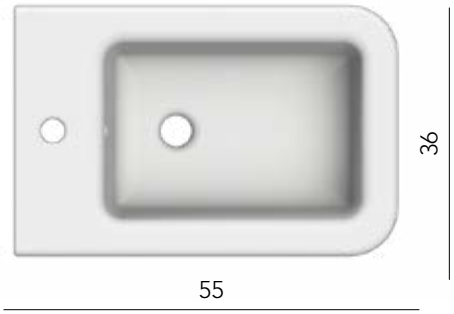

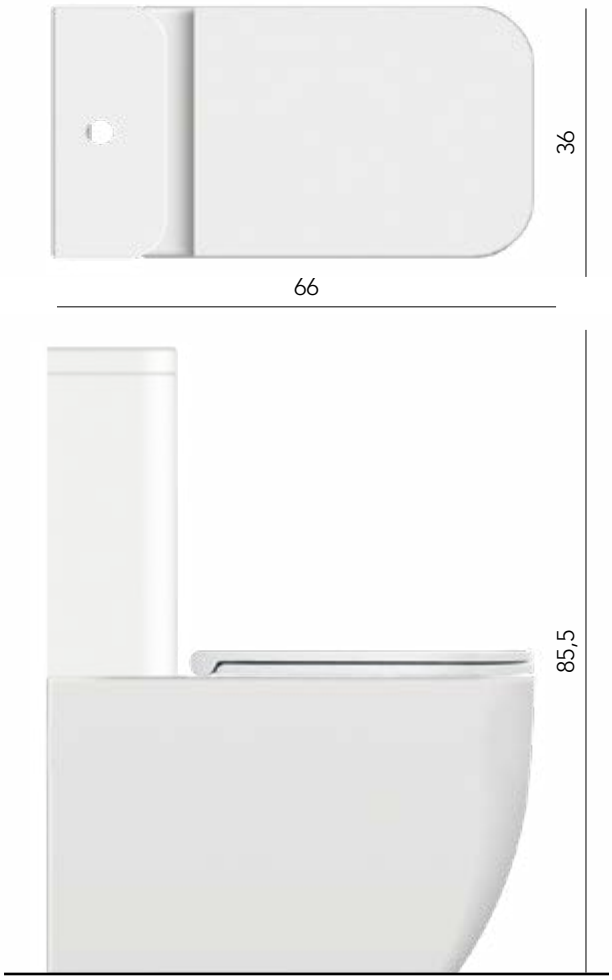

TEOREMA 2.0
MONOBLOCK
CLEAN FLUSH WC

Art. 5140/CL - 66 x 36

Wc monoblocco con scarico a parete predisposto per scarico a terra tramite curva tecnica in plastica

Monoblock WC with wall flushing system configured for floor flushing system via plastic spigot bend

Cuvette monobloc avec évacuation murale équipée pour évacuation au sol par gaine technique courbe en plastique

WC-Kombination mit Wandabfluss, mittels Kunststoff-Anschlussbogen für Bodenabfluss adaptierbar

Inodoro monobloque con desague a pared y predisposición para desague al suelo por medio de una curva técnica plástica

Моноблочный унитаз с настенным сливом подготовлен для напольного слива посредством пластикового технического колена

P_42

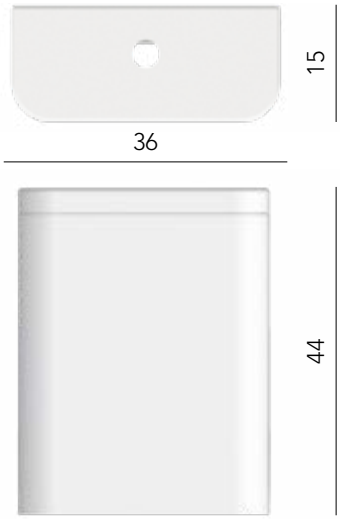

TEOREMA 2.0
CISTERN COVER

Art. 5141 - 36 x 44 x 15

Cassetta per Art. 5140/CL

Wall cistern for Art. 5140/CL

Réservoir de chasse pour Art. 5140/CL

Spülkasten Für Art. 5140/CL

Cisterna Para Art. 5140/CL

бачок для Art. 5140/CL

P_42

TEOREMA 2.0

45x36 - Art. 5130 - 45 x 36

60x36 - Art. 5131 - 60 x 36

80x36 - Art. 5132 - 80 x 36

100x36 - Art. 5133 - 100 x 36

Lavabo da incasso

Built-in washbasin

Lavabo encastré

Einbauwaschbecken

Lavabo de encaje

Раковина умывальника встраиваемая

P_43/44

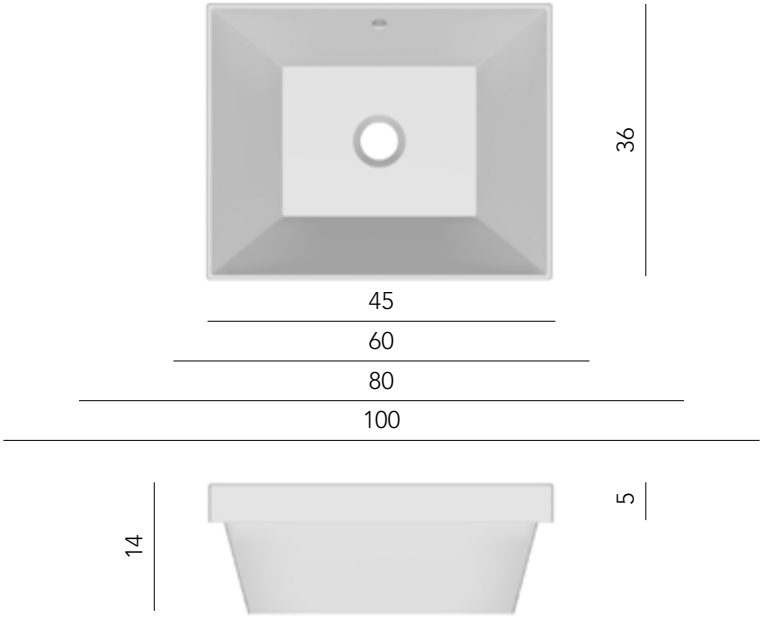

FURNITURE

FRAME

PHORMA

NEW LINE

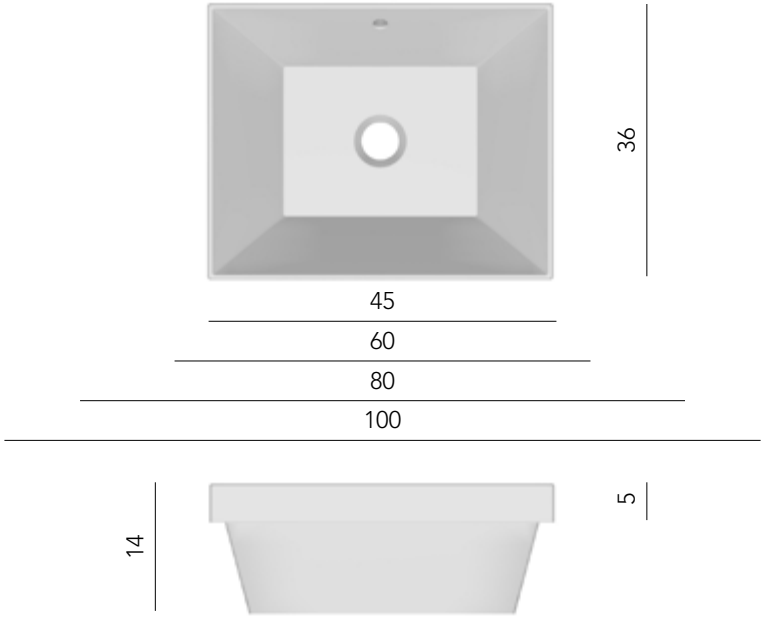

TEOREMA 2.0 S

45x36S - Art. 5134 - 45 x 36

60x36S - Art. 5135 - 60 x 36

80x36S - Art. 5136 - 80 x 36

100x36S - Art. 5137 - 100 x 36

Lavabo sottopiano

Under-top washbasin

Lavabo encastré par dessous

Unterbauwaschbecken

Lavabo bajo encimera

Раковина умывальника под столешницу

P_45/46

FURNITURE

FRAME

PHORMA

NEW LINE

TEOREMA 2.0 41R

Art. 5129 - 41 x 19

Lavabo da appoggio,
predisposto per rubinetteria monoforo

Lay-on washbasin,
configured for single-hole tap set

Lavabo à poser,
conçu pour robinetterie monotrou

Aufsatzwaschbecken,
ausgelegt für 1-Loch-Armatur

Lavabo de apoyo con
predisposición para griferia monoforo

Раковина умывальника накладная
с одним отверстием под смеситель.

P_47

FURNITURE

FRAME

PHORMA

NEW LINE

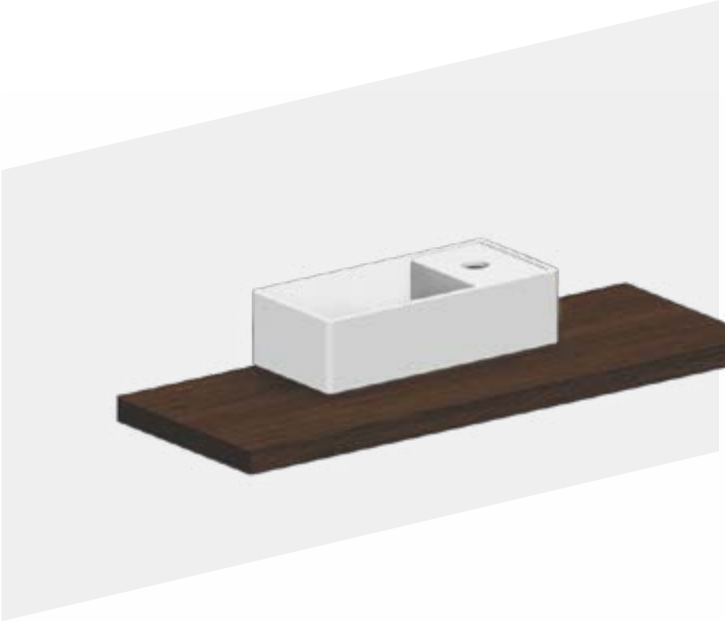

Consolle per lavabo - Console for washbasin - Console pour lavabo
Konsole für waschbecken - Consolle para lavabo - Подставка под раковину умывальника

Art. 10060 Per - For - Pour - Für - Para - Для: Art.: 5105
Art. 10061 Per - For - Pour - Für - Para - Для: Art.: 5110
Art. 10062 Per - For - Pour - Für - Para - Для: Art.: 5106/R-100/A - /B - Art.: 5119 - Art.: 5120 - Art.: 5124
Art. 10063 Per - For - Pour - Für - Para - Для: Art.: 5107/R-120/A - /B - Art.: 5121 - Art.: 5122 - Art.: 5125
Art. 10064 Per - For - Pour - Für - Para - Для: Art.: 5114 - Art.: 5117
Art. 10065 Per - For - Pour - Für - Para - Для: Art.: 5115 - Art.: 5118 - Art.: 5123

"Ho ricercato un oggetto semplice, elegante, sinuoso e senza forma ispirandomi a semplici elementi urbani. Ho pensato ad un elemento adattabile al frenetico nostro consumismo ma fisicamente ricercato. Un prodotto dalle forme accoglienti ma generose, in previsione di un nuovo minimalismo umano".

"I envisaged a simple, elegant, sinuous and shapeless object inspired by simple urban elements. The element I conceived is physically sophisticated yet suited to our frenetic consumerism. A product with large, embracing forms that reflects a new human minimalism".

DESIGN
MASSIMILIANO BRACONI

WINNER:

A'DESIGN AWARD & COMPETITION

ICONIC AWARDS 2018
INNOVATIVE INTERIOR
selection

_MOON
UPGRADE

MOON MONOBLOCK
CLEAN FLUSH WC
Art. 5526/CL
Pag. 38

MOON CISTERN COVER
Art. 5527
Pag. 38

MOON MONOBLOCK
CLEAN FLUSH WC

Art. 5526/CL - 66 x 36

Wc monoblocco con scarico a parete predisposto per scarico a terra tramite curva tecnica in plastica

Monoblock WC with wall flushing system configured for floor flushing system via plastic spigot bend

Cuvette monobloc avec évacuation murale équipée pour évacuation au sol par gaine technique courbe en plastique

WC-Kombination mit Wandabfluss, mittels Kunststoff-Anschlussbogen für Bodenabfluss adaptierbar

Inodoro monobloque con desague a pared y predisposición para desague al suelo por medio de una curva técnica plástica

Моноблочный унитаз с настенным сливом подготовлен для напольного слива посредством пластикового технического колена

P_47

MOON
CISTERN COVER

Art. 5527 - 36 x 44 x 15

Cassetta per Art. 5526

Wall cistern for Art. 5526

Réservoir de chasse pour Art. 5526

Spülkasten Für Art. 5526

Cisterna Para Art. 5526

бачок для Art. 5526

P_47

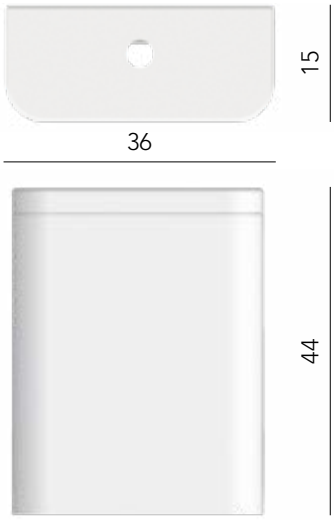

VEIL 46

Art. 6101 - 46 x 46

Lavabo sospeso, predisposto per rubinetteria monoforo,
su richiesta senza fori rubinetteria

Wall-mounted washbasin, configured for single-hole tap set,
on request, available without holes for tap set

Lavabo suspendu, conçu pour robinetterie monotrou,
disponible sur demande aucun trou de robinetterie

Hängewaschbecken, ausgelegt für 1-Loch-Armatur,
auf Anfrage ohne Armaturlöcher

Lavabo suspendido con predisposición para griferia
monoforo o sobre pedido ningun para grifería

Раковина умывальника подвесная с одним отверстием под смеситель.
По запросу поставляется без отверстий

#

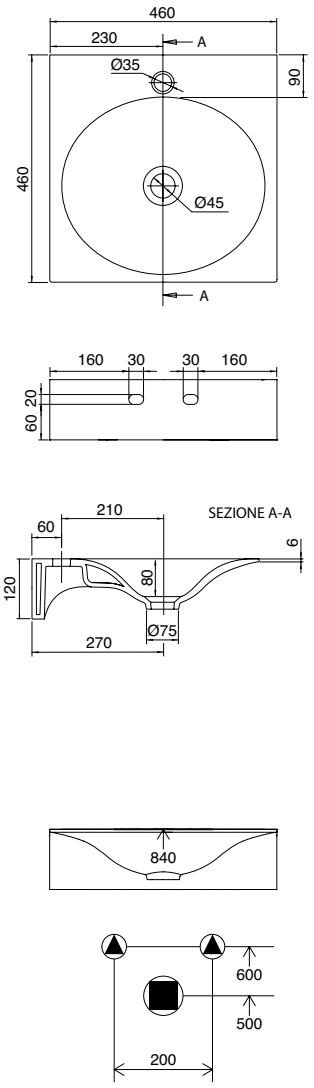

VEIL 60

Art. 6102 - 60,5 x 46

Lavabo sospeso, predisposto per rubinetteria monoforo,
su richiesta senza fori rubinetteria

Wall-mounted washbasin, configured for single-hole tap set,
on request, available without holes for tap set

Lavabo suspendu, conçu pour robinetterie monotrou,
disponible sur demande aucun trou de robinetterie

Hängewaschbecken, ausgelegt für 1-Loch-Armatur,
auf Anfrage ohne Armaturlöcher

Lavabo suspendido con predisposición para griferia
monoforo o sobre pedido ningun para grifería

Раковина умывальника подвесная с одним отверстием под смеситель.
По запросу поставляется без отверстий

#

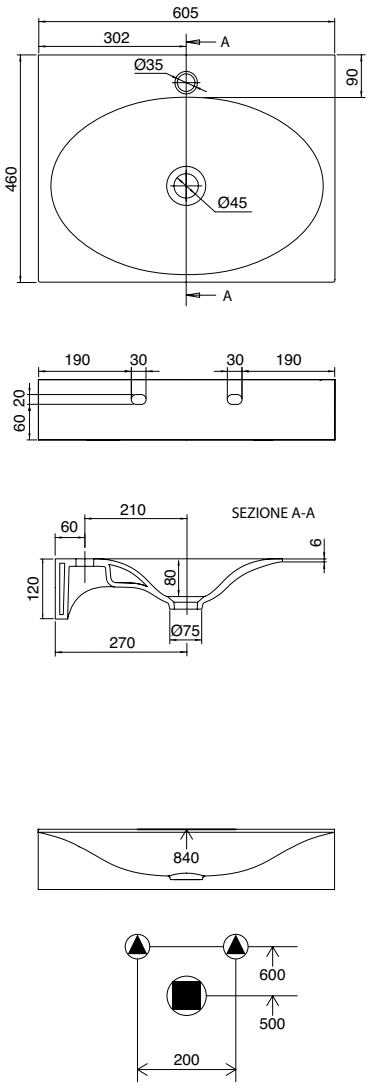

LATO NON SMALTATO - NOT GLAZED SIDE - FACE NON ÉMAILLÉE - NICHT EMAILLIERTE SEITE - CANTO NO ESMALTADO - НЕЭМАЛИРОВАННАЯ СТОРОНА

TEOREMA 2.0
CLEAN FLUSH WC

Art. 5138/CL - 55 x 36

Wc con scarico a parete predisposto per scarico a terra tramite curva tecnica in plastica 6/4,5 lt

WC with wall flushing system configured for floor flushing system via plastic spigot bend 6/4,5 l

Cuvette avec évacuation murale équipée pour évacuation au sol par gaine technique courbe en plastique 6/4,5 L

WC mit Wandabfluss, mittels Kunststoff-Anschlussbogen für Bodenabfluss adaptierbar 6/4,5 lt

Inodoro con desague a pared con predisposición para desague al suelo por medio de curva tecnica en plástico 6/4,5 lt

Унитаз со сливом в стену, 6/4,5л. Предусмотрена возможность слива в пол с использованием пластмассового колена

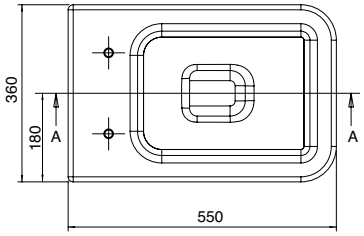

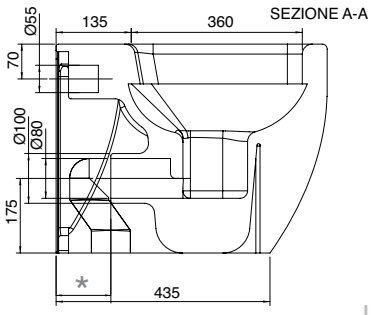

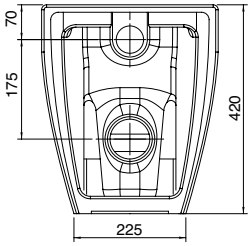

* 60/160 = + ART. 10014/A

* 160/170 = + ART. 10014

*170/215 = + ART. 10014/B

350 ± 15 = + ART. 10028

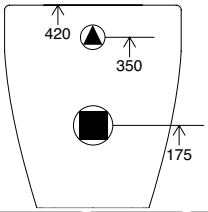

TEOREMA 2.0 BIDET

Art. 5139 - 55 x 36

Bidet a terra monoforo

Single-hole floor-mounted bidet

Bidet au sol monotrou

Bodenstehendes Bidet, ausgelegt für 1-Loch-Armatur

Bidet a tierra monoforo

Биде напольное с одним отверстием

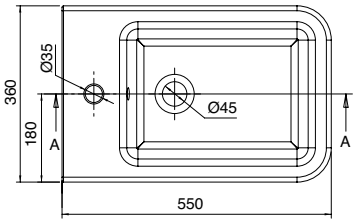

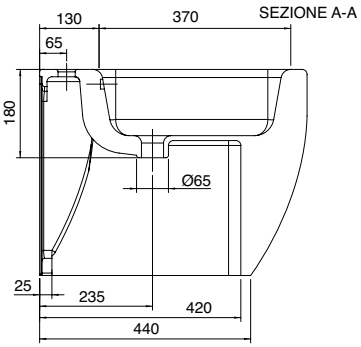

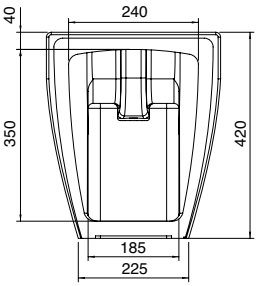

* 100 = ART.10009 + ART.10011
* 130 = ART.10019 + ART.10011

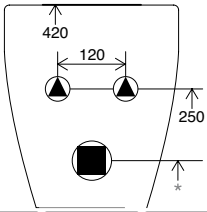

TEOREMA 2.0 MONOBLOCK
CLEAN FLUSH WC

Art. 5140/CL - 66 x 36

Wc monoblocco con scarico a parete predisposto per scarico a terra tramite curva tecnica in plastica

Monoblock WC with wall flushing system configured for floor flushing system via plastic spigot bend

Cuvette monobloc avec évacuation murale équipée pour évacuation au sol par gaine technique courbe en plastique

WC-Kombination mit Wandabfluss, mittels Kunststoff-Anschlussbogen für Bodenabfluss adaptierbar

Inodoro monobloque con desague a pared y predisposición para desague al suelo por medio de una curva técnica plástica

Моноблочный унитаз с настенным сливом подготовлен для напольного слива посредством пластикового технического колена

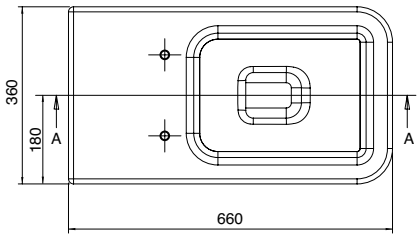

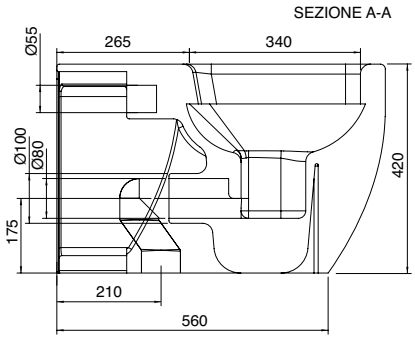

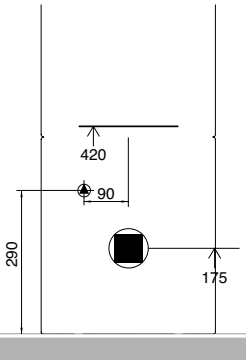

TEOREMA 2.0
CISTERN COVER

Art. 5141 - 44 x 36

Cassetta per Art. 5140/CL

Wall cistern for Art. 5140/CL

Réservoir de chasse pour Art. 5140/CL

Spülkasten Für Art. 5140/CL

Cisterna Para Art. 5140/CL

бачок для Art. 5140/CL

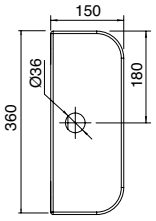

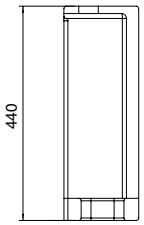

LATO NON SMALTATO - NOT GLAZED SIDE - FACE NON ÉMAILLÉE - NICHT EMAILLIERTE SEITE - CANTO NO ESMALTADO - НЕЭМАЛИРОВАННАЯ СТОРОНА

TEOREMA 2.0 45x36

Art. 5130 - 45 x 36

Lavabo da incasso

Built-in washbasin

Lavabo encastré

Einbauwaschbecken

Lavabo de encaje

Раковина умывальника встраиваемая

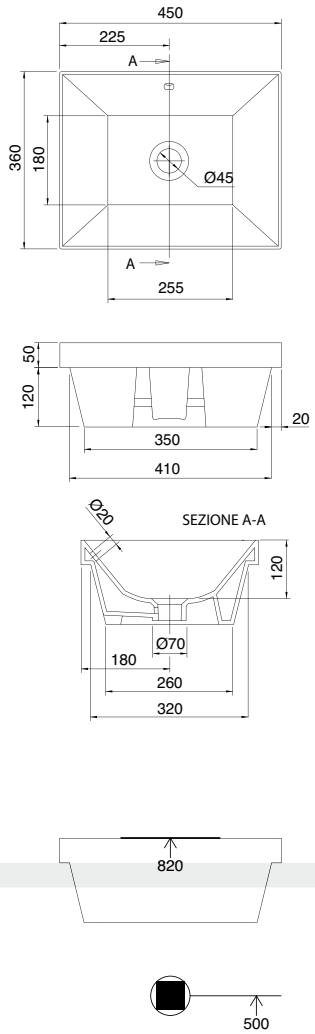

DIMA - TEMPLATE
GABARIT - SCHABLONE
PLANTILLA - ШАБЛОН

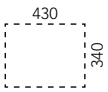

TEOREMA 2.0 60x36

Art. 5131 - 60 x 36

Lavabo da incasso

Built-in washbasin

Lavabo encastré

Einbauwaschbecken

Lavabo de encaje

Раковина умывальника встраиваемая

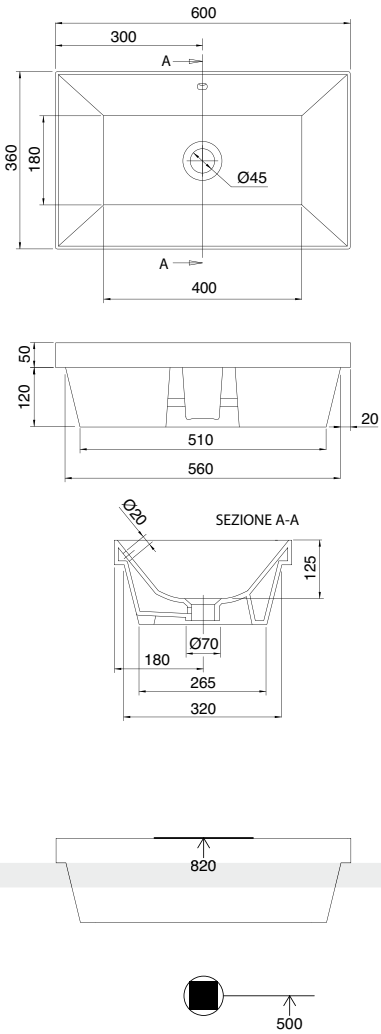

DIMA - TEMPLATE
GABARIT - SCHABLONE
PLANTILLA - ШАБЛОН

LATO NON SMALTATO - NOT GLAZED SIDE - FACE NON ÉMAILLÉE - NICHT EMAILLIERTE SEITE - CANTO NO ESMALTADO - НЕЭМАЛИРОВАННАЯ СТОРОНА

TEOREMA 2.0 80x36

Art. 5132 - 80 x 36

Lavabo da incasso

Built-in washbasin

Lavabo encastré

Einbauwaschbecken

Lavabo de encaje

Раковина умывальника встраиваемая

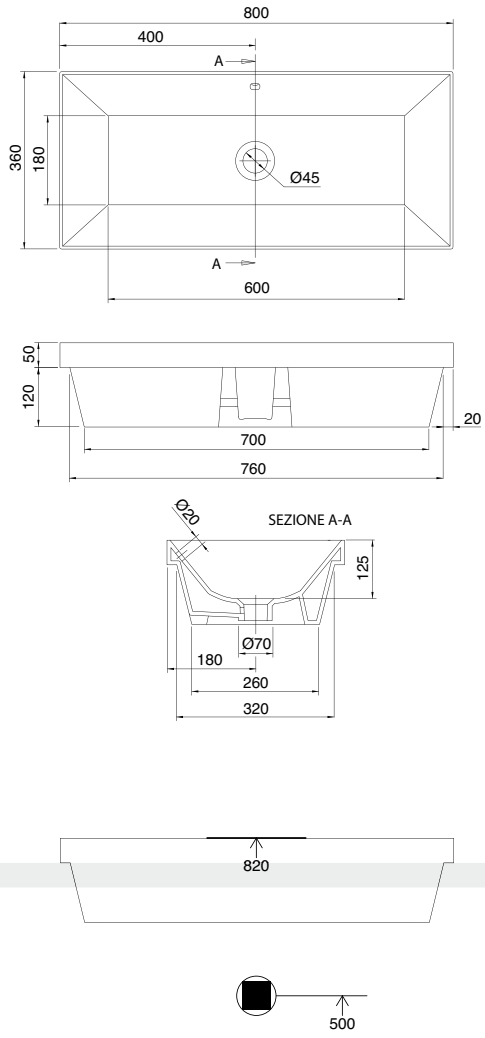

DIMA - TEMPLATE
GABARIT - SCHABLONE
PLANTILLA - ШАБЛОН

TEOREMA 2.0 100x36

Art. 5133 - 100 x 36

Lavabo da incasso

Built-in washbasin

Lavabo encastré

Einbauwaschbecken

Lavabo de encaje

Раковина умывальника встраиваемая

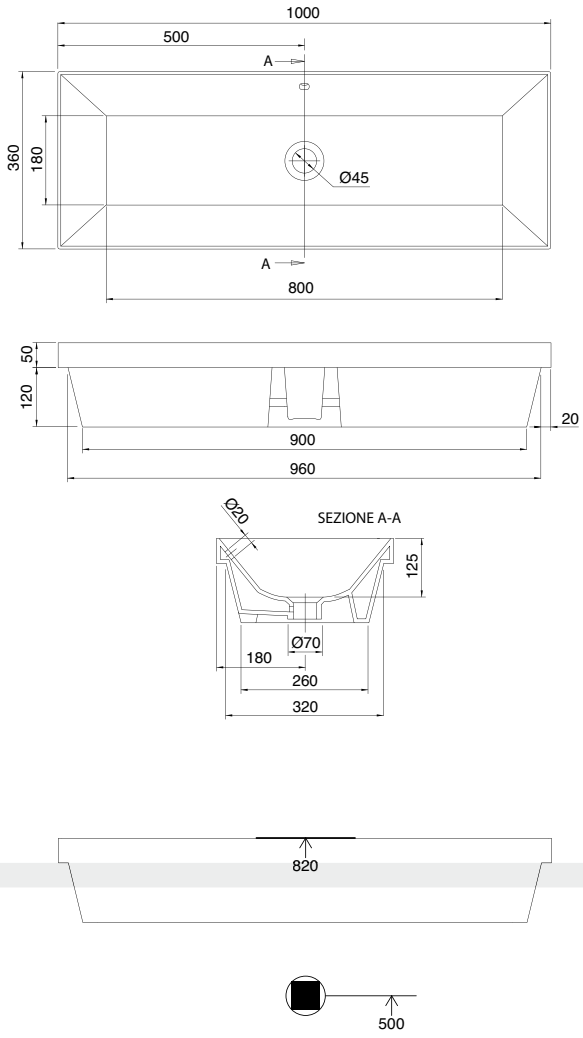

DIMA - TEMPLATE
GABARIT - SCHABLONE
PLANTILLA - ШАБЛОН

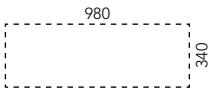

LATO NON SMALTATO - NOT GLAZED SIDE - FACE NON ÉMAILLÉE - NICHT EMAILLIERTE SEITE - CANTO NO ESMALTADO - НЕЭМАЛИРОВАННАЯ СТОРОНА

TEOREMA 2.0 45x36s

Art. 5134 - 45 x 36

Lavabo sottopiano

Under-top washbasin

Lavabo encastré par dessous

Unterbauwaschbecken

Lavabo bajo encimera

Раковина умывальника под столешницу

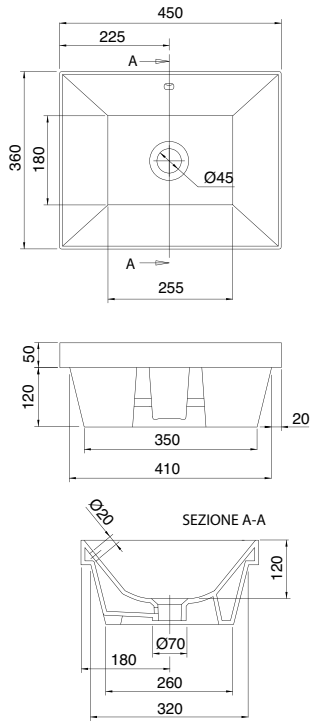

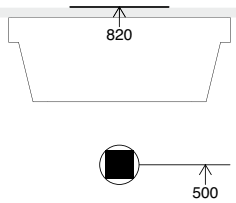

DIMA - TEMPLATE
GABARIT - SCHABLONE
PLANTILLA - ШАБЛОН

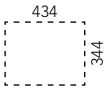

TEOREMA 2.0 60x36s

Art. 5135 - 60 x 36

Lavabo sottopiano

Under-top washbasin

Lavabo encastré par dessous

Unterbauwaschbecken

Lavabo bajo encimera

Раковина умывальника под столешницу

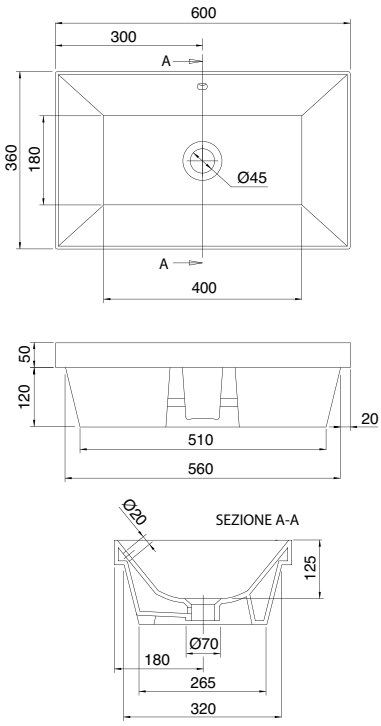

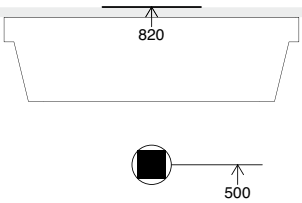

DIMA - TEMPLATE
GABARIT - SCHABLONE
PLANTILLA - ШАБЛОН

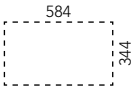

LATO NON SMALTATO - NOT GLAZED SIDE - FACE NON ÉMAILLÉE - NICHT EMAILLIERTE SEITE - CANTO NO ESMALTADO - НЕЭМАЛИРОВАННАЯ СТОРОНА

TEOREMA 2.0 80x36s

Art. 5136 - 80 x 36

Lavabo sottopiano

Under-top washbasin

Lavabo encastré par dessous

Unterbauwaschbecken

Lavabo bajo encimera

Раковина умывальника под столешницу

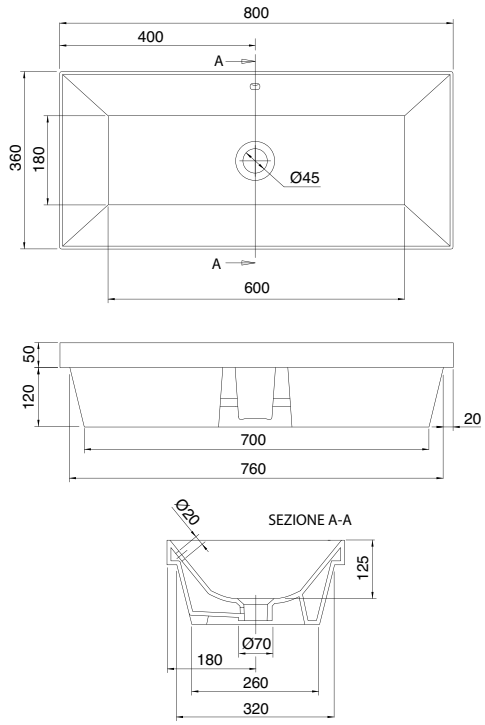

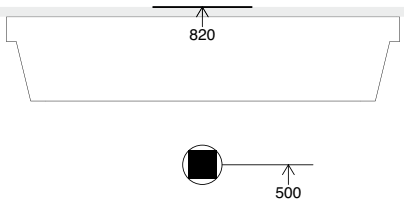

DIMA - TEMPLATE
GABARIT - SCHABLONE
PLANTILLA - ШАБЛОН

TEOREMA 2.0 100x36s

Art. 5137 - 100 x 36

Lavabo sottopiano

Under-top washbasin

Lavabo encastré par dessous

Unterbauwaschbecken

Lavabo bajo encimera

Раковина умывальника под столешницу

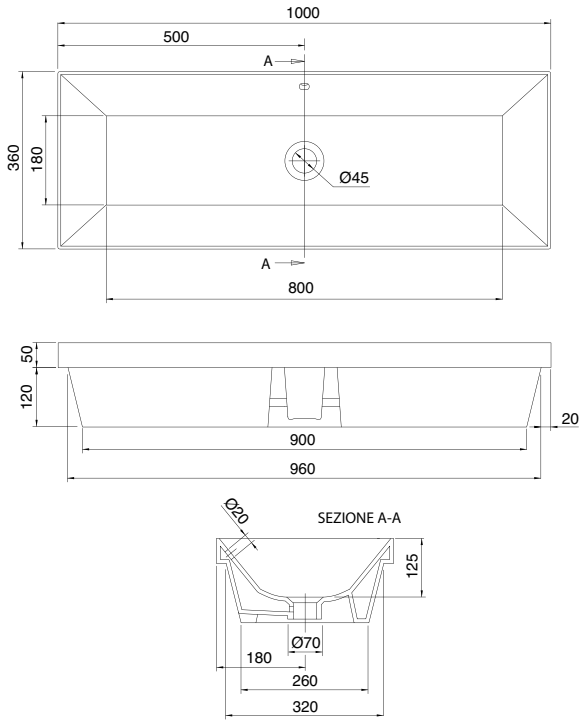

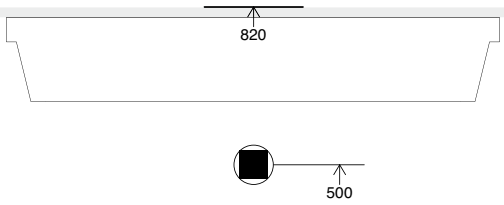

DIMA - TEMPLATE
GABARIT - SCHABLONE
PLANTILLA - ШАБЛОН

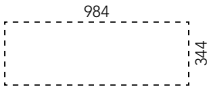

LATO NON SMALTATO - NOT GLAZED SIDE - FACE NON ÉMAILLÉE - NICHT EMAILLIERTE SEITE - CANTO NO ESMALTADO - НЕЭМАЛИРОВАННАЯ СТОРОНА

TEOREMA 2.0 41R

Art. 5129 - 41 x 19

Lavabo da appoggio,
predisposto per rubinetteria monoforo

Lay-on washbasin,
configured for single-hole tap set

Lavabo à poser,
conçu pour robinetterie monotrou

Aufsatzwaschbecken,
ausgelegt für 1-Loch-Armatur

Lavabo de apoyo con
predisposición para griferia monoforo

Раковина умывальника накладная
с одним отверстием под смеситель.

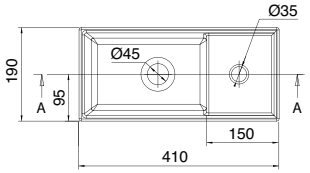

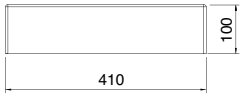

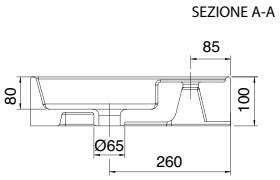

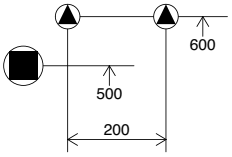

MOON MONOBLOCK CLEAN FLUSH WC

Art. 5526/CL - 66 x 36

Wc monoblocco con scarico a parete
predisposto per scarico a terra tramite
curva tecnica in plastica

Monoblock WC with wall flushing system
configured for floor flushing system
via plastic spigot bend

Cuvette monobloc avec évacuation murale
équipée pour évacuation au sol par gaine
technique courbe en plastique

WC-Kombination mit Wandabfluss,
mittels Kunststoff-Anschlussbogen für
Bodenabfluss adaptierbar

Inodoro monobloque con desague a pared
y predisposición para desague al suelo
por medio de una curva técnica plástica

Моноблочный унитаз с настенным сливом
подготовлен для напольного слива посредством
пластикового технического колена

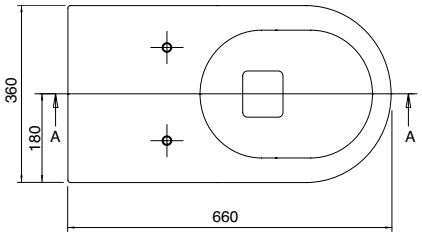

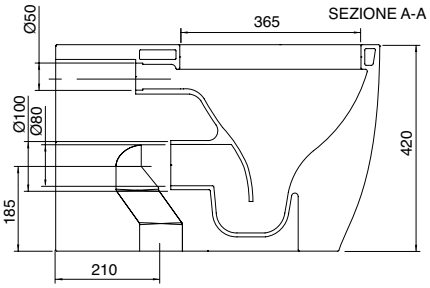

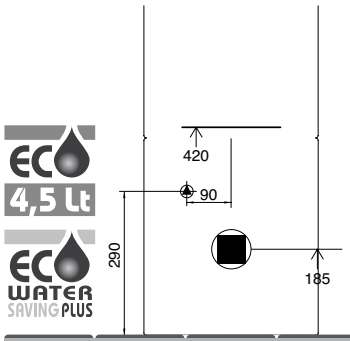

MOON CISTERN COVER

Art. 5527 - 36 x 43

Cassetta per Art. 5526/CL

Wall cistern for Art. 5526/CL

Réservoir de chasse pour Art. 5526/CL

Spülkasten Für Art. 5526/CL

Cisterna Para Art. 5526/CL

бачок для Art. 5526/CL

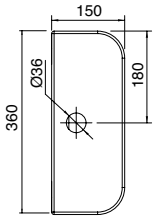

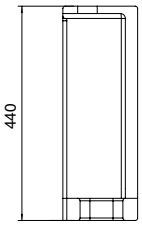

Variazioni nelle dimensioni comprese tra ± 5%
La società si riserva il diritto di apportare modifiche ai prodotti in qualsiasi momento senza preavviso.

Dimension tolerance ± 5%
The company reserves the right to make changes without prior notice.

Variations des dimensions comprises entre + ou - 5%
Notre société se réserve le droit d'apporter des modifications à ses produits à tout moment et sans obligation de préavis.

Änderungen der Abmessungen liegen bei ± 5%
Das Unternehmen behält sich das Recht vor, jederzeit und ohne Vorankündigung Änderungen an den Produkten vorzunehmen.

SCARABEO®
NEWS 2019

© Scarabeo Ceramiche Srl

Printed in Italy
Concept C&B pubblicità