the.artceram

THE CATALOG

CATALOGO
2018-2019

ALL THE GOOD 60'S BANDS
STARTED WITH A "THE"

The Commitments, Roddy Doyle, 1987

the.artceram

CATALISTINO | CATALIST

2018-2019

INDICE
INDEX

P.6
THE.ARTCERAM

P.6
THE.ARTCERAM

P.9
UNA STORIA DI INNOVAZIONE

P.10
ESTRO E FILOSOFIA

P.13
THE.ARTCERAM VILLAGE

P.22
I RISULTATI

P.23
THE.ARTCERAM AWARDS

P.24
THE.ARTCERAM TIMELINE

P.27
ONE SHOT

P.28
TT

P.34
SURF

P.40
IL CAVALLETTO

P.46
SOTTO SOPRA + UP

P.58
DROP

P.64
NAKED SYSTEM

P.72
CUP

P.78
SHARP

P.84
MISS

P.90
WIRE

P.97
COLLEZIONI COLLECTIONS

P.98
THE ONE

P.112
HI-LINE

P.122
JAZZ

P.136
AZULEY

P.146
CIVITAS

P.172
HERMITAGE

P.192
A16

P.202
FASTER

P.214
GIÒ EVOLUTION

P.224
FILE 2.0

P.240
BLEND

P.252
STEP

P.256
TEN

P.268
SMARTY 2.0

P.275
LAVABI WASHBASINS

P.276
CARTESIO

P.288
SCALINO

P.304
COGNAC

P.324
GHOST

P.332
ROMBO

P.336
MILLERIGHE

P.340
ESAGONO

P.344
QUADRO

P.354
LAVAMANI

P.360
ALTRI MODELLI/ OTHER MODELS...

P.429
PIATTI DOCCIA
SHOWER TRAYS

P.430
TEXTURE

P.439
ACCESSORI
ACCESSORIES

P.440
POSTIT

P.446
VERSAILLES

P.450
VICTORIA

P.456
MIRRORS

P.463
RICAMBI
SPARE PARTS

«TUTTE LE GRANDI BAND DEGLI ANNI ’60 INIZIANO COL “THE”»

«ALL THE GOOD 60’S BANDS STARTED WITH A “THE”»

(THE COMMITMENTS, RODDY DOYLE, 1987)

THE ARTCERAM É UN MARCHIO
IN CONTINUA EVOLUZIONE: PRODOTTI
ORIGINALI, FRESCHI E AMBIZIOSI,
UNITI DA SPIRITO DI INNOVAZIONE,
E CURATI DA GIOVANI DESIGNERS,
CON QUEL "THE" IN PIÚ.

THE.ARTCERAM

THE ARTCERAM IS AN EVER-EVOLVING
TRADEMARK: ORIGINAL PRODUCTS,
FRESH AND AMBITIOUS,
UNITED BY THE SPIRIT OF INNOVATION
AND DEVELOPED BY YOUNG DESIGNERS
WITH THAT PARTICULAR "THE".

Cultura imprenditoriale basata sul made in Italy, responsabilità sociale, attenzione ai dettagli, cura delle relazioni con la pluralità dei suoi interlocutori sono i valori che Artceram pone al centro della sua strategia di produzione e di crescita.
Dalla ridefinizione delle linee di produzione a quella degli orari di lavoro, modificati per una migliore qualità di vita dei lavoratori, fino all'utilizzo di nanotecnologie e materie prime purissime per il risparmio idrico, tutto converge alla realizzazione di prodotti portatori di qualità. Prodotti che comprendono bellezza e ricerca tecnologica, design e cura delle lavorazioni manuali, capaci di dettare mode e tendenze.

UNA STORIA DI INNOVAZIONE

Business mentality based on a "made in Italy" concept, social responsibility, care of details and respect for relationships with its interlocutors: these are the fundamental values of Artceram's production strategy and growth policy.
Enhanced production lines, revised working hours to improve workers' quality of life, use of nanotechnology and water-saving raw materials that are extremely pure are the factors that lead to the making of high-quality products. Elegance and technological research, design and respect for manual work characterize Artceram trend-making products.

IN UN CONTESTO SPERIMENTALE,
SI COLLOCA THE.ARTCERAM VILLAGE,
CHE RACCONTA IL "MONDO" ARTCERAM
PROMUOVENDO ARTE E TERRITORIO,
IN MODO CREATIVO E RIGOROSO,
A TRATTI PERFINO DISSACRATORIO.

ESTRO E FILOSOFIA

THE.ARTCERAM VILLAGE IS PLACED
IN AN EXPERIMENTAL CONTEXT
AND DEPICTS THE "ARTCERAM'S WORLD"
BY CREATIVELY AND RIGOUROUSLY
PROMOTING ARTISTRY AND TERRITORY
EVEN IN A DESECRATING WAY.

Artceram crede fortemente che l'impresa oggi abbia nuove responsabilità sociali, nei confronti del territorio e della comunità. La comunicazione unidirezionale non basta più e l'azienda vuole avere una relazione diretta ed empatica con chi entra in contatto con il suo mondo. Per questo, The.Artceram Village, nuova forma di mecenatismo contemporaneo e internazionale dal carattere fortemente umanistico, è come una vera e propria "casa" per coloro che si riconoscono nei suoi valori e nella sua identità. In quest'ottica, attraverso The.Artceram Village, l'azienda organizza e promuove attività ed eventi, contribuendo a creare cultura e a sviluppare un legame sempre più forte con il brand.

THE.ARTCERAM VILLAGE

Artceram believes that a modern-day company needs to have social responsibility towards the territory and communities. One-way communications don't work anymore so the main goal of this company is to create direct and empathic relationships with anyone that gets into its world. That's why The.Artceram Village – a re-shaped contemporary, international patronage with a strong liberal flavour – is like a "home" for those who identify themselves in its values and particular character. Through The.Artceram Village we organize events and activities so contributing to create culture and continuously strengthen people's passion for the brand.

The.Church

In uno spazio di oltre 550mq,
lo showroom Artceram è ricavato
da un'antica chiesa di Frati
Cappuccini del 1577.
Un luogo suggestivo nato
da una visione aziendale curiosa
e intraprendente che nella
valorizzazione del territorio
e della sua cultura individua la carta
vincente per portare
il suo Made in Italy nel mondo.

The 550 square meter showroom
located inside an old Church built
in 1577 by the Order of Friars Minor
Capuchin is a fascinating place
conceived by a curious and ingenious
company mission that makes
of the enhancement of territory
and culture its key to success
in exporting the " Made in Italy"
concept worldwide.

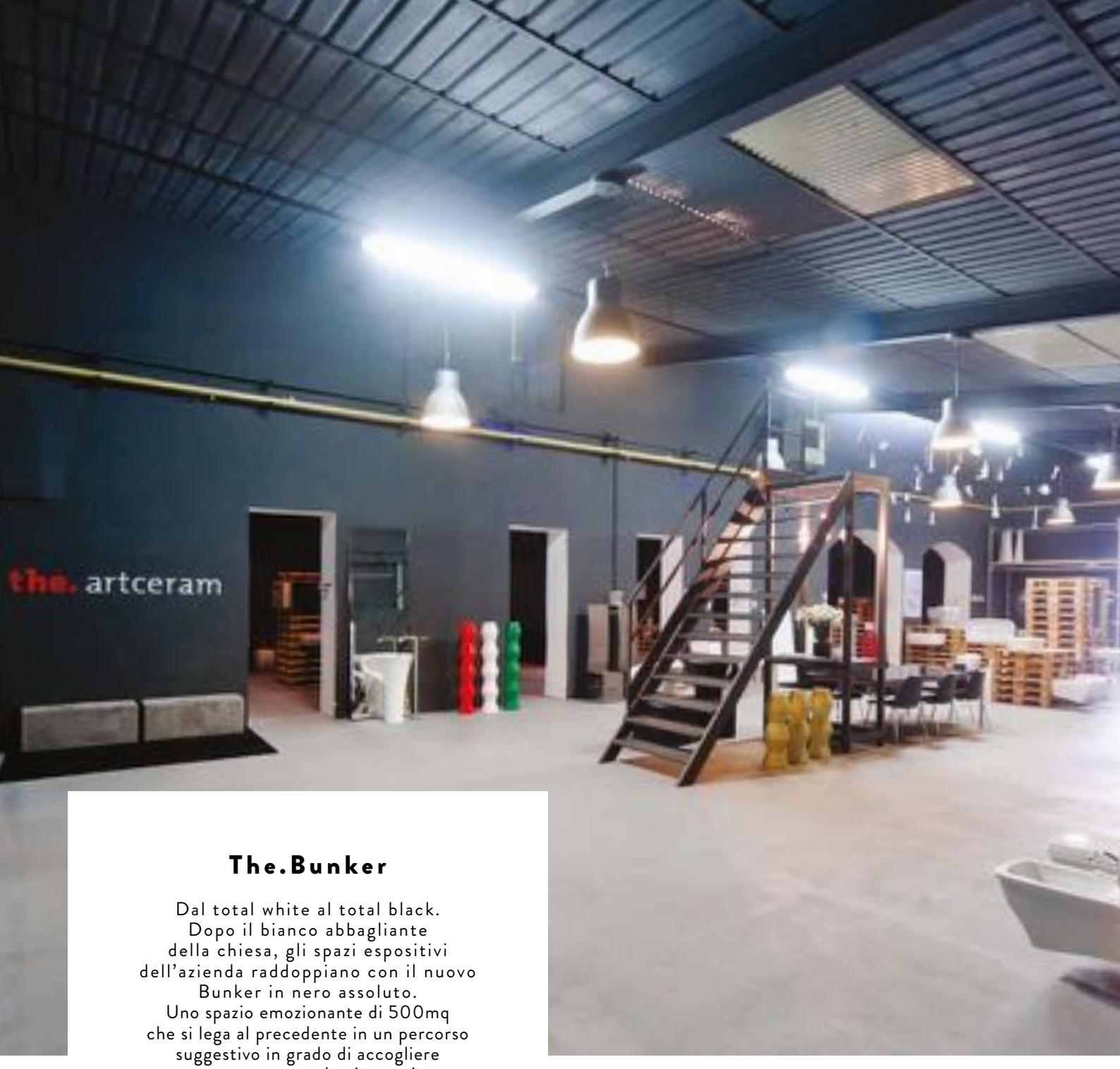

The.Bunker

Dal total white al total black.
Dopo il bianco abbagliante
della chiesa, gli spazi espositivi
dell'azienda raddoppiano con il nuovo
Bunker in nero assoluto.
Uno spazio emozionante di 500mq
che si lega al precedente in un percorso
suggestivo in grado di accogliere
e raccontare prodotti e storie.

From total white to total black.
In addition to the shining whiteness
of the church, the showroom area
of Artceram has doubled
with the creation of the Bunker
in total black. A 500 square meter
exciting place emotionally linked
to the other showroom by a charming
itinerary that contains products
and tells stories.

The.Garden

Il bianco immacolato della facciata
della chiesa si affaccia sul verde
del prato, dove elementi iconici
black&white e silhouettes femminili
in metallo si ergono come totem
metropolitani contribuendo a creare
l'atmosfera accogliente di questa
fabbrica dal volto umano.

The immaculate whiteness
of the church façade overlooks
the greenness of the grass
where iconic elements in black&white
and the women silhouettes soar
like city totems and contribute
to the warming atmosphere of this
company with a human touch.

The.Loft

Nel segno del recupero di ogni ricchezza
presente, The.Loft, uno spazioso e luminoso
ufficio, quasi una serra incastonata
nel giardino, frutto della trasformazione
di una ex officina di pneumatici, diventata
ambiente gradevole e funzionale,
che di notte si illumina, brillando
come un vero e proprio gioiello sul giardino.

The.Loft – a sign of wealth restoration
– is a roomy and bright office similar
to a greenhouse set in the garden.
Once a tyres shop, now it's been changed
into a functional and pleasant environment
that lights up and shines as a jewel
when the night comes.

DAL 2006 AD OGGI, LA SCELTA STRATEGICA DI PUNTARE SUL DESIGN HA PORTATO SIGNIFICATIVI RICONOSCIMENTI INTERNAZIONALI CHE HANNO PREMIATO L'INNOVAZIONE, LA RICERCA E LA FRESCHEZZA DELLE PROPOSTE.

I RISULTATI

FROM 2006, THE STRATEGIC FOCUS ON DESIGN LED TO INTERNATIONAL AWARDS FOR INNOVATION, RESEARCH AS WELL AS FRESH, SMART IDEAS IN OUR PRODUCTS.

i premi di the.artceram...
the.artceram awards...

LA FONTANA

I.DoT ITALIAN DESIGN ON TOUR

BLEND

reddot design award
winner 2009

JAZZ

ADI ASSOCIAZIONE PER IL DISEGNO INDUSTRIALE
DELEGAZIONE LAZIO

BACK

reddot design award
winner 2011

IL CAVALLETTO

DESIGN INDEX ADI 2013

TT

DESIGN INDEX ADI

reddot design award
winner 2016

THE ONE

ADI ASSOCIAZIONE PER IL DISEGNO INDUSTRIALE
DELEGAZIONE EMILIA-ROMAGNA

la timeline di the.artceram...
the.artceram timeline...

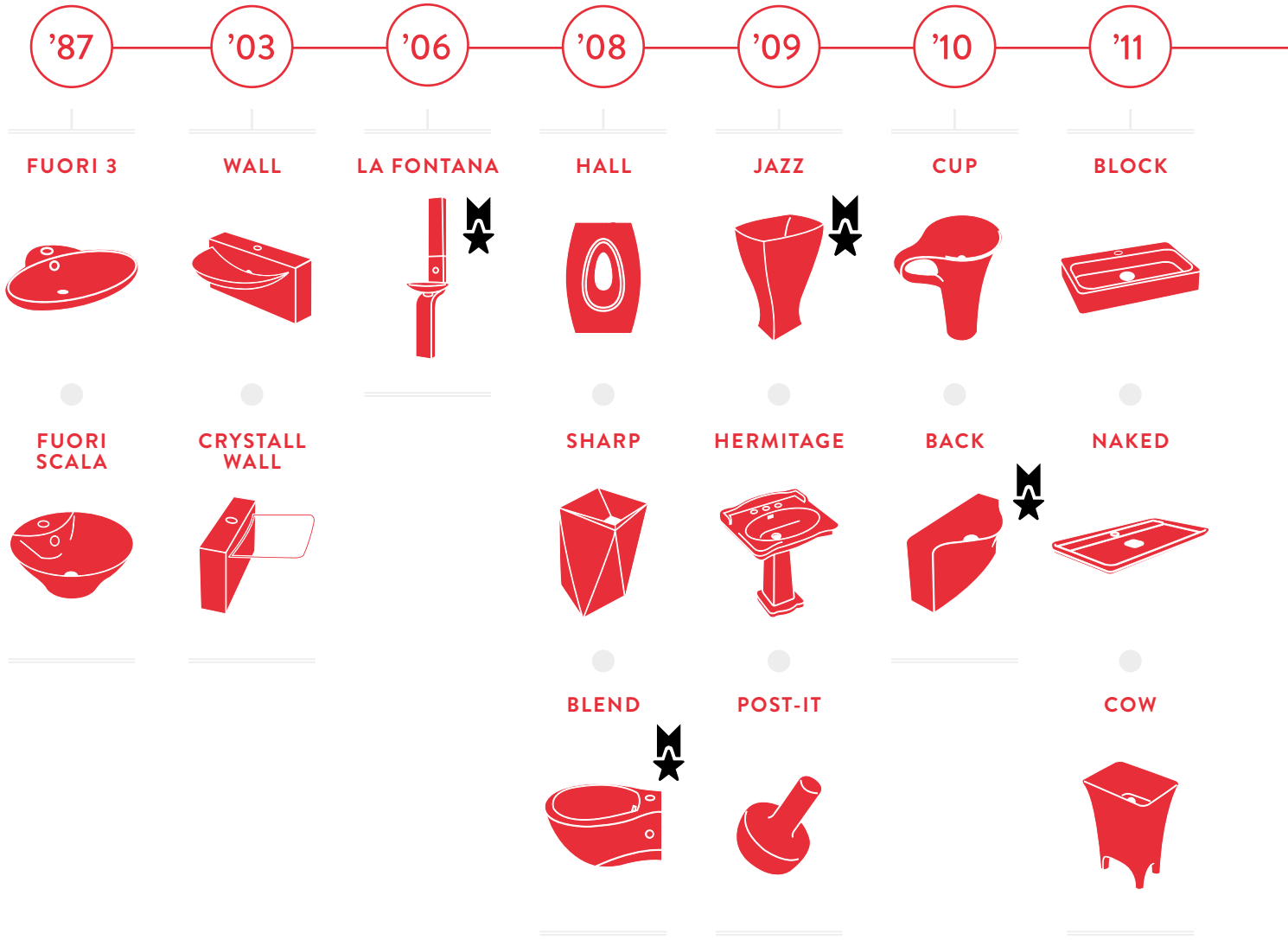

prodotto premiato
awarded product

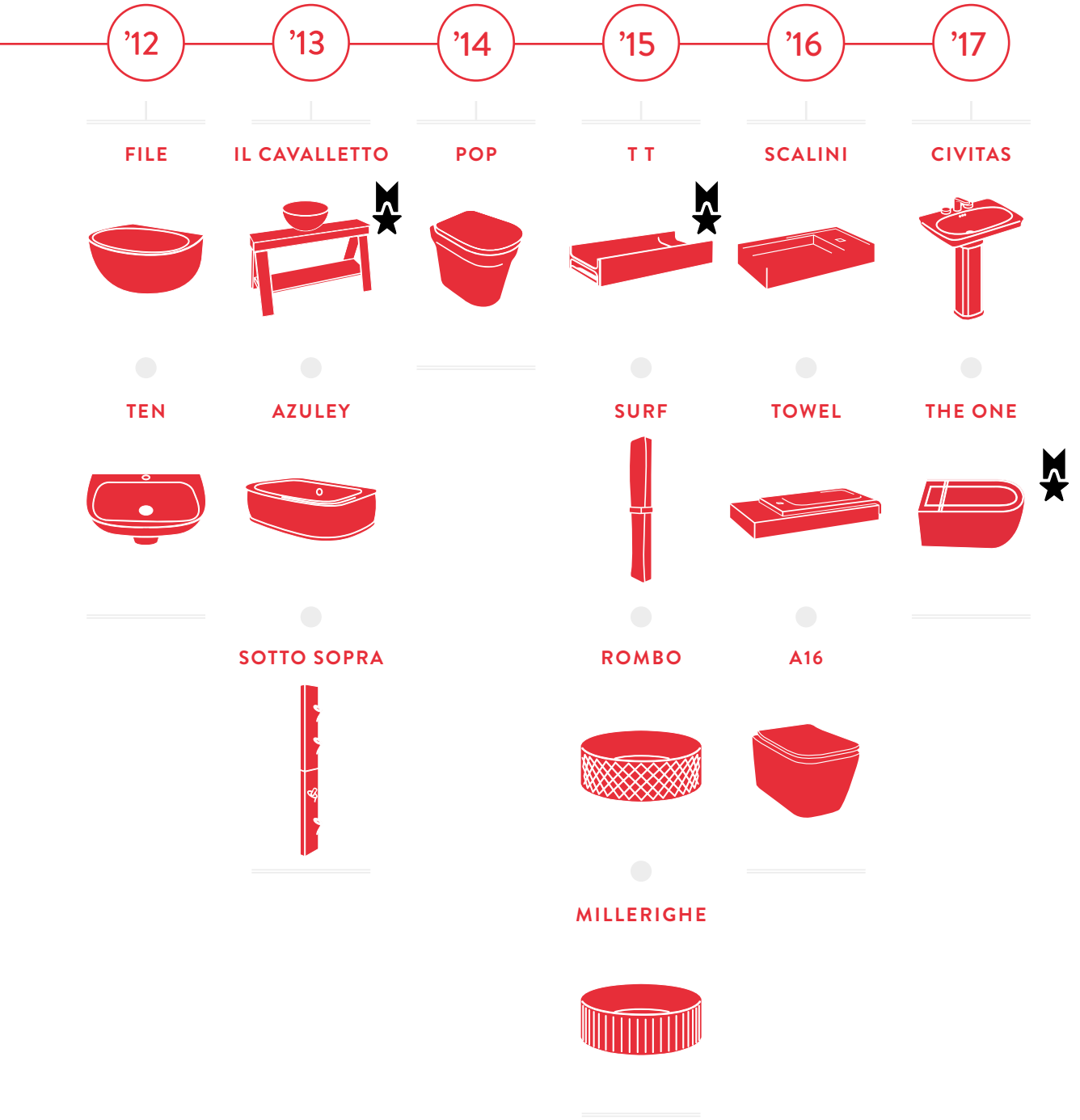
'12
'13
'14
'15
'16
'17
FILE
IL CAVALLETTO
POP
T T
SCALINI
CIVITAS
TEN
AZULEY
SURF
TOWEL
THE ONE
SOTTO SOPRA
ROMBO
A16
MILLERIGHE

ONESHOT

TT
SURF
IL CAVALLETTO
SOTTO SOPRA + UP
DROP
NAKED SYSTEM
CUP
SHARP
MISS
WIRE

T T

Designed by Meneghello Paolelli Associati

Il lavabo sospeso T T disegnato da Meneghello Paolelli Associati riprende la caratteristica forma della trave a doppia T utilizzata in architettura per la costruzione di edifici, un riferimento all'idea che tutto il materiale esplica la sua resistenza sotto sollecitazione. Due ali a facce esterne parallele, sono collegate con un'anima perpendicolare: una faccia della T è agganciata a muro, mentre l'altra forma il bordo frontale del lavabo. Il lavabo è in Livingtec, cm 90x40. E' possibile posizionare il rubinetto a muro o in appoggio sul piano laterale. Il lavabo si completa con l'aggiunta di accessori posizionati sopra, sotto e frontalmente: ganci, barra porta asciugamani e tavoletta di legno che funziona come punto di appoggio spostabile sui bordi del lavabo.

The TT wall-hung washbasin, designed by Meneghello Paolelli Associati, reminds of the typical shape of the double-T beam used when building edifices and refers to the idea that any material shows is resistance under stress. Two external and parallel wing-like shapes are connected by a vertical core: one face of the T is fixed to the wall while the other forms the frontal rim of this 90x40cm washbasin made in Livingtec. The faucet can be placed on the wall or on the side of the washbasin. Various accessories can be placed on top, underneath or frontally: hooks, a towel bar and a supporting wooden tray that can move along the rims.

DESIGN INDEX ADI

reddot design award
winner 2016

OSL011

OSL011
ACA037

ACA037

TT / **OVERVIEW**

	colore	codice	kg	pz. pallet Italia	pz. pallet Export	euro
TT (Livingtec) | 90 x 40 lavabo sospeso/appoggio in Livingtec satinato + porta salviette laterale in legno + fissaggi , senza foro rubinetteria (1 foro su richiesta) *wall-hung/countertop washbasin in satin Livingtec + lateral wood towel rail + fitting system kit, without taphole (1 hole upon request)*		**OSL011 01; 00**	18	-	-	
ripiano in legno rovere *oak wooden tray*		**ACA037**	1	-	-	
sifone cilindrico - *siphon*		**ACA022**	1	-	-	

OSL011 TT

lavabo sospeso/appoggio in Livingtec satinato + porta salviette laterale in legno

wall-hung/countertop washbasin in satin Livingtec + lateral wood towel rail

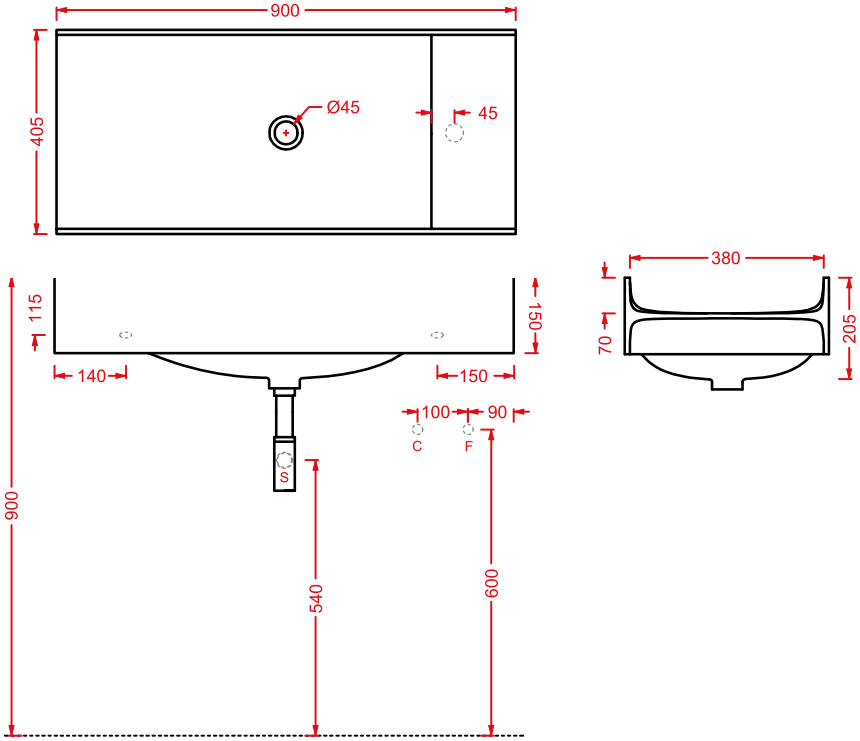

SURF

Designed by Meneghello Paolelli Associati

Surf è il primo radiatore in ceramica, disegnato per The.Artceram da Meneghello Paolelli Associati, realizzato in collaborazione con l'azienda Ridea che ha condiviso il know-how per le resistenze interne del corpo riscaldante. Un corpo essenziale in ceramica con una superficie frontale morbida e fluida che può posizionarsi in verticale oppure in orizzontale, diventando una piccola mensola in ceramica. Il radiatore viene accompagnato da un sistema di accessori che completano la funzionalità: un gancio e una barra metallica per appendere accappatoio e salviette. Un corpo scaldante coordinato agli altri elementi ceramici della zona bagno, dalle forme contenute, che richiama l'idea di leggerezza e praticità.

Surf is the first ceramic radiator designed for The.ArtCeram by Meneghello Paolelli Associati realized in partnership with Ridea which shared their know-how concerning the internal resistance of the radiator.
Surf is characterized by a an essential ceramic shell with soft and smooth lines and can be placed vertically and horizontally as a ceramic shelf.
Surf can be equipped with accessories that exalt its practicality: a hook and a metallic bar where towels and robes can be hanged.
Surf is a compact heating body that goes harmoniously with the other ceramic elements of the bathroom and recalls the idea of lightness and practicality.

OSC004

OSC004

OSC005

OSC006

OSC007

OSC006

SURF/**OVERVIEW**

	colore	codice	kg	pz. pallet Italia	pz. pallet Export	euro
SURF | 130 x 16 x 10 radiatore elettrico verticale singolo + porta salviette cromato + fissaggi + termostato wireless *single vertical electric radiator + chromed towel holder + fitting system + wireless thermostat*	◯	**OSC004 01; 00**	10,5	-	-	

SURF | 130 x 32,5 x 10 radiatore elettrico verticale doppio + porta salviette cromato + fissaggi + termostato wireless *double vertical electric radiator + chromed towel holder + fitting system + wireless thermostat*	◯	**OSC005 01; 00**	21	-	-	

SURF | 130 x 16 x 10 radiatore elettrico orizzontale singolo + porta salviette cromato + fissaggi + termostato wireless *single horizontal electric radiator + chromed towel holder + fitting system + wireless thermostat*	◯	**OSC006 01; 00**	10,5	-	-	

SURF | 130 x 32,5 x 10 radiatore elettrico orizzontale doppio + porta salviette cromato + fissaggi + termostato wireless *double horizontal electric radiator + chromed towel holder + fitting system + wireless thermostat*	◯	**OSC007 01; 00**	21	-	-	

*termostato wireless
wireless thermostat

OSC004 SURF
radiatore verticale singolo
vertical radiator single

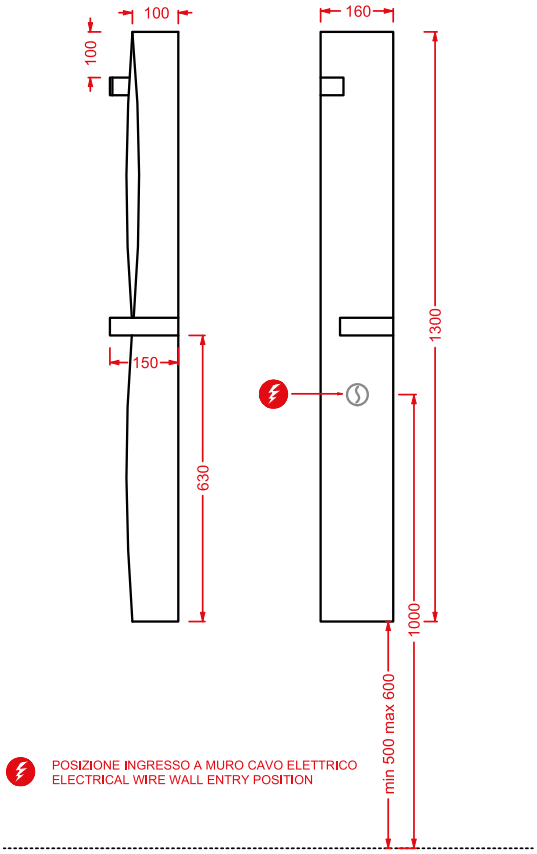

OSC005 SURF
radiatore verticale doppio
vertical radiator double

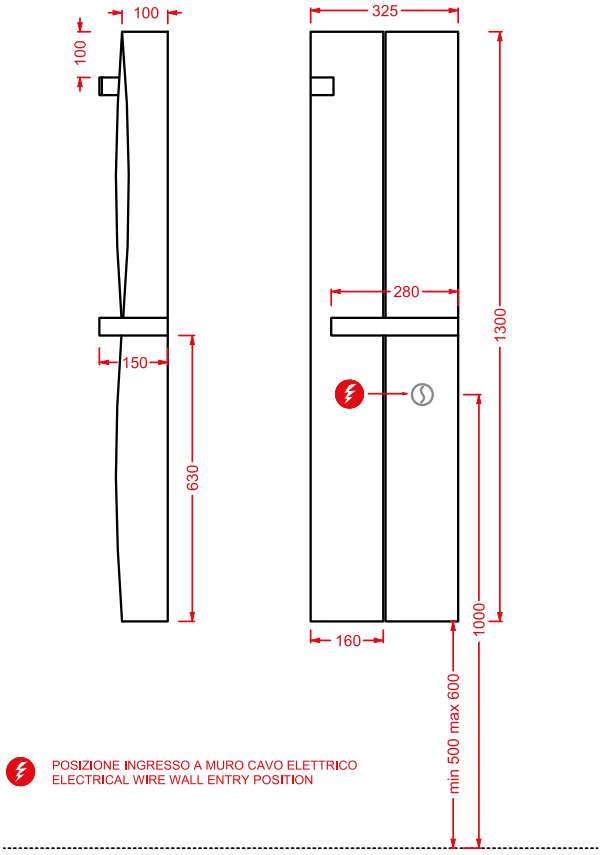

OSC006 SURF
radiatore orizzontale singolo
horizontal radiator single

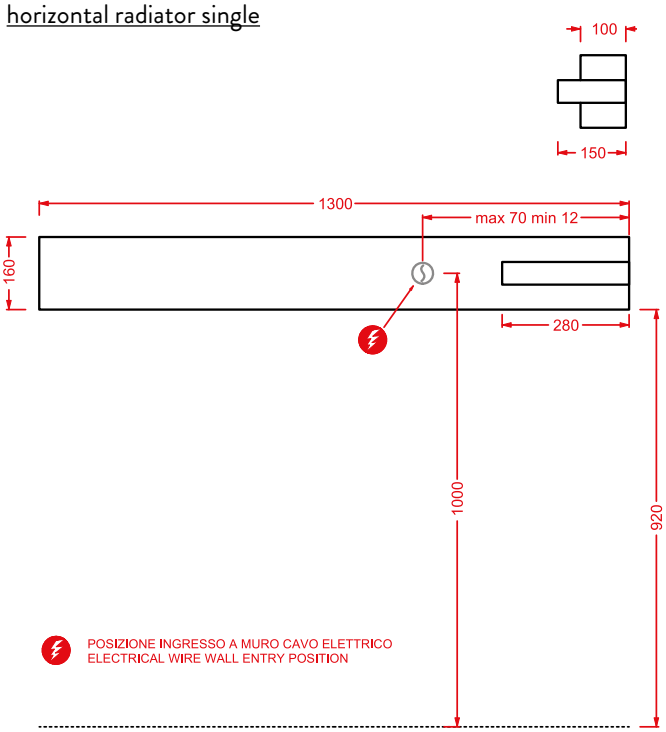

OSC007 SURF
radiatore orizzontale doppio
horizontal radiator double

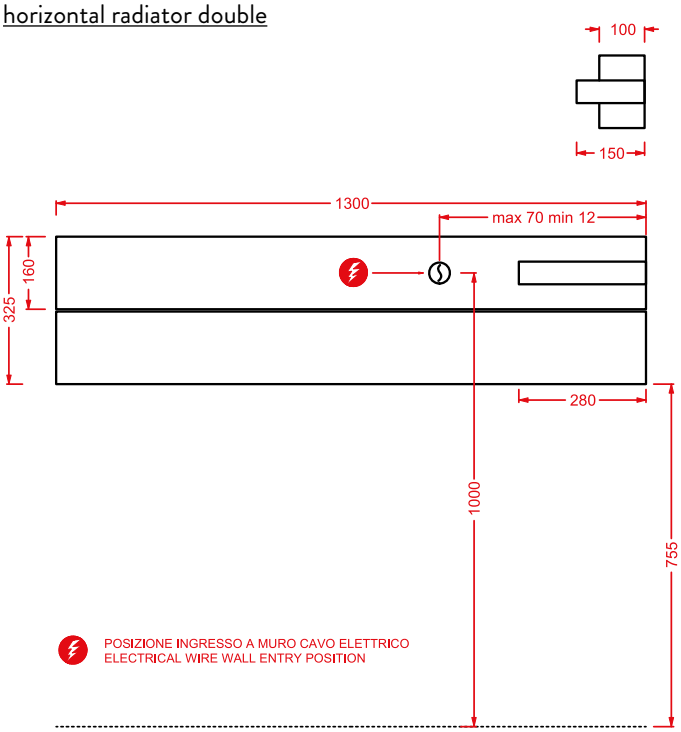

*tutti i prodotti sono dotati di porta salviette cromato e kit di fissaggio every product has chromed towel holder and fitting system kit

IL CAVALLETTO

Designed by Meneghello Paolelli Associati

Artceram negli ultimi anni ha fatto della zona lavabo il suo focus strategico, sperimentando modi originali per integrare le varie funzioni che caratterizzano quest'area: lavabo, rubinetteria, piano d'appoggio, contenitori, mensole, luce, specchio. Con Il Cavalletto assistiamo ad una piccola rivoluzione del mobile bagno. Fino ad ora il piano del lavabo é sempre stato concepito come un'area bidimensionale, base d'appoggio per lavabo, rubinetti ed accessori vari. Il Cavalletto mette in linea tutti gli elementi, disponendoli in fila indiana su di una barra di ceramica sorretta da due cavalletti di legno.

Artceram always experiments original solutions to expand the functionality of the washbasin area, mixing in different ways the different functions (basin, taps and fittings, shelves, towel rails, light, mirror, ...). Il Cavalletto represent a small revolution in bathroom furniture, expanding the functionality of bathroom furnishing elements, re-arranging them into a small space. All the elements are aligned along a 16 cm deep ceramic bar supported by two wooden trestles. The elements can be moved along this line. The washbasin is placed at the center, with the faucet that can be placed on the right or the left (or on the wall). The ends of the bar contain a small ceramic shelf and Kelvin LED table lamp, co-branded with Flos with adjustable head and the switch located in the head.

DESIGN INDEX ADI 2013

OSA002
LCL001
OSC001
OSL002

LCL001

IL CAVALLETTO/**OVERVIEW**

	colore	codice	kg	pz. pallet Italia	pz. pallet Export	euro
IL CAVALLETTO 120 x 50 H 85 barra ceramica + struttura rovere + griglia + lavabo La Ciotola 46 + piletta + raccordi squadro flex *ceramic bar + oak wood frame + shelf staves + La Ciotola 46 washbasin + drain + flex joints*	◯	**OSL002 01; 00**	35	-	-	
sifone cilindrico - *siphon*		**ACA022**	1	-	-	

piattino in ceramica 35 x 35 *ceramic tray*	◯	**OSC001 01; 00**	2	-	-	

lampada Flos Kelvin led 46,7 x 56,5 *Flos Kelvin led lamp*	◯	**OSA002**	1,5	-	-	

OSL002 IL CAVALLETTO 120

barra ceramica + struttura essenza + lavabo La Ciotola 46

ceramic bar + wood frame + La Ciotola 46 washbasin

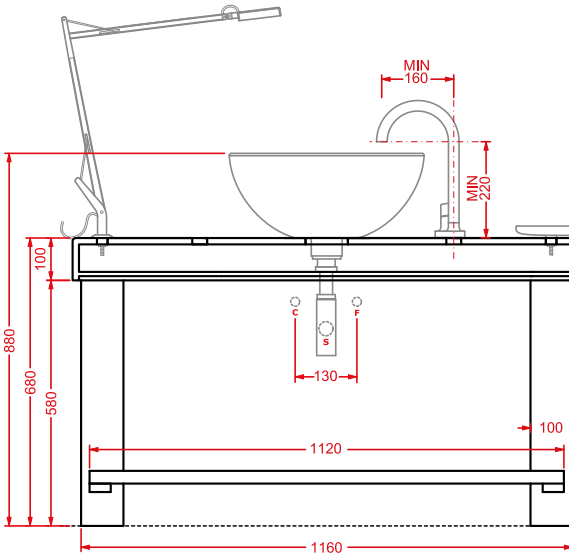

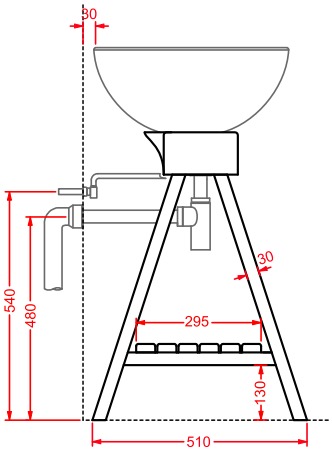

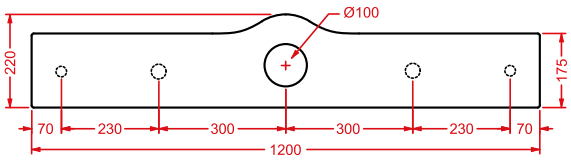

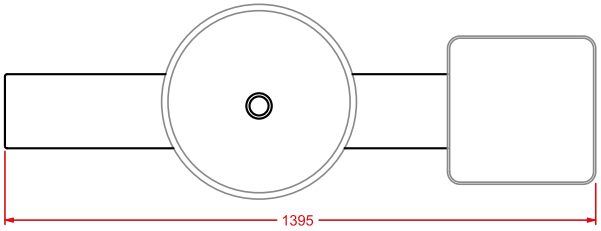

SOTTO SOPRA + UP

Designed by Meneghello Paolelli Associati

Sotto Sopra risponde alla necessità di reinterpretare in modo nuovo l'elemento accessorio nella zona bagno, pensato non più come elemento funzionale singolo ma come un unico modulo strutturato multifunzionale, complementare alla ceramica sanitaria e accessibile a seconda delle esigenze degli ambienti in cui è integrato. Sotto Sopra si presenta come una barra ceramica multifunzionale da cui escono in modo fluido gli accessori. All'interno dell'ambiente bagno una o più barre in ceramica possono essere posizionate singolarmente, affiancate oppure sovrapposte in un'unica colonna con una disposizione particolarmente utile nel caso di bagni di piccole dimensioni. Nascono diverse possibilità di combinazione a seconda che le funzioni accessorie siano legate all'utilizzo dei lavabi, dei sanitari, della doccia oppure siano inseriti come semplici elementi decorativi del bagno. La barra di ceramica può essere accessoriata con portasalviette, dispenser per sapone, sede per phon o profumatori per ambiente, portavasi, portarotolo, portascopino.

Sotto Sopra responds to the need to reinterpret the accessory element in the bathroom area. It has been conceived and designed not as a single functional element but as a single multi-functional structured module, complementary to sanitary wares and accessorized according to the needs of the environment in which it is integrated. Sotto Sopra is a multi-functional ceramic bar from where accessories smoothly come out. One or more bars can be positioned individually, side by side or one on top of the other to form a column, this last option being particularly useful for bathrooms of small dimensions. Sotto Sopra can be differently combined depending on how its functions relate to the use of washbasins, sanitary wares, shower or if used as simple decorative elements in the bathroom. The bar can be equipped with ceramic towel bars, soap dispensers, as a place for hair dryer or fragrancers to infuse your surroundings, pot holders, toilet roll holders and toilet brush holders.

OSC003
ACA029
ACA027
OSC002
ACA030
ACA031

SOTTO SOPRA SYSTEM

configurazioni possibili degli accessori disponibili sulla barra di ceramica
possible configurations of accessories on the ceramic bars

gli accessori...
the accessories...

DOSATORE
DISPENSER

TAPPO
CAP

ANELLO
RING

SCOPINO
BRUSH

PORTA RIVISTE
MAGAZINE HOLDER

OSC003
ACA029
ACA028
ACA027
ACA031

UP URINAL SYSTEM

configurazioni possibili orinatorio
possible urinal configurations

A

B

C

D

E

F

OSO001

U P / **OVERVIEW**

	colore	codice	kg	pz. pallet Italia	pz. pallet Export	euro
UP | 40 x 30 h 85 orinatoio + kit di fissaggio+ sifone *urinal + fitting system kit + siphon*	◯	**OSO001 01; 00**	16	10	20	

UP CON SENSORE DI SCARICO | 40 x 30 h 85 orinatoio con sensore di scarico + kit di fissaggio+ sifone *urinal with flushing sensor + fitting system kit + siphon*	◯	**OSO002 01; 00**	16	10	20	

SOTTO SOPRA/**OVERVIEW**

	colore	codice	kg	pz. pallet Italia	pz. pallet Export	euro
SOPRA | 20 x 86		**OSC003 01; 00**	11	20	50	

sistema ceramica

ceramic system

SOTTO | 20 x 95		**OSC002 01; 00**	11	20	50	

sistema ceramica

ceramic system

	colore	codice	kg	pz. pallet Italia	pz. pallet Export	euro
SOTTO SOPRA dosatore *dispenser*		**ACA027**	0,1	-	-	

	colore	codice	kg	pz. pallet Italia	pz. pallet Export	euro
SOTTO SOPRA tappo *cap*		**ACA028**	0,1	-	-	

	colore	codice	kg	pz. pallet Italia	pz. pallet Export	euro
SOTTO SOPRA anello *ring*		**ACA029**	0,1	-	-	

	colore	codice	kg	pz. pallet Italia	pz. pallet Export	euro
SOTTO SOPRA scopino *brush*		**ACA030**	0,1	-	-	

	colore	codice	kg	pz. pallet Italia	pz. pallet Export	euro
SOTTO SOPRA		**ACA031**	0,2	-	-	

porta riviste

magazine holder

OSO001 UP
orinatorio
urinal

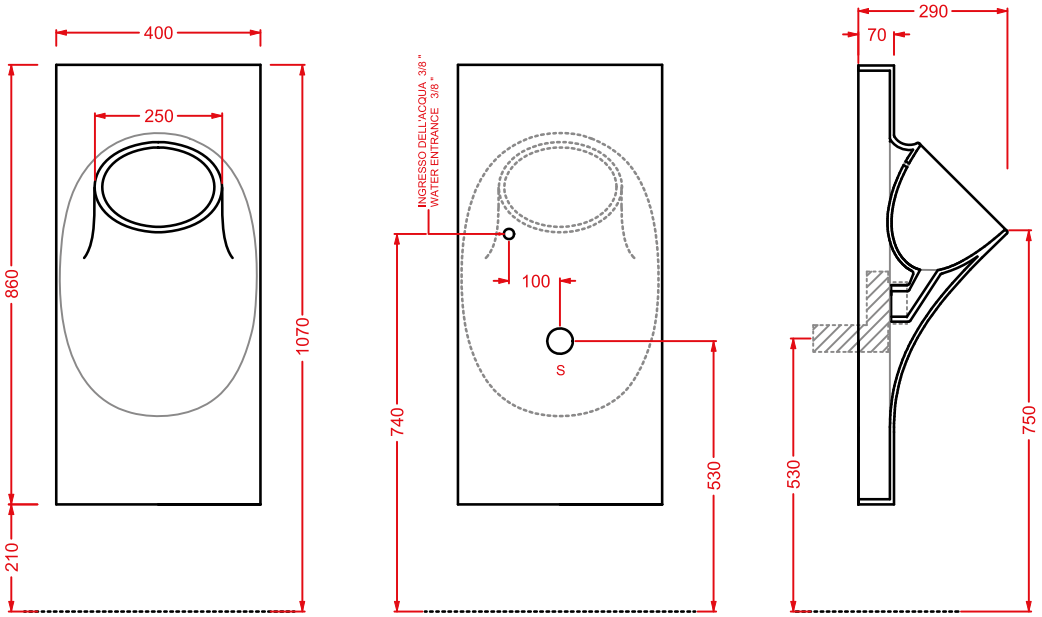

OSC002 SOTTO
sistema ceramica
ceramic system

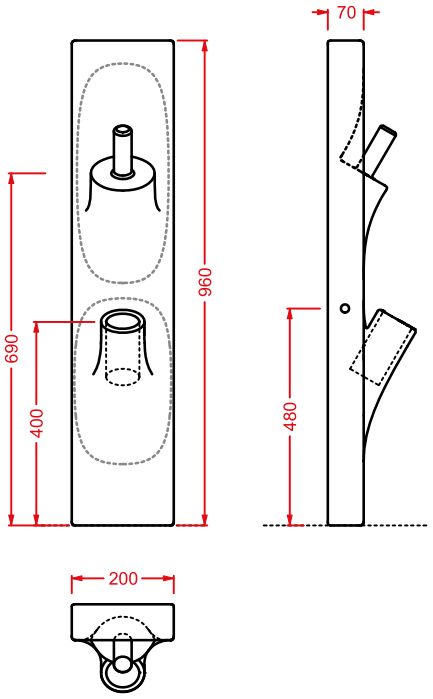

OSC003 SOPRA
sistema ceramica
ceramic system

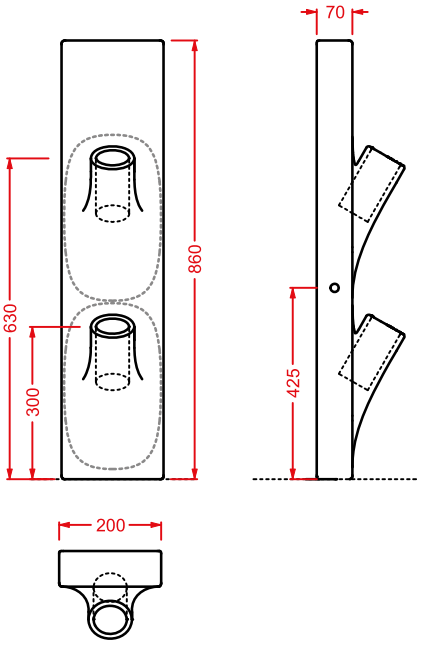

DROP

Drop è come una goccia d'acqua che scivola lungo la parete lasciando un'impronta nella ceramica. È un orinatoio molto stretto ed alto, concettualmente diverso dai soliti sistemi poiché occupa uno spazio limitato. Una fascia parallela al muro che scende e si piega nella parte del bacino. La vasca che si viene a creare è come una cucchiaiata scavata nel materiale. Le placche a muro permettono di creare una struttura stabile, senza comunque compromettere l'estetica del prodotto.

Drop as a water drop that slides down along the surface and leaves a footprint in the ceramic. A very tall and narrow urinal that takes up less room in the bathroom, very different from all the other urinals. The bowl is like a spoonful on the material.

OSO003

OSO003

DROP/**OVERVIEW**

	colore	codice	kg	pz. pallet Italia	pz. pallet Export	euro
DROP | 27 x 32 h 90		**OSO003 01; 00**	20	16	24	

orinatoio + kit di fissaggio + sifone

urinal + fitting system kit + siphon

DROP | 27 x 32 h 90		**OSO004 01; 00**	20	16	24	

orinatoio con sensore di scarico
+ kit di fissaggio+ sifone

urinal with flushing sensor
+ fitting system kit + siphon

OSO003 DROP

orinatoio

urinal

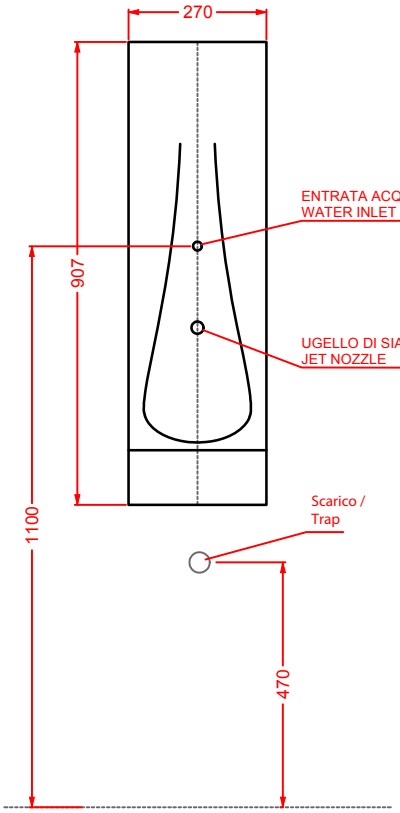

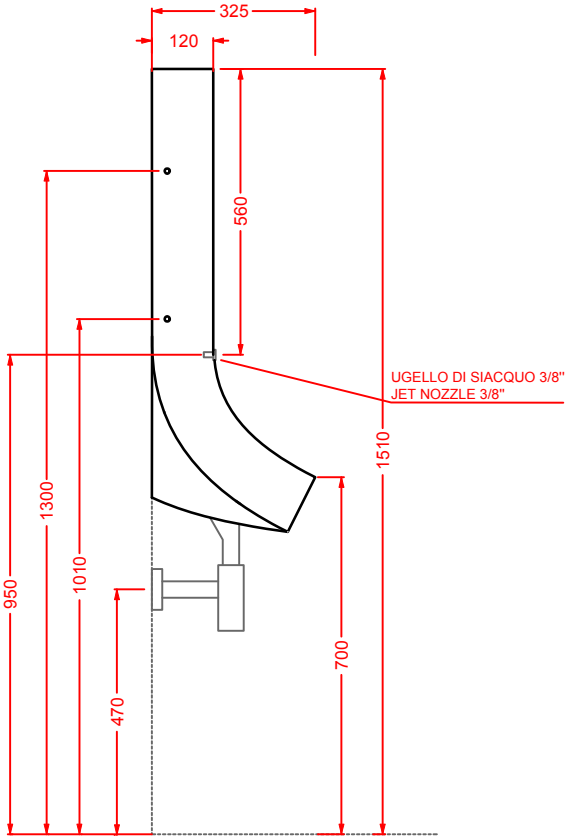

OSO004 DROP ORINATOIO CON SENSORE DI SCARICO

orinatoio con sensore di scarico

urinal with flushing sensor

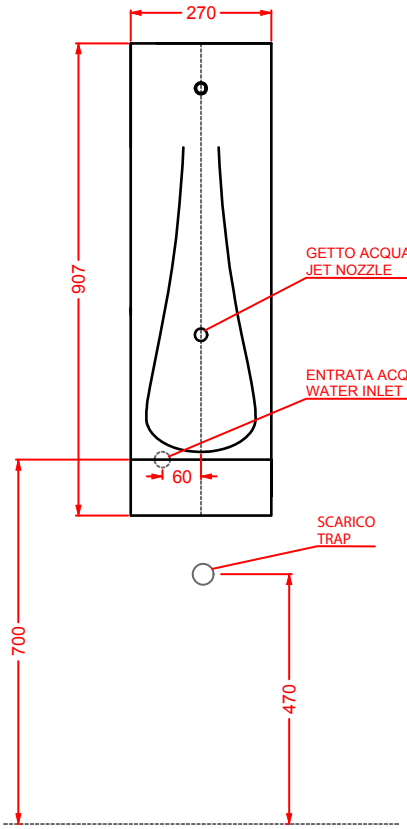

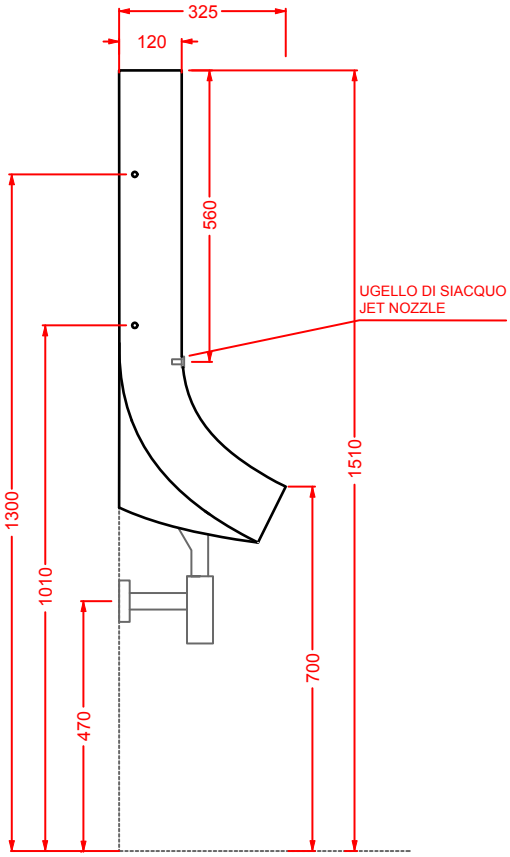

NAKED SYSTEM

Designed by Meneghello Paolelli Associati

Naked é un lavabo a bordo fino che nasce come estremizzazione e virtuosismo nella lavorazione della ceramica. Un lavabo utilizzato come vasca di grandi dimensioni in cui tutta l'ampia superficie diventa catino contenitivo.
Per Naked sono stati creati Slitta e Trapezio due mobili bagno "nudi", che lasciano a vista il telaio realizzato in legno rovere, rovere sbiancato e wengé.
Un progetto che richiama la linearitá, l'eleganza e l'essenzialitá del design scandinavo. I due telai hanno un ampio piano di appoggio e una barra portasalviette in legno.

Naked is a washbasin which represents an extreme result in the ceramic process, thanks to its thin rim. It can be used as a sink of wide dimensions for its large basin.
For this item, we have created two "naked" bathroom furnitures Slitta and Trapezio with an "open" frame in oak, whitewash oak and wengé.
A project which reminds the essentiality, the elegance and the simplicity of the Scandinavian design. The two frames have a wide shelf and a wooden towel bar.

NAL001
ACM011

NAKED SYSTEM

il lavabo da appoggio...
the countertop washbasin...

Naked è pensato per essere montato su Slitta e Trapezio
Naked can be installed on Slitta and Trapezio

TRAPEZIO
telaio legno - wood frame
97 x 53 h 78

SLITTA
telaio legno - wood frame
97 x 53 h 78

NAL001
ACM015

NAKED SYSTEM/**VARIATIONS**

legno - wood...

rovere
oak

rovere sbiancato
whitewash oak

NAKED SYSTEM/**OVERVIEW**

	colore	codice	kg	pz. pallet Italia	pz. pallet Export	euro
NAKED SYSTEM | 98 x 54		**NALOO1 01; 00**	20	20	30	

lavabo appoggio + piletta
+ raccordi squadro flex

countertop washbasin + drain
+ flex joints

SLITTA | 97 x 53 h 78	**ACM014**	15	2	4	
telaio legno	**ACM015**	15	2	4	

wood frame

ripiano dogato	**ACM020**	3	-	-	
shelf staves	**ACM021**	3	-	-	

TRAPEZIO | 97 x 53 h 78	**ACM011**	19	2	4	
telaio legno	**ACM012**	19	2	4	

wood frame

NAL001 NAKED SYSTEM
lavabo appoggio
countertop washbasin

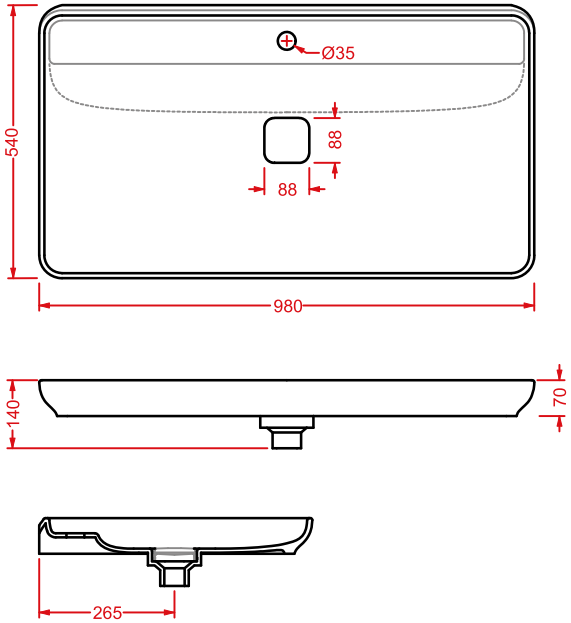

ACM014 SLITTA
telaio legno
wood frame

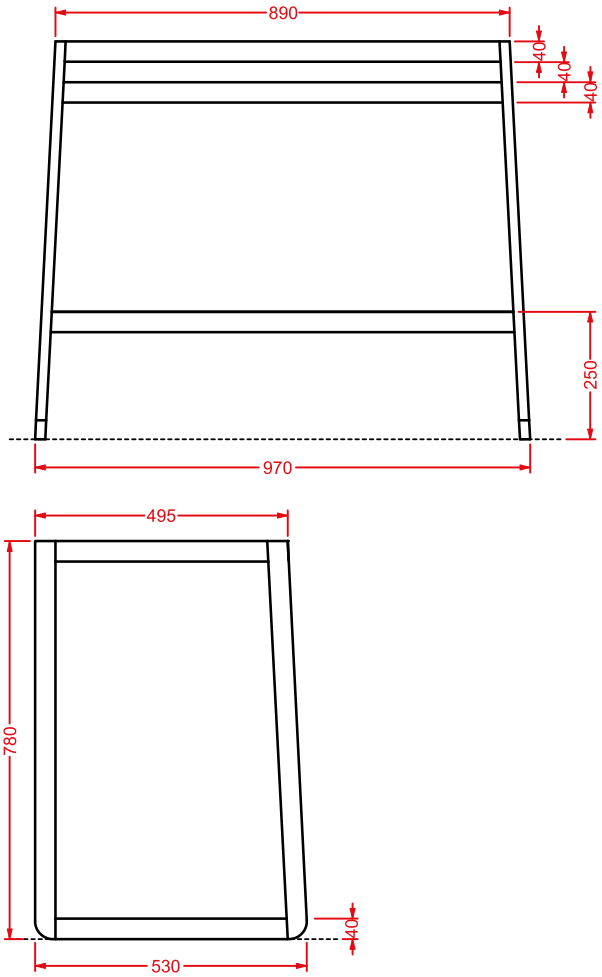

ACM011 TRAPEZIO
telaio legno
wood frame

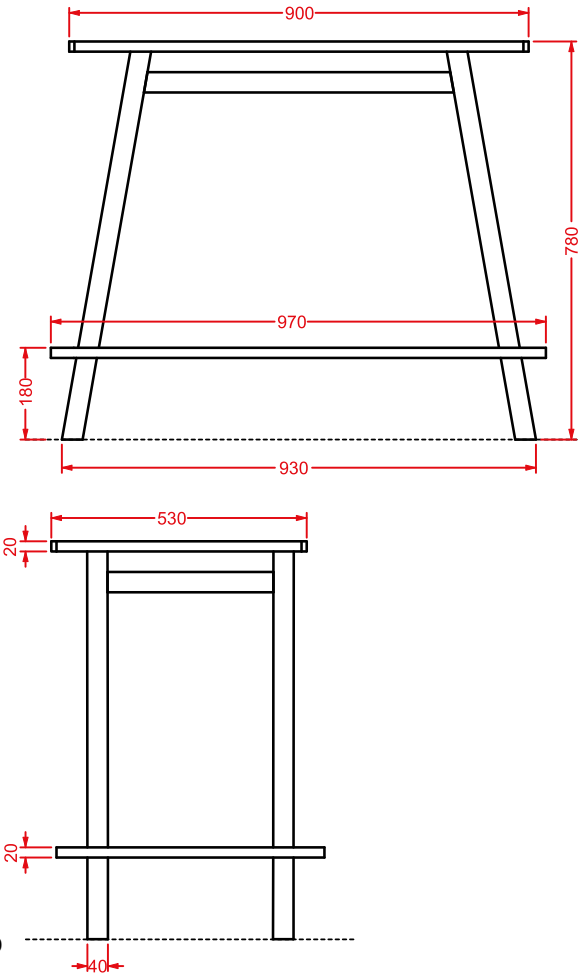

CUP

Designed by Meneghello Paolelli Associati

Una citazione leggera, il lavabo centrostanza Cup é un ironico omaggio alla tazzina da caffé, icona italiana per eccellenza, espressione di un quotidiano normale dove il manico della tazza diventa un "utile" porta salviette.
Un chiaro riferimento alla Pop Art che attinge provocatoriamente i propri soggetti dall'universo dell'uso e del consumismo quotidiano. Realizzato in Livingtec, nelle finiture bianca lucida o bicolore bianco&nero.

A light citation, Cup is a freestandig washbasin, an ironic tribute to the coffee cup, the Italian icon for excellence. The handle of the cup becomes a "useful" towel rail. A clear allusion to Pop Art, which taps into its provocative subject from the universe of consumerism. Cup is made of Livingtec in white colour, or in black and white gloss finish.

ONESHOT - CUP

OSL005

OSL004

CUP/**OVERVIEW**

	colore	codice	kg	pz. pallet Italia	pz. pallet Export	euro
CUP (Livingtec) | 70 x 50 h 85 lavabo centrostanza + sifone +piletta finitura bianca lucida *freestanding washbasin + siphon + drain* *white gloss finish*	○	**OSL004 01; 00**	27	-	-	

CUP | 70 x 50 h 85 lavabo centrostanza + sifone + piletta decoro bianco e nero *freestanding washbasin + siphon + drain* *black & white decor*	●	**OSL004 01; 50**	27	-	-	

CUP (Livingtec) | 70 x 50 h 42,5 lavabo appoggiato + piletta finitura bianca lucida *countertop washbasin + drain* *white gloss finish*	○	**OSL005 01; 00**	20	-	-	

CUP | 70 x 50 h 42,5 lavabo appoggiato + piletta decoro bianco e nero *countertop washbasin + drain* *black & white finish*	●	**OSL005 01; 50**	20	-	-	

OSL004 CUP
lavabo centrostanza
freestanding washbasin

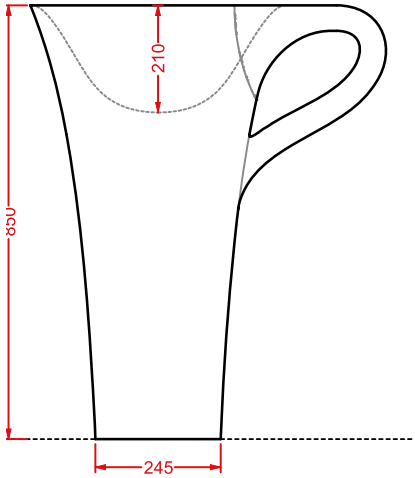

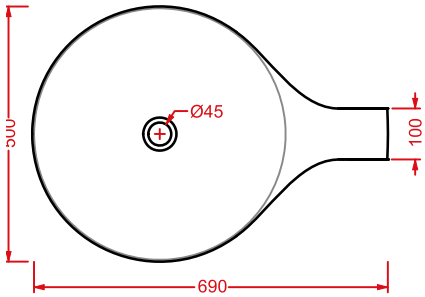

OSL005 CUP
lavabo appoggio
countertop washbasin

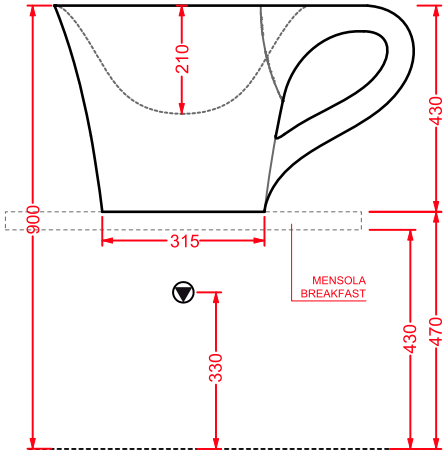

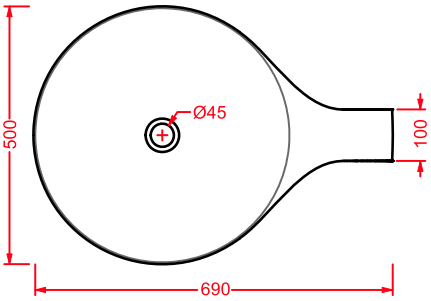

SHARP

Designed by Meneghello Paolelli Associati

Sharp nasce come elemento architettonico, una colonna estrusa, messa in torsione e sfaccettata. É un progetto formalmente rigoroso, freddo e tagliente. La rotazione del catino rispetto alla base crea una rete di punti attraverso i quali vengono costruite le otto superfici triangolari che compongono la struttura. Sharp puó essere utilizzato sia freestanding, con scarico a terra che appoggiato a parete, con scarico a muro. Il lavabo é infatti studiato in modo tale che la sfaccettatura posteriore sia complanare alla parete, consentendo cosí il perfetto accoppiamento lavabo-parete. La vasca completa le sfaccettature delle pareti, facendole convogliare verso lo scarico dell'acqua. Sharp é realizzato in Livingtec nella finitura bianca lucida.

Sharp is an architectural element, an extruded column that makes a twist and splits into faces. It is a rigorous, cold and sharp washbasin. The rotation of the basin from the base creates a network of points through which the eight triangular surfaces that compose the structure are created. Sharp may be used free-standing, with the drain on the ground, and back to wall, with the drain on the wall. The design of the basin allows the back face to be parallel to the wall. Sharp is made of Livingtec available in white gloss finish.

OSL008

SHARP ARRANGEMENTS

Posizionamento di Sharp rispetto al muro
Sharp arrangements with respect to the wall

lavabo a muro
back to wall washbasin

lavabo centrostanza
freestanding washbasin

OSL008

SHARP/**OVERVIEW**

	colore	codice	kg	pz. pallet Italia	pz. pallet Export	euro
SHARP (Livingtec) | 50 x 50 h 85	◯	**OSL008 01; 00**	30	-	-	

lavabo centrostanza/a muro + sifone
+ piletta finitura bianca lucida

freestanding / back to wall washbasin
+ siphon + drainwhite gloss finish

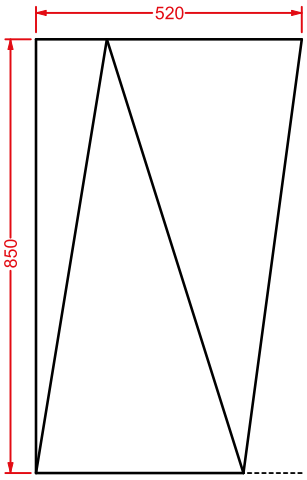

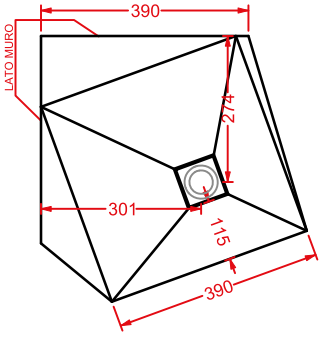

MISS

Superfici morbide, sinuose e avvolgenti caratterizzano Miss, lavabo d'arredamento centrostanza. Miss è un prodotto estremamente ergonomico che accompagna il corpo umano nell'atto di lavarsi. La superficie frontale nasce dal basso generando un invito per i piedi e si sviluppa per tutta l'altezza del prodotto modellandosi a cucchiaio nel catino, con un unico movimento fluido e dinamico.
Il lavabo centrostanza Miss è realizzato in Icetek light e prevede lo scarico a pavimento o a parete.

Smooth surfaces, sinuous and curvaceous depict Miss the freestanding washbasin. Miss is an extremely ergonomic product that compliments the human body whilst washing. The front surface emerges from the bottom welcoming the feet and it develops for all its height shaping like a spoon with a flowing and dynamic unique movement. Fabricated in Icetek light it supports wall or floor flush system.

OSL012

OSL012

OSL012

MISS/**VARIATIONS**

colori - colors...

bianco lucido
glossy white

nero lucido
glossy black

MISS/**OVERVIEW**

	colore	codice	kg	pz. pallet Italia	pz. pallet Export	euro
MISS (Livingtec) | 57 x 58 h 88	○	**OSL012 01;00**	45	2	6	
lavabo centrostanza + sifone + piletta finitura bianca lucida *freestanding washbasin + siphon* *+ drain white gloss finish*	●	**OSL012 03;00**	45	2	6	

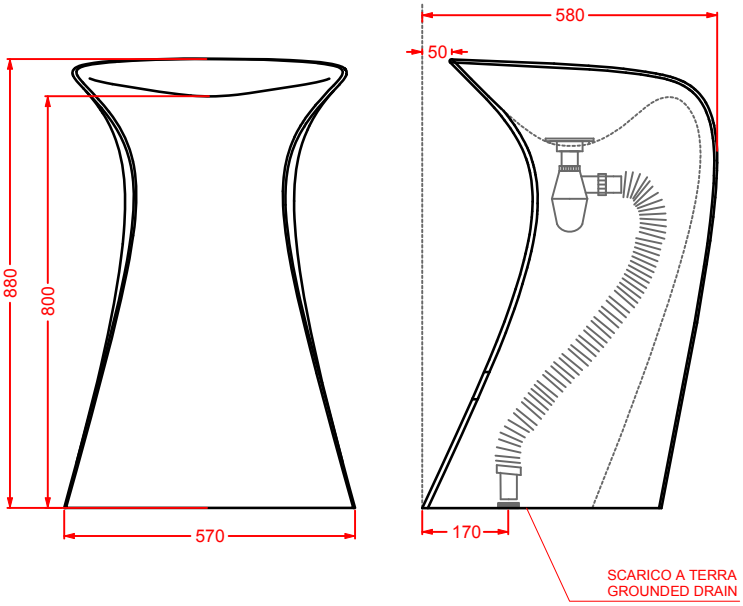

WIRE

Wire non è un classico lavabo mono-materico in ceramica, ma una composizione di due elementi distinti: la vasca, utilizzabile anche separatamente come lavabo d'appoggio, e la colonna portante, alleggerita dalla sua massa grazie ad una struttura di tondini metallici. La base è realizzata tramite la rivoluzione di 18 tondini che vengono percepiti come elementi sovrapposti, si ha così l'illusione ottica di una maglia.

Wire is not a one-piece freestanding washbasin, but a combination of two elements: the basin, that can be used as a countertop basin aswell, and the column, made up from a circular array of18 steel rods that gives the optical illusion of a meshwork.

WIL001
ACA045

WIL001
ACA045

WIRE/**OVERVIEW**

	colore	codice	kg	pz. pallet Italia	pz. pallet Export	euro
WIRE | ∅ 43	○	**WIL001 01;00**	10	20	34	
lavabo appoggio *countertop washbasin*	●	**WIL001 03;00**	10	20	34	

WIRE | 43 x 43 h 65	○	**ACA045 01;00**	8	8	14	
struttura metallica per Wire *Wire metal structure*	●	**ACA045 03;00**	8	8	14	
sifone scarico a terra *floor siphon*		**ACA046**	1	-	-	
sifone cilindrico - *siphon*		**ACA022**	1	-	-	

WIL001 + ACA045 WIRE

lavabo appoggio + struttura metallica Wire

countertop washbasin + Wire metal structure

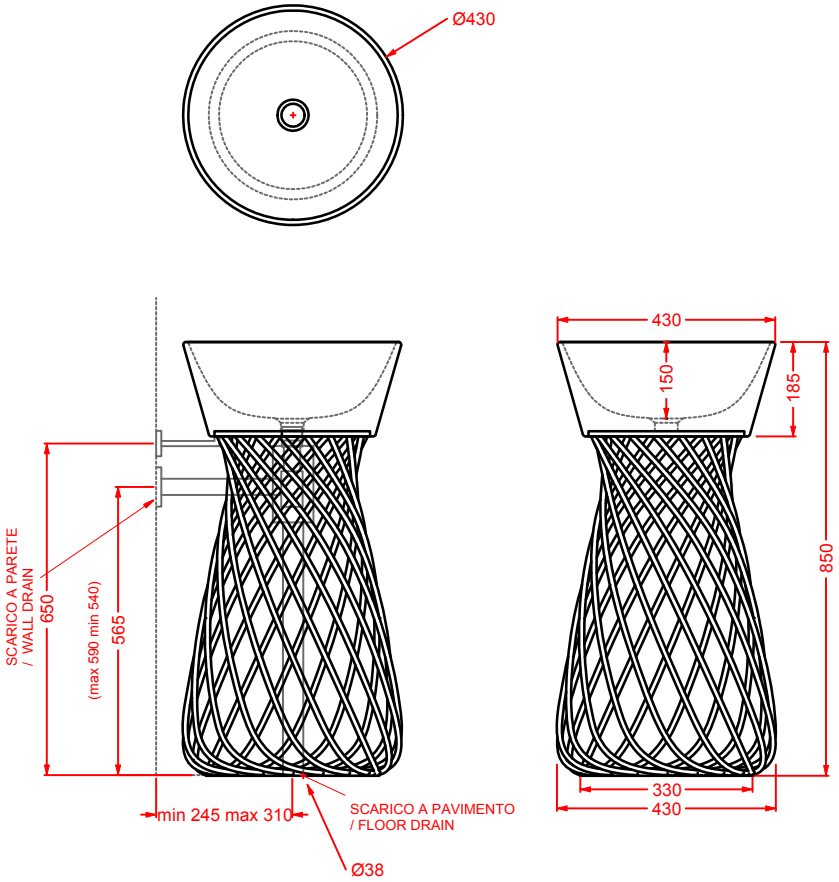

COLLEZIONI
COLLECTIONS

THE ONE
HI-LINE
JAZZ
AZULEY
CIVITAS
HERMITAGE
A16
FASTER
GIÒ EVOLUTION
FILE 2.0
BLEND
STEP
TEN
SMARTY 2.0

THE ONE

Designed by Meneghello Paolelli Associati

The One rappresenta un nuovo step evolutivo nel comparto della ceramica sanitaria. Bordo fino, assenza di brida e sedile senza cerniere rendono i sanitari unici e innovativi. La tecnologia rimless permette di togliere la camera ceramica e di ridurre il bordo al minimo. Segno distintivo di The One è il sedile senza cerniere (patent pending), incassato nel corpo ceramico. La tecnologia Wood-Skin® permette infatti di ricavare la copertura del wc dalla fresatura di un'unica lastra ad alta resistenza e ultrasottile, di soli 10mm. Lo sgancio è rapido, l'igiene totale. Il sedile incassato e continuo fino a parete evidenzia il bordo fino anche da chiuso, per un'estetica minimale e pulita, perfettamente coordinata al bidet. Arricchisce la collezione la consolle a bordo fino, caratterizzata da una linea elegante e morbida, forme minimali e dimensioni contenute. La superficie superiore del lavabo diventa, mediante un sottile canale dedicato, base di appoggio per due lastre distinte in tecnologia Wood-Skin®, che si srotolano al centro creando una superficie piana adatta ad appoggiare oggetti, modificando estetica e funzioni. Una modulazione flessibile degli elementi permette una copertura totale oppure parziale, lasciando i piani di appoggio laterali.

"The One" represents a new evolutionary step in the ceramic field. Rimless, thin-rim, small in size and an inset seat cover with no hinge system make this collection absolutely revolutionary and unique. Without the rim, this technology allows the elimination of the ceramic chamber and the reduction of edge resulting in a bigger bowl in same dimensions. The hallmark of "The One" is its hingless seat cover (patent pending) which is built into the slim rim. The Wood-Skin® technology allows the creation of the seat cover through the milling of a unique sheet, highly resistant and only 10mm slim. Easy take off seat, total cleaning. The inset seat cover highlights the thin rim even when closed, respecting the formal simmetry with the bidet. The collection The.One becomes enriched through the introduction of a new thin-rim Consolle characterized by elegant and soft lines, minimal shapes and contained dimensions. A special aesthetical device on the surface of the basin allows a combination of two ultra-resistant-thin sheets by Wood-Skin® technology to be mounted. These sheets can be unfolded creating a flat surface – where objects can be laid - that modifies the whole aesthetics and functionality of the basin. The unfolding of the sheets can be flexibly modulated leaving the lateral surfaces partially or totally covered.

ADI ADI ASSOCIAZIONE PER IL DISEGNO INDUSTRIALE
DELEGAZIONE EMILIA-ROMAGNA

THB001
THV001 +
THA001

THV001 +
THA001

THB001

THE FIRST EDGELESS RANGE

EDGELESS

Prima serie di sanitari a bordo fino con estetica unica ed innovativa depositata (004106912-0001 e 0002) e bacino più grande a parità di dimensioni.

First-ever series of thin rim sanitary-ware with a unique and revolutionary patended aesthetics (004106912-0001 e 0002) and bigger bowl in same dimensions.

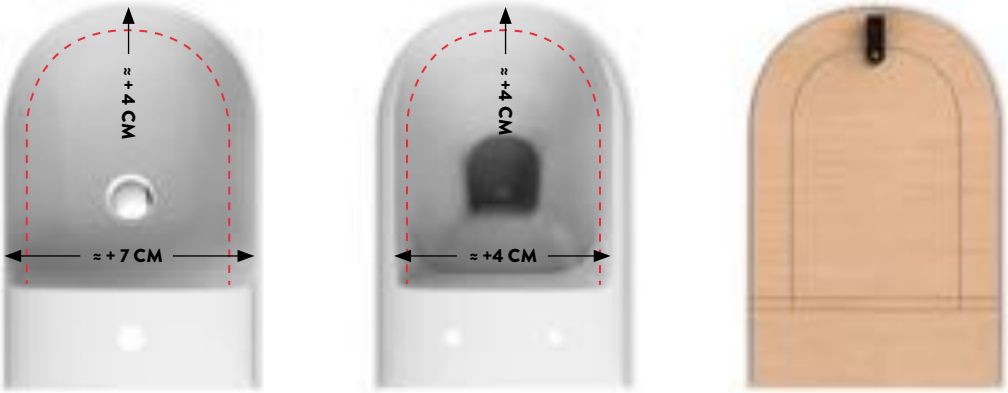

dimensione approssimativa bacino standard
rough dimensions of standard bowl

EDGELESS + RIMLESS WC

RIMLESS

La tecnologia rimless, con la conseguente eliminazione della brida, permette di togliere la camera ceramica e ridurre il bordo al minimo, ottenendo un'estetica ancora più minimal.

Without the rim, this technology allows the elimination of the ceramic chamber and the reduction of edge for enhanced minimal and clean aesthetics.

HINGELESS SEAT

HINGELESS

patent pending

La tecnologia Wood-skin® permette di ricavare il sedile dalla fresatura di un'unica lastra composta da due strati di materiale (PMMA e HPL / tranciato legno) inframezzati da un tessuto polimerico tecnico ad alta resistenza (resistenza a trazione ~50N/cm).

The Wood-skin® technology allows the creation of the seat cover through the milling of a unique sheet composed of two external layers (PMMA and HPL / multi-laminar wood veneer) with another highly resistant polymeric layer between them (traction resistance ~50N/cm).

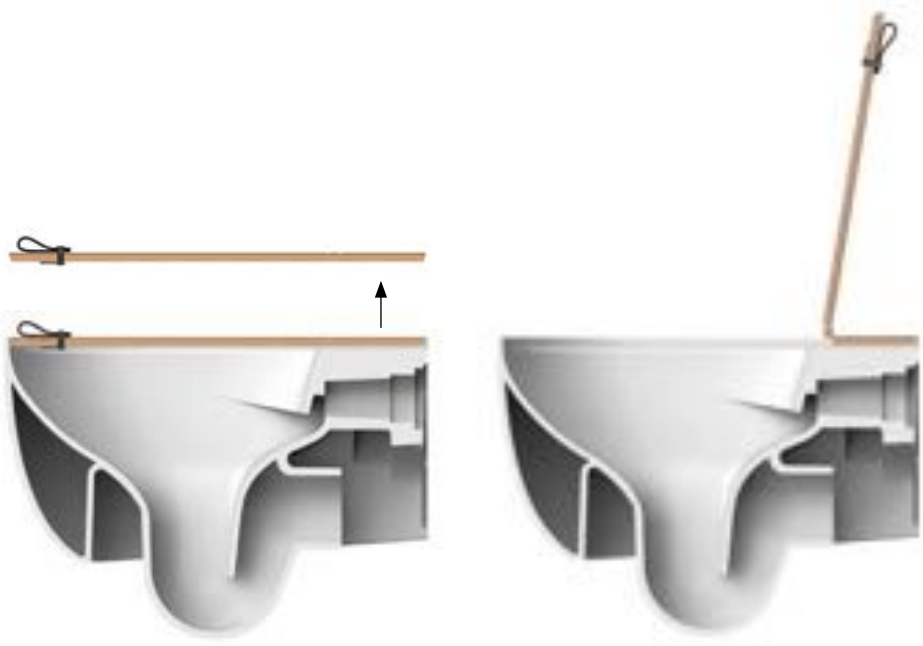

1

sedile ultra sottile (10mm)
senza cerniere

ultra slim seat (10mm)
with NO hinges

2

sedile incassato e continuo
fino a parete che evidenzia il bordo fino

the back to wall inset seat
highlights the thin rim

3

sgancio rapido
per una pulizia totale

easy take off
for a total cleaning

THE ONE/**VARIATIONS**

colori - colors...

bianco lucido
glossy white

bianco matt
matt white

nero lucido
glossy black

nero matt
matt black

giallo zinco
zync yellow

arancio cammeo
orange cameo

rosso corallo
red coral

grigio oliva
grey olive

blu zaffiro
blue sapphire

THE ONE WC SEAT/**VARIATIONS**

finiture - finishes...

bianco matt
matt white

nero matt
matt black

rovere
oak

noce canaletto
black walnut

inox
inox

titanio
titanium

oro rosa
rose gold

oro
gold

THE ONE OPENING SYSTEM

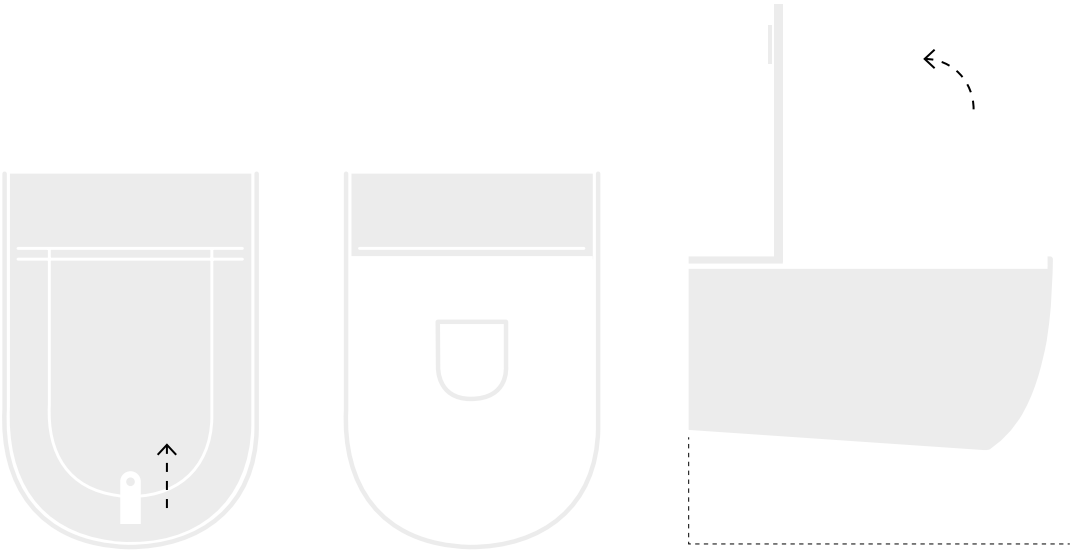

sollevare la linguetta di pelle come in figura per aprire sia il sedile che il coperchio
lift the leather tab as in figure to open both the seat and the lid

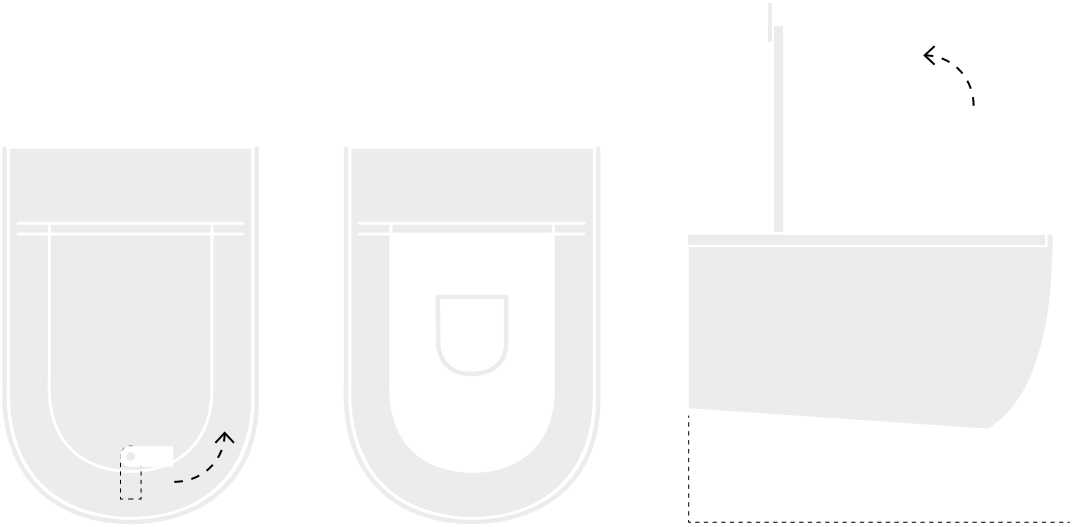

sollevare la linguetta di pelle ruotata di 90° per aprire solo il coperchio del sedile
a 90° turn as in the figure to open just the lid of the seat

THE ONE/**OVERVIEW**

	colore	codice	kg	pz. pallet Italia	pz. pallet Export	euro
THE ONE | 52 x 35						
vaso sospeso Senza Brida + kit di fissaggio *wall-hung Rimless WC + fitting system kit*		**THV001 01; 00**	17	12	20	
		THV001 03; 00	17	12	20	
		THV001 05; 00	17	12	20	
		THV001 17; 00	17	12	20	
		THV001 12; 00	17	12	20	
		THV001 13; 00	17	12	20	
		THV001 14; 00	17	12	20	
		THV001 16; 00	17	12	20	
		THV001 15; 00	17	12	20	

THE ONE | 52 x 35						
bidet sospeso + kit di fissaggio solo 1 foro *wall-hung bidet + fitting system kit just 1 hole*		**THB001 01; 00**	17	12	20	
		THB001 03; 00	17	12	20	
		THB001 05; 00	17	12	20	
		THB001 17; 00	17	12	20	
		THB001 12; 00	17	12	20	
		THB001 13; 00	17	12	20	
		THB001 14; 00	17	12	20	
		THB001 16; 00	17	12	20	
		THB001 15; 00	17	12	20	
sifone ridotto - *reduced siphon*		**ACA021**	1	-	-	
staffe di fissaggio per sospesi fischer *fitting system kit for wall-hung*		**ACA016**	4	-	-	

	colore	codice	kg	pz. pallet Italia	pz. pallet Export	euro
THE ONE		**THA001 80**	3	-	-	
sedile hi-tech per WC finitura bianco matt *hi-tech WC seat in matt white finish*						
sedile hi-tech per WC finitura nero matt *hi-tech WC seat in matt black finish*		**THA001 81**	3	-	-	
sedile hi-tech per WC finitura rovere *hi-tech WC seat in oak finish*		**THA001 82**	3	-	-	
sedile hi-tech per WC finitura noce canaletto *hi-tech WC seat in black walnut finish*		**THA001 83**	3	-	-	
sedile hi-tech per WC finitura inox *hi-tech WC seat in inox finish*		**THA001 79**	3	-	-	
sedile hi-tech per WC finitura titanio *hi-tech WC seat in titanium finish*		**THA001 78**	3	-	-	
sedile hi-tech per WC finitura oro rosa *hi-tech WC seat in rose gold finish*		**THA001 77**	3	-	-	
sedile hi-tech per WC finitura oro *hi-tech WC seat in gold finish*		**THA001 73**	3	-	-	

THE ONE | 90 x 40

consolle + kit di fissaggio
solo 1 foro

consolle + fitting system kit
just 1 hole

colore	codice	kg	pz. pallet Italia	pz. pallet Export	euro
	THL002 01; 00	17	12	20	
	THL002 03; 00	17	12	20	
	THL002 05; 00	17	12	20	
	THL002 17; 00	17	12	20	
	THL002 12; 00	17	12	20	
	THL002 13; 00	17	12	20	
	THL002 14; 00	17	12	20	
	THL002 16; 00	17	12	20	
	THL002 15; 00	17	12	20	

	colore	codice	kg	pz. pallet Italia	pz. pallet Export	euro
THE ONE		**THA002 80**	3	-	-	
cover hi-tech per consolle finitura bianco matt *hi-tech cover for consolle in matt white finish*						
cover hi-tech per consolle finitura nero matt *hi-tech cover for consolle in matt black finish*		**THA002 81**	3	-	-	
cover hi-tech per consolle finitura rovere *hi-tech cover for consolle in oak finish*		**THA002 82**	3	-	-	
cover hi-tech per consolle finitura noce canaletto *hi-tech cover for consolle in black walnut finish*		**THA002 83**	3	-	-	
cover hi-tech per consolle finitura inox *hi-tech cover for consolle in inox finish*		**THA002 79**	3	-	-	
cover hi-tech per consolle finitura titanio *hi-tech cover for consolle in titanium finish*		**THA002 78**	3	-	-	
cover hi-tech per consolle finitura oro rosa *hi-tech cover for consolle in rose gold finish*		**THA002 77**	3	-	-	
cover hi-tech per consolle finitura oro *hi-tech cover for consolle in gold finish*		**THA002 73**	3	-	-	

THV001 THE ONE
vaso sospeso
wall-hung WC

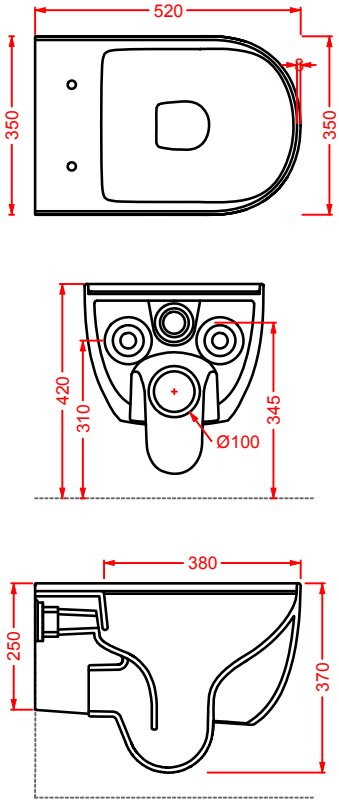

THB001 THE ONE
bidet sospeso
wall-hung bidet

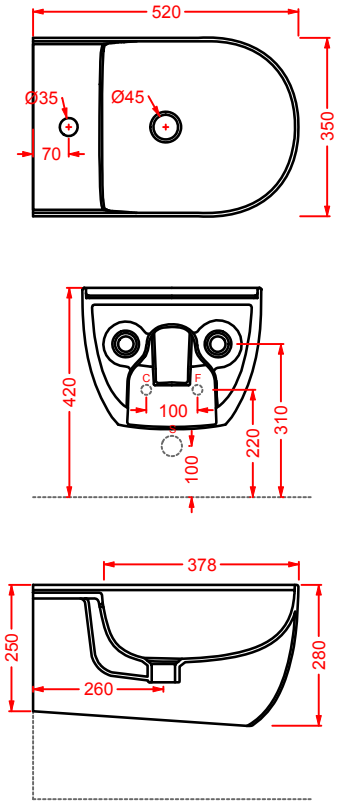

THL002 THE ONE
consolle 90
consolle 90

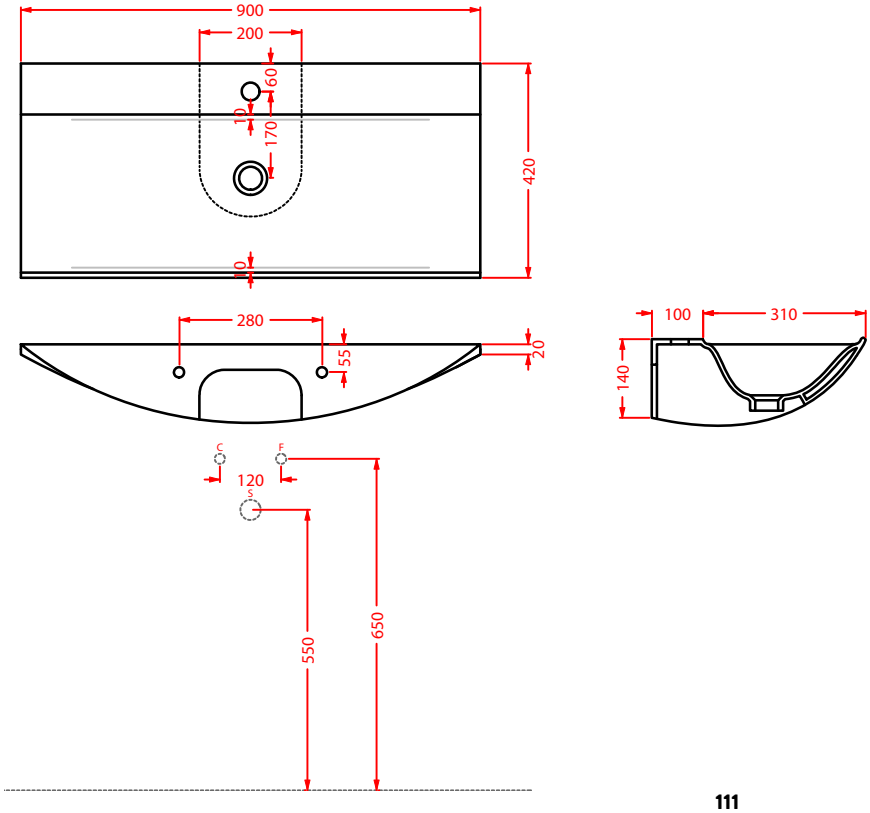

HI-LINE

HIV001
HIB001

HIL002

HIL004

HI-LINE/**VARIATIONS**

colori - colors...

bianco lucido
glossy white

nero lucido
glossy black

HI-LINE/**OVERVIEW**

	colore	codice	kg	pz. pallet Italia	pz. pallet Export	euro
HI-LINE | 38 x 55	○	**HIV001 01;00**	22	12	20	
vaso sospeso + kit di fissaggio *wall-hung WC + fitting system kit*	●	**HIV001 03;00**	22	12	20	

HI-LINE | 38 x 55	○	**HIB001 01;00**	20	12	20	
bidet sospeso + kit di fissaggio solo 1 foro *wall-hung bidet + fitting system kit just 1 hole*	●	**HIB001 03;00**	20	12	20	
sifone ridotto - *reduced siphon*		**ACA021**	1	-	-	
staffe di fissaggio per sospesi fischer *fitting system kit for wall-hung*		**ACA016**	4	-	-	

HI-LINE | 38 x 55	○	**HIV002 01;00**	25	10	10	
vaso terra filomuro + kit di fissaggio + raccordo di scarico *back to wall WC + fitting system kit + pipe*	●	**HIV002 03;00**	25	10	10	

	colore	codice	kg	pz. pallet Italia	pz. pallet Export	euro
HI-LINE | 38 x 55		**HIB002 01;00**	25	10	10	
bidet terra filomuro 1 foro + kit di fissaggio *back to wall bidet 1 hole + fitting system kit*		**HIB002 03;00**	25	10	10	

HI-LINE | 38 x 68		**HIV003 01;00**	32	6	9	
vaso monoblocco + kit di fissaggio + raccordo di scarico *close-coupled WC + fitting system + pipe*		**HIV003 03;00**	32	6	9	

HI-LINE | 32 x 46		**HIC001 01;00**	14	-	-	
cassetta monoblocco *ceramic cistern*		**HIC001 03;00**	14	-	-	
cisterna in pvc con dispositivo di scarico doppio flusso geberit cromo, oro *geberit plastic cistern with waste system double flow chrome, gold*		**ACA006 71**	5	-	-	
		ACA006 73	5	-	-	

	colore	codice	kg	pz. pallet Italia	pz. pallet Export	euro
HI-LINE	○	**HIA001 01; 71**	3	-	-	
seduta per WC frizionata, cerniera cromo *soft-close WC seat, chrome hinge*	●	**HIA001 03; 71**	3	-	-	
seduta per WC frizionata, cerniera oro *soft-close WC seat, gold hinge*	○	**HIA001 01; 73**	3	-	-	
	●	**HIA001 03; 73**	3	-	-	

HI-LINE | 60 x 50	○	**HIL002 01; 00**	18	12	26	
lavabo 1 foro sospeso/appoggio *wall-hung/countertop washbasin 1 hole*	●	**HIL002 01; 00**	18	12	26	

HI-LINE | 70 x 41	○	**HIL003 01; 00**	19	12	26	
lavabo appoggio *countertop washbasin*	●	**HIL003 03; 00**	19	12	26	

HI-LINE | 65 x 50	○	**HIL004 01; 00**	20	10	20	
lavabo 1 foro sospeso *wall-hung washbasin 1 hole*	●	**HIL004 03; 00**	20	10	20	

HIV001 HI-LINE
vaso sospeso
wall-hung WC

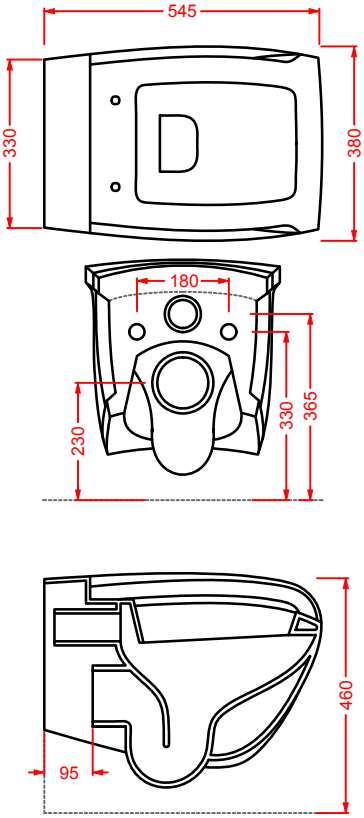

HIB001 HI-LINE
bidet sospeso
wall-hung bidet

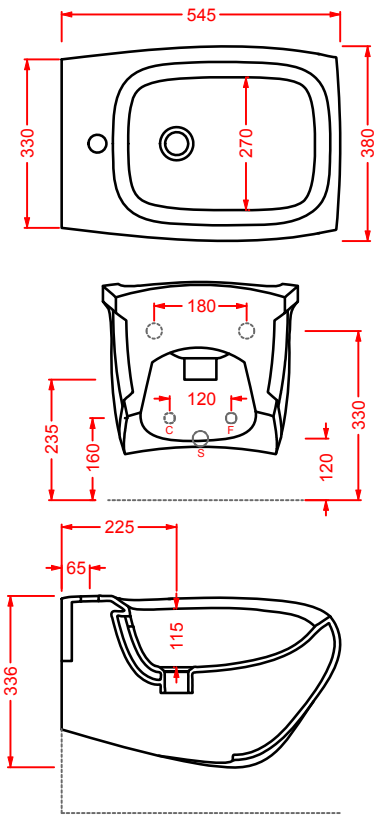

HIV002 HI-LINE
vaso terra filomuro
back to wall WC

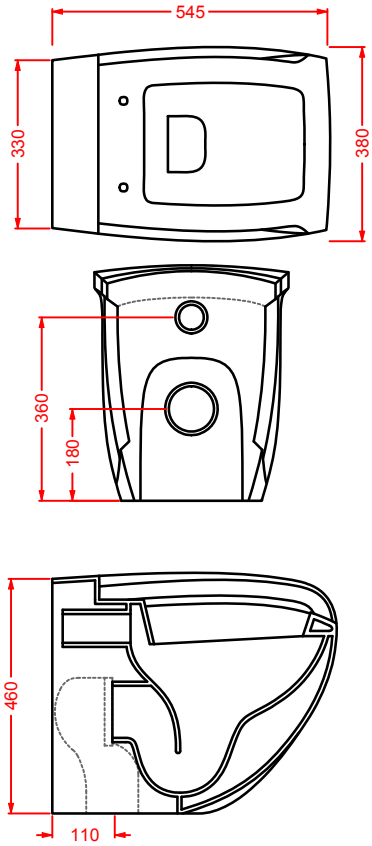

HIB002 HI-LINE
bidet terra filomuro
back to wall bidet

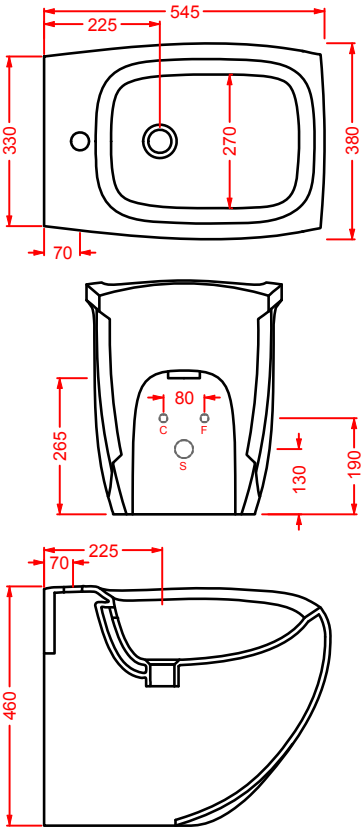

HIV003 + HIC001 HI-LINE
vaso monoblocco + cassetta monoblocco
close-coupled WC + ceramic cistern

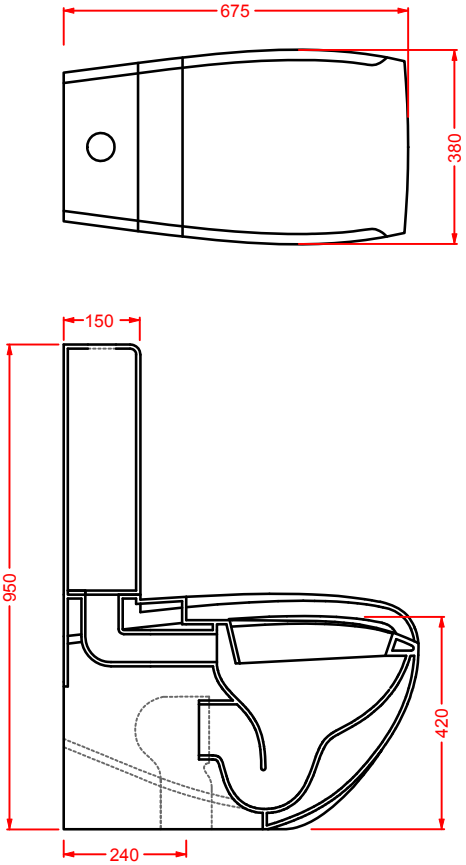

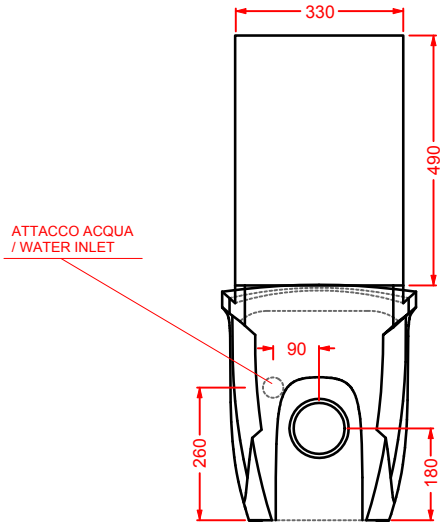

HIL002 HI-LINE
lavabo sospeso/appoggio 60
wall-hung/countertop washbasin 60

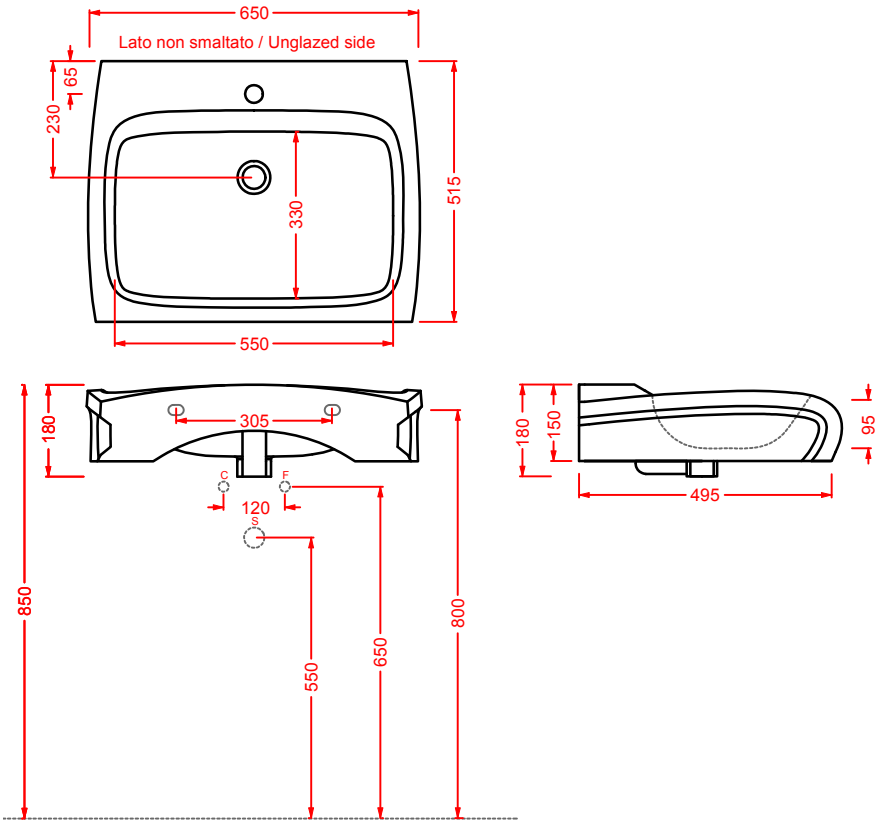

HIL003 HI-LINE
lavabo appoggio 70
countertop washbasin 70

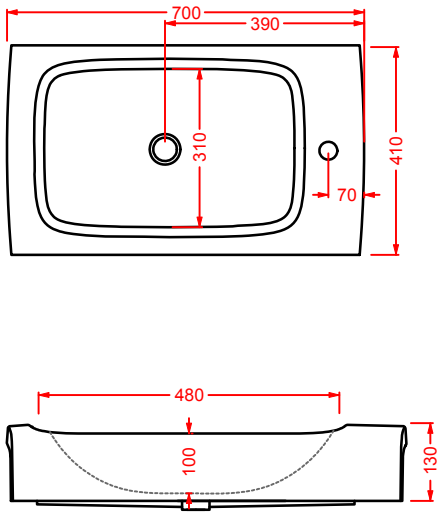

HIL004 HI-LINE
lavabo sospeso 65
wall-hung washbasin 65

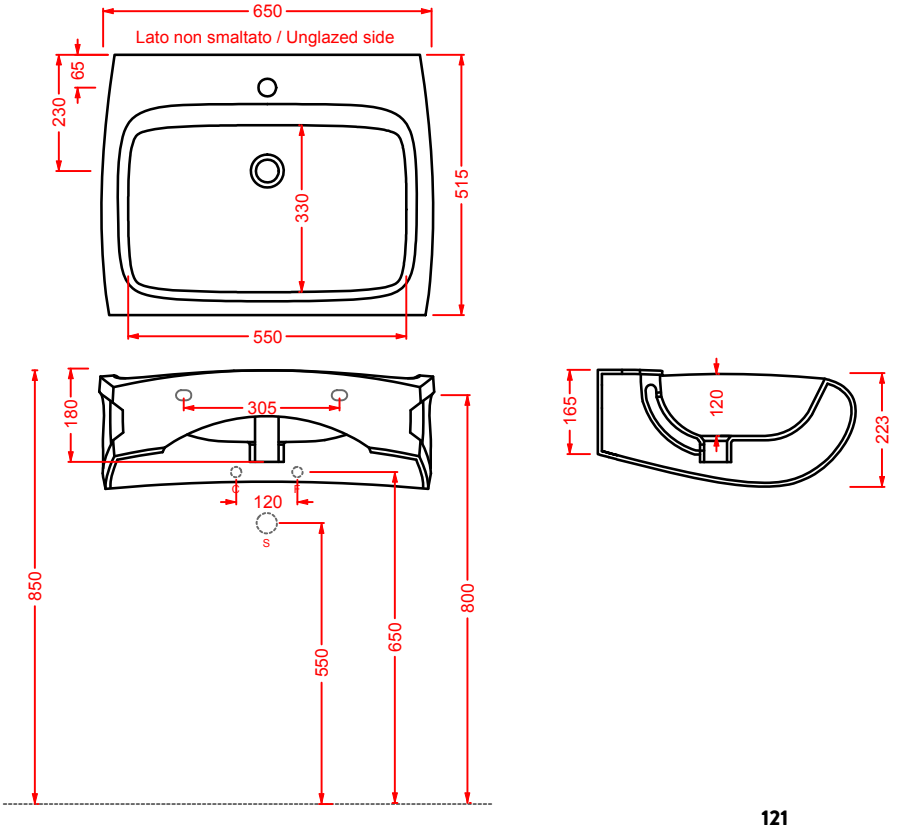

JAZZ

Designed by Meneghello Paolelli Associati

JZA009
JZA011
JZA010
JZB002
JZV002

JZL004
JZB002
JZC003
JZV002
JZA010

JZL001
JZA010
JZA009
JZB001
JZV001
JZC002

JAZZ/**VARIATIONS**

colori - colors...

bianco lucido
glossy white

bianco matt
matt white

nero lucido
glossy black

JAZZ/**OVERVIEW**

	colore	codice	kg	pz. pallet Italia	pz. pallet Export	euro
JAZZ | 36 x 54	○	**JZV001 01;00**	23	12	20	
vaso sospeso + kit di fissaggio	●	**JZV001 03;00**	23	12	20	
wall-hung WC + fitting system kit	◎	**JZV001 05;00**	23	12	20	

JAZZ | 36 x 54	○	**JZB001 01;00**	19	6	9	
bidet sospeso + kit di fissaggio solo 1 foro	●	**JZB001 03;00**	19	6	9	
wall-hung bidet + fitting system kit just 1 hole	◎	**JZB001 05;00**	19	6	9	
sifone ridotto - *reduced siphon*		**ACA021**	1	-	-	
staffe di fissaggio per sospesi fischer *fitting system kit for wall-hung*		**ACA016**	4	-	-	

JAZZ | 36 x 54	○	**JZV002 01;00**	25	10	20	
vaso terra filomuro + kit di fissaggio + raccordo di scarico	●	**JZV002 03;00**	25	10	20	
back to wall WC + fitting system kit + pipe	◎	**JZV002 05;00**	25	10	20	

	colore	codice	kg	pz. pallet Italia	pz. pallet Export	euro
JAZZ | 36 x 54						
bidet terra filomuro 1 foro (predisposto tre fori) + kit di fissaggio *back to wall bidet 1 hole with arrangement for 3 holes + fitting system kit*		**JZB002 01;00**	24	10	20	
		JZB002 03;00	24	10	20	
		JZB002 05;00	24	10	20	

JAZZ | 36 x 69						
vaso monoblocco + kit di fissggio + raccordo di scarico *close-coupled WC + fitting system + pipe*		**JZV003 01;00**	34	6	9	
		JZV003 03;00	34	6	9	
		JZV003 05;00	34	6	9	

JAZZ | 34 x 53						
cassetta monoblocco *ceramic cistern*		**JZC001 01;00**	12	6	9	
		JZC001 03;00	12	6	9	
		JZC001 05;00	12	6	9	
cisterna in pvc con dispositivo di scarico doppio flusso geberit cromo, bronzo, oro *geberit plastic cistern with waste system double flow chrome, bronze, gold*		**ACA006 71**	5	-	-	
		ACA006 72	5	-	-	
		ACA006 73	5	-	-	

	colore	codice	kg	pz. pallet Italia	pz. pallet Export	euro
JAZZ	○	**JZA006 01; 71**	3,7	-	-	
seduta per WC frizionata, cerniera cromo *soft-close WC seat, chrome hinge*	●	**JZA006 03; 71**	3,7	-	-	
	◎	**JZA006 05; 71**	3,7	-	-	
seduta per WC frizionata, cerniera bronzo *soft-close WC seat, bronze hinge*	○	**JZA006 01; 72**	3,7	-	-	
	●	**JZA006 03; 72**	3,7	-	-	
	◎	**JZA006 05; 72**	23	-	-	
seduta per WC frizionata, cerniera oro *soft-close WC seat, gold hinge*	○	**JZA006 01; 73**	3,7	-	-	
	●	**JZA006 03; 73**	3,7	-	-	
	◎	**JZA006 05; 73**	23	-	-	

JAZZ | 91,5 x 48	○	**JZL001 01; 00**	24	6	9	
consolle 91,5 sospeso/ appoggio 1 foro (predisposto 3 fori) + kit di fissaggio *consolle 91,5 wall-hung/countertop 1 hole with arrangement for 3 holes + fitting system kit*	●	**JZL001 03; 00**	24	6	9	
	◎	**JZL001 05; 00**	24	6	9	
sifone cilindrico - *siphon*		**ACA022**	1	-	-	

	colore	codice	kg	pz. pallet Italia	pz. pallet Export	euro
JAZZ	○	**JZC002 01;00**	24	6	9	
coppia gambe ceramica finitura bianca	●	**JZC002 03;00**	24	6	9	
white finish ceramic legs x2	◎	**JZC002 05;00**	24	6	9	

JAZZ | 60 x 40	○	**JZL002 01;00**	9	20	40	
lavabo appoggio	●	**JZL002 03;00**	9	20	40	
countertop washbasin	◎	**JZL002 05;00**	9	20	40	

JAZZ | 70 x 49	○	**JZL004 01;00**	17	12	20	
lavabo 1 foro (predisposto 3 fori) sospeso/da colonna + kit di fissaggio	●	**JZL004 03;00**	17	12	20	
wall-hung/for column washbasin 1 hole with arrangement for 3 holes + fitting system	◎	**JZL004 05;00**	17	12	20	

JAZZ | 23 x 23 h 70	○	**JZC003 01;00**	12	14	27	
colonna per lavabo 60 e 70	●	**JZC003 03;00**	12	14	27	
column for washbasin 60 and 70	◎	**JZC003 05;00**	12	14	27	

	colore	codice	kg	pz. pallet Italia	pz. pallet Export	euro
JAZZ | 70 x 48	○	**JZL005 01;00**	15	14	23	
lavabo sospeso 1 foro (predisposto 3 fori) + kit di fissaggio	●	**JZL005 03;00**	15	14	23	
wall-hung washbasin, 1 hole with arrangement for 3 holes + fitting system kit	◎	**JZL005 05;00**	15	14	23	
sifone cilindrico - *siphon*		**ACA022**	1	-	-	

JAZZ/**ACCESSORI**

	colore	codice		kg	pz. pallet Italia	pz. pallet Export	euro
JAZZ (Livingtec) | 17 x 10 portarotolo + kit di fissaggio finitura bianca lucida *toilet roll holder + fitting system kit* *white gloss finish*	◯	**JZA009**	**01**	2	-	-	

JAZZ (Livingtec) | 12 x 40 porta scopino + kit di fissaggio finitura bianca lucida *brush holder + fitting system kit* *white gloss finish*	◯	**JZA010**	**01**	3	-	-	

JAZZ (Livingtec) | 40 x 4 porta salvietta + kit di fissaggio finitura bianca lucida *towel rail + fitting system kit* *white gloss finish*	◯	**JZA011**	**01**	0,8	-	-	

JAZZ (Livingtec) | 60 x 4 porta salvietta + kit di fissaggio finitura bianca lucida *towel rail + fitting system kit* *white gloss finish*	◯	**JZA012**	**01**	1	-	-	

	colore	codice		kg	pz. pallet Italia	pz. pallet Export	euro
JAZZ (Livingtec) | 4 x 10		**JZA013**	**01**	0,7	-	-	

gancio + kit di fissaggio
finitura bianca lucida

hook + fitting sistem kit
white gloss finish

JZV001 JAZZ
vaso sospeso
wall-hung WC

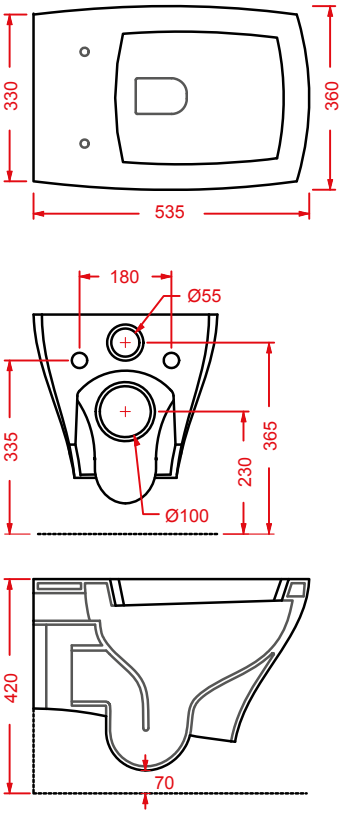

JZB001 JAZZ
bidet sospeso
wall-hung bidet

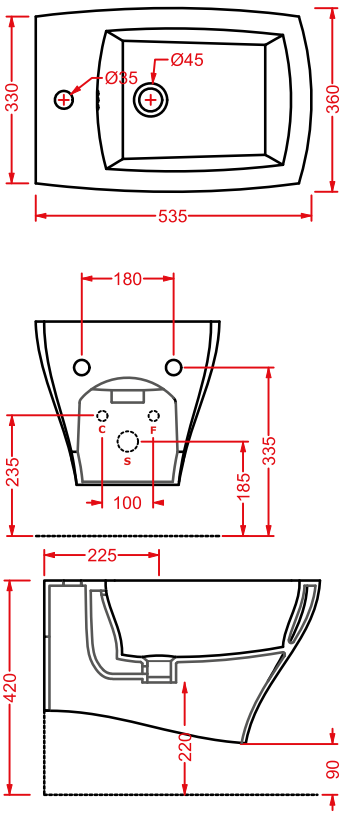

JZB002 JAZZ
bidet terra filomuro
back to wall bidet

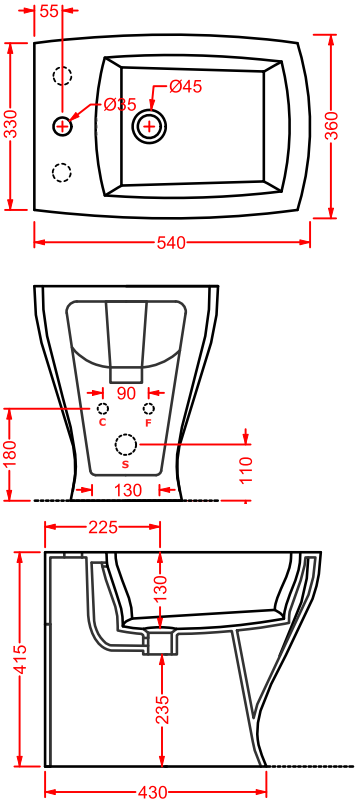

JZV003 + JZC001 JAZZ
vaso monoblocco + cassetta monoblocco
close-coupled WC + ceramic cistern

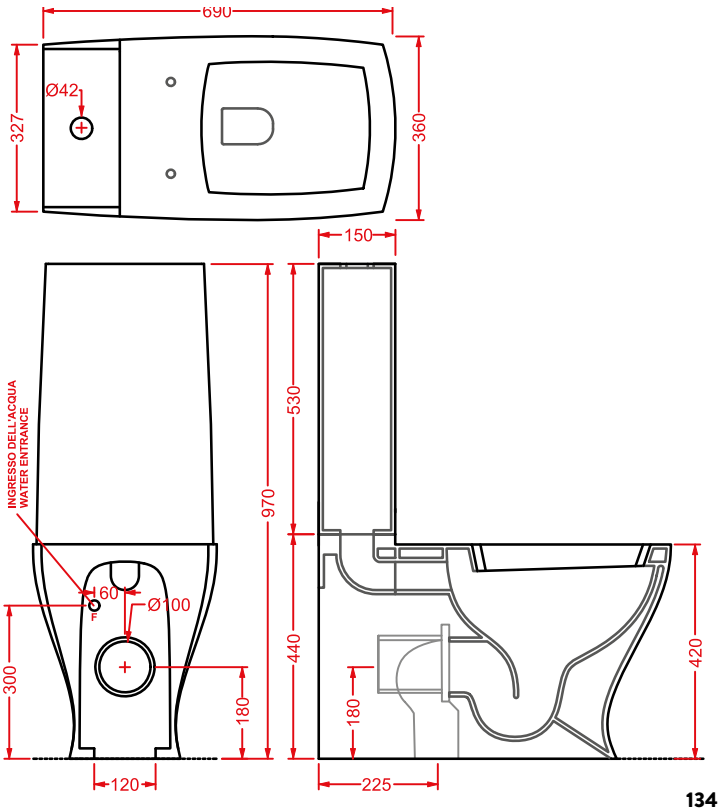

JZV002 JAZZ
vaso terra filomuro
back to wall WC

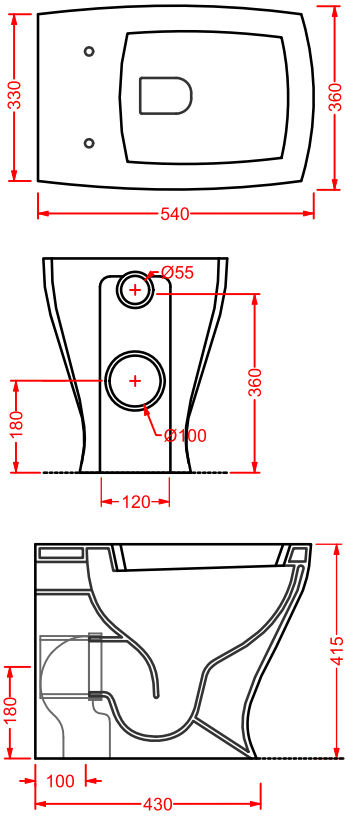

JZL001 + JZC002 JAZZ
consolle 91,5 sospesa/appoggio + coppia gambe ceramica
consolle 91,5 wall-hung/countertop + pair ceramic legs

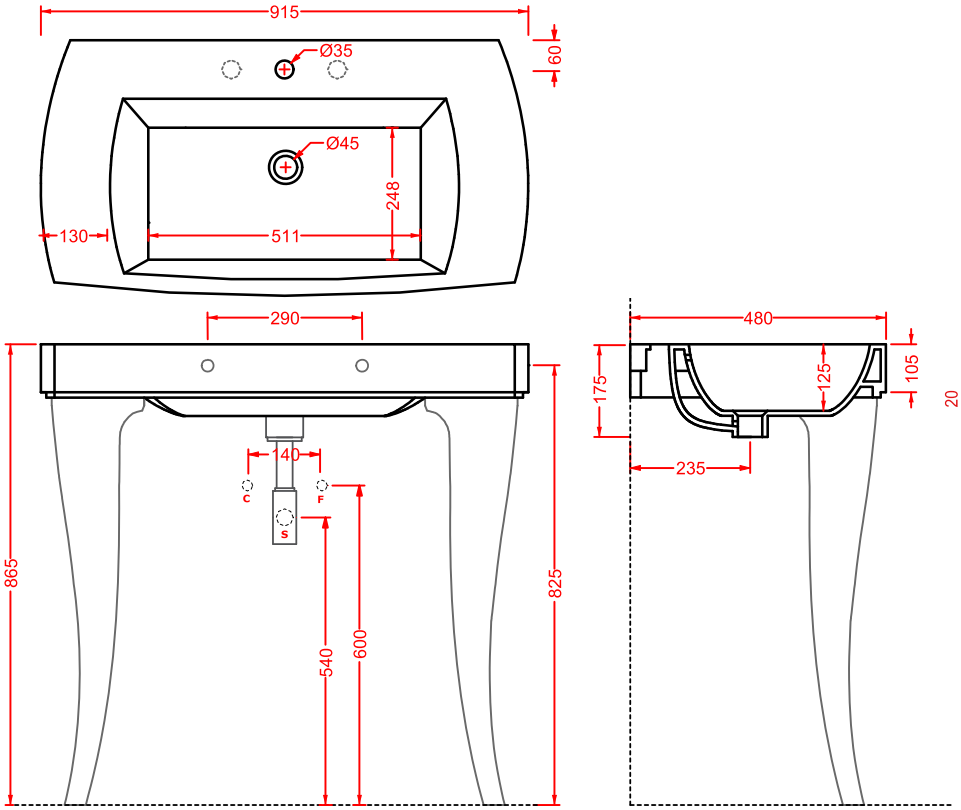

JZL002 JAZZ
lavabo appoggio 60
countertop washbasin 60

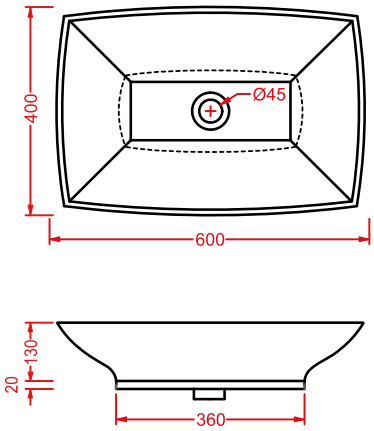

JZL004 + JZC003 JAZZ
lavabo sospeso/da colonna 70 + colonna
wall-hung/for column basin 70 + column

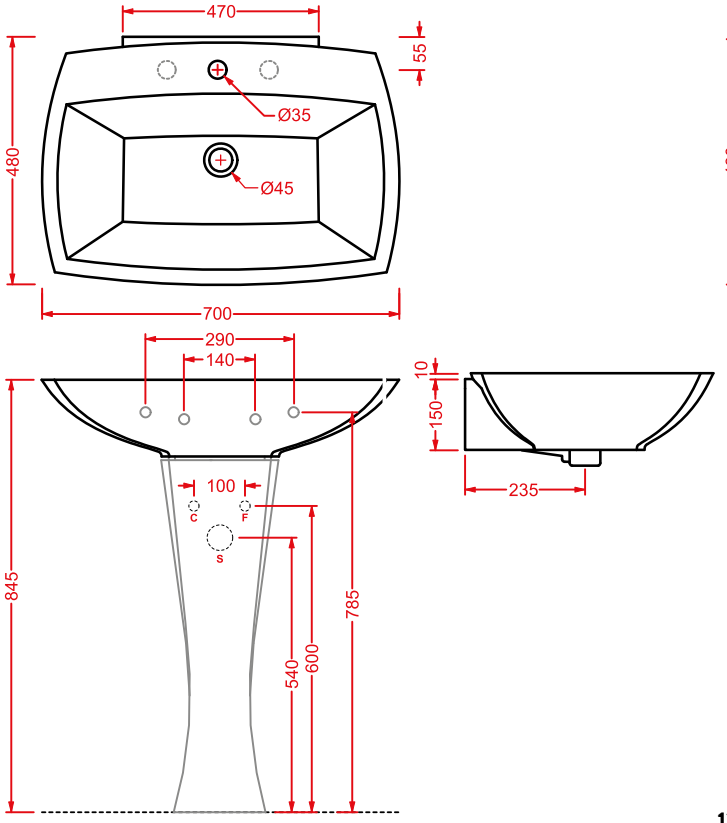

JZL005 JAZZ
lavabo sospeso 70
wall-hung washbasin 70

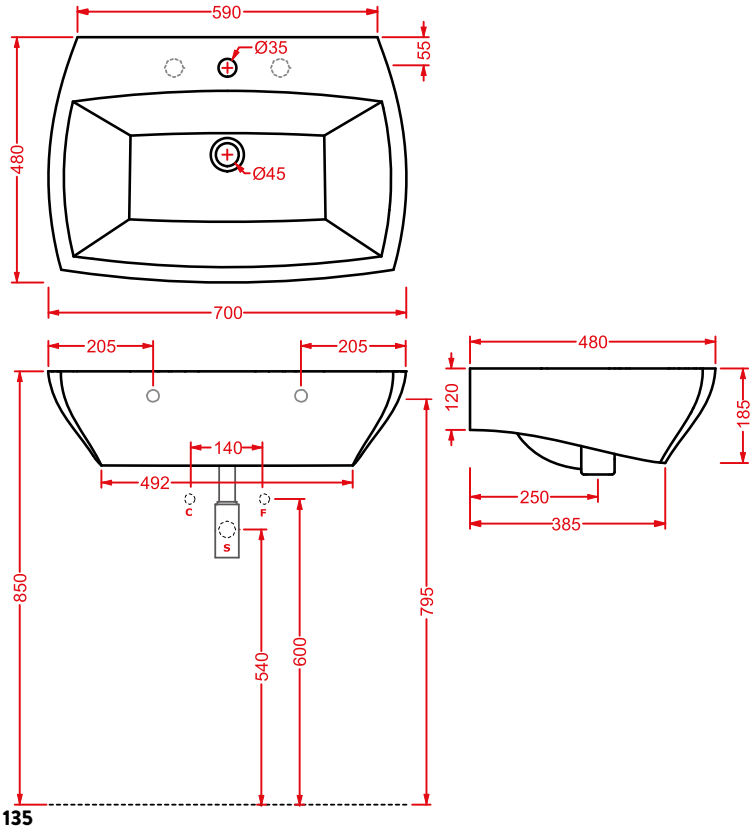

AZULEY

Designed by Meneghello Paolelli Associati

AZA003

AZL001
AZA003

AZV002
AZB002

AZULEY/**VARIATIONS**

colori - colors...

bianco lucido
glossy white

bianco matt
matt white

nero lucido
glossy black

AZULEY/**OVERVIEW**

	colore	codice	kg	pz. pallet Italia	pz. pallet Export	euro
AZULEY | 36 x 52	○	**AZV001 01;00**	21	12	20	
vaso sospeso + kit di fissaggio	●	**AZV001 03;00**	21	12	20	
wall-hung WC + fitting system kit	◎	**AZV001 05;00**	21	12	20	

AZULEY | 36 x 52	○	**AZB001 01;00**	19	12	20	
bidet sospeso + kit di fissaggio solo 1 foro	●	**AZB001 03;00**	19	12	20	
wall-hung bidet + fitting system kit just 1 hole	◎	**AZB001 05;00**	19	12	20	
sifone ridotto - *reduced siphon*		**ACA021**	1	-	-	
staffe di fissaggio per sospesi fischer *fitting system kit for wall-hung*		**ACA016**	4	-	-	

AZULEY | 36 x 52	○	**AZV002 01;00**	26	10	20	
vaso terra filomuro+ kit di fissaggio + raccordo di scarico	●	**AZV002 03;00**	26	10	20	
back to wall WC + fitting system kit + pipe	◎	**AZV002 05;00**	26	10	20	

	colore	codice	kg	pz. pallet Italia	pz. pallet Export
AZULEY | 36 x 52	○	**AZB002 01; 00**	21	10	20
bidet terra filomuro + kit di fissaggio solo 1 foro	●	**AZB002 03; 00**	21	10	20
back to wall bidet + fitting system kit just 1 hole	◎	**AZB002 05; 00**	21	10	20

AZULEY	○	**AZA001 01; 71**	3,7	12	20
seduta per WC frizionata, cerniera cromo	●	**AZA001 03; 71**	3,7	12	20
soft-close WC seat, chrome hinge	◎	**AZA001 05; 71**	3,7	12	20
seduta per WC frizionata, cerniera bronzo	○	**AZA001 01; 72**	3,7	12	20
soft-close WC seat, bronze hinge	●	**AZA001 03; 72**	3,7	12	20
	◎	**AZA001 05; 72**	3,7	12	20
seduta per WC frizionata, cerniera oro	○	**AZA001 01; 73**	3,7	12	20
soft-close WC seat, gold hinge	●	**AZA001 03; 73**	3,7	12	20
	◎	**AZA001 05; 73**	3,7	12	20

AZULEY | 45 x 45	○	**AZL001 01; 00**	11	20	34
lavabo appoggio	●	**AZL001 03; 00**	11	20	34
countertop washbasin	◎	**AZL001 05; 00**	11	20	34

AZULEY | 65 x 45

lavabo appoggio

countertop washbasin

○	**AZL002 01;00**	16	18	36
●	**AZL002 03;00**	16	18	36
◎	**AZL002 05;00**	16	18	36

AZULEY | 72 x 50

lavabo sospeso/appoggio 1 foro (predisposto tre fori)

wall-hung/countertop washbasin 1 hole with arrangement for 3 holes

○	**AZL003 01;00**	22	14	23
●	**AZL003 03;00**	22	14	23
◎	**AZL003 05;00**	22	14	23

sifone cilindrico - *siphon*	**ACA022**	1	-	-

AZULEY | 72 x 51

struttura cromata per lavabo 72

chromed structure for washbasin 72

	AZA002 71	7	-	-

AZULEY | 90 x 50 h 70

struttura cromata per lavabi in appoggio 45 e 65 con top laccato bianco/nero lucido

chromed structure for countertop washbasins 45 and 65 with laquered top glossy white/black

○	**AZA003 71; 01**	15	-	-
●	**AZA003 71; 03**	15	-	-

AZV001 AZULEY
vaso sospeso
wall-hung WC

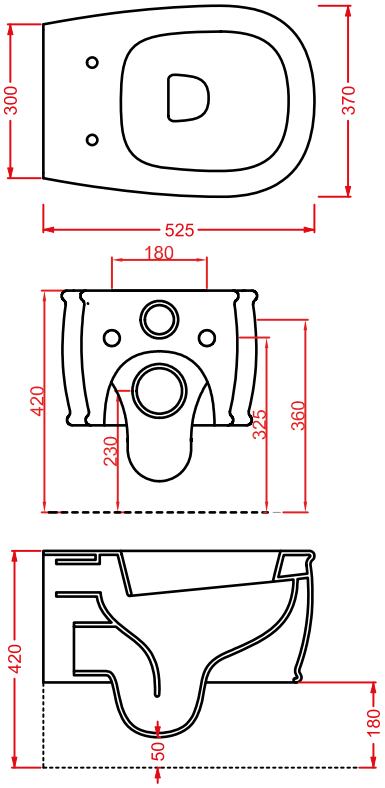

AZB001 AZULEY
bidet sospeso
wall-hung bidet

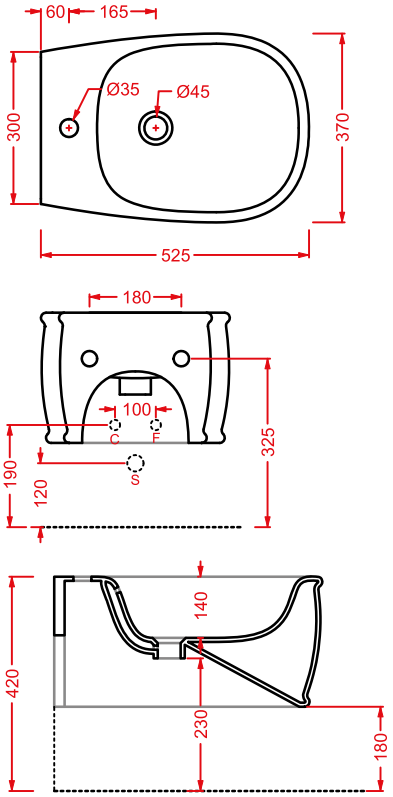

AZV002 AZULEY
vaso terra filomuro
back to wall WC

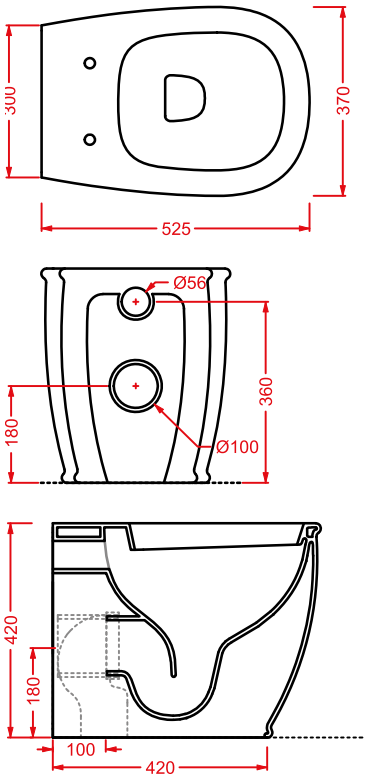

AZB002 AZULEY
bidet terra filomuro
back to wall bidet

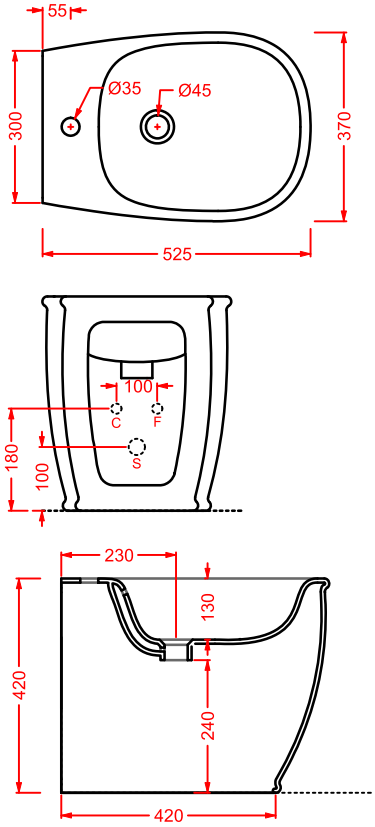

AZL001 AZULEY
lavabo appoggio 45
countertop washbasin 45

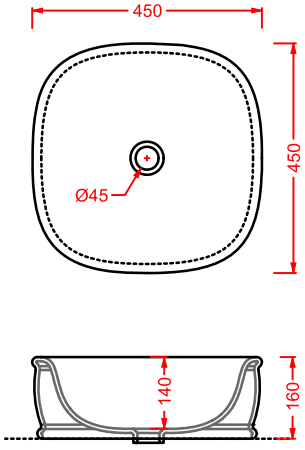

AZL002 AZULEY
lavabo appoggio 65
countertop washbasin 65

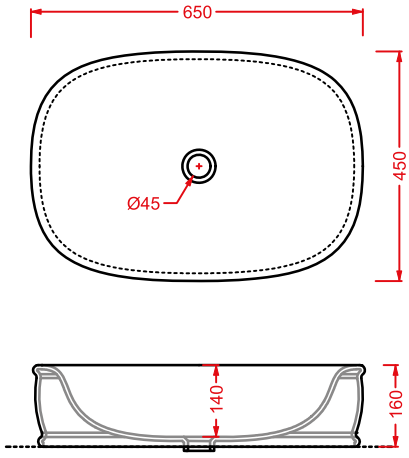

AZL003 AZULEY + AZA002

lavabo sosp/appoggio 72 + struttura cromata

wall-hung/countertop washbasin 72 + chromed structure

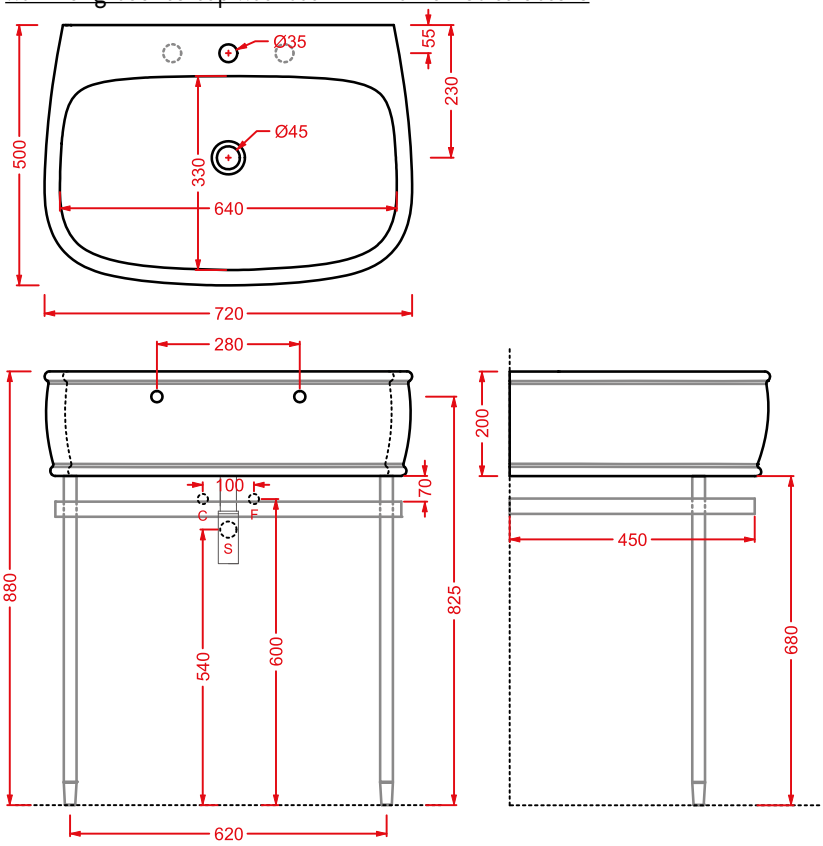

AZA003 AZULEY

struttura cromata lavabi appoggio

chromed structure for countertop washbasins

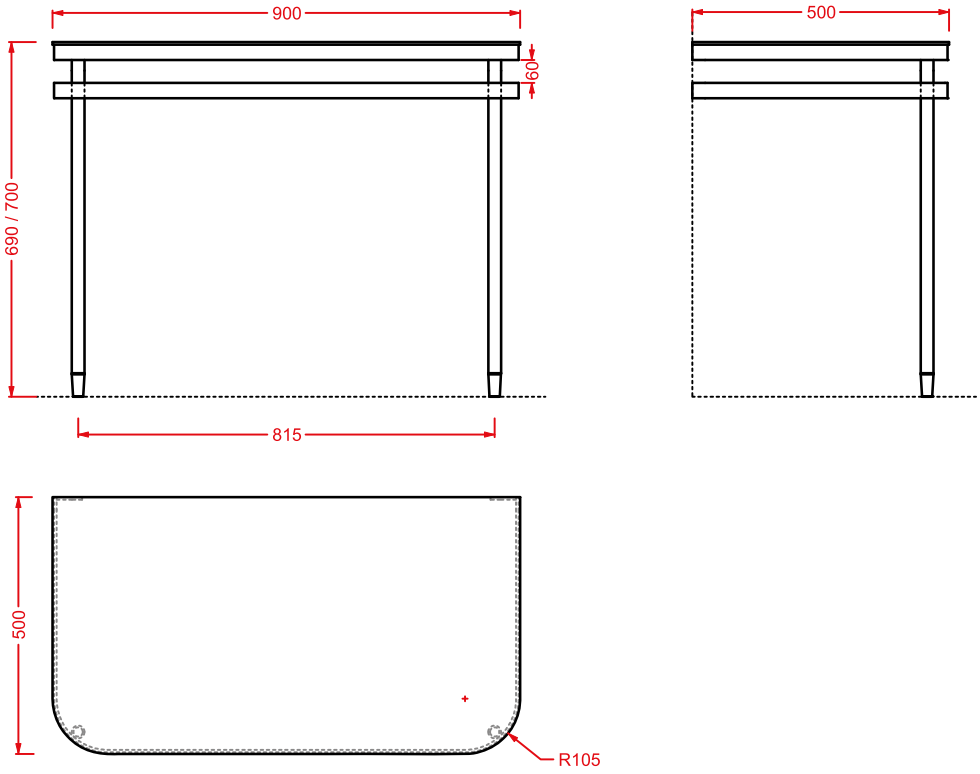

CIVITAS

Designed by Meneghello Paolelli Associati

CIV001
CIB001
CIC004
CIC005

CIA013
CIB001
CIV001
CIA014

CIL002
CIA012
CIA006

CIL002
CIB002
CIV002
CIA009

CIA011
CIC003
CIL002
CIC002

CIVITAS/**VARIATIONS**

colori - colors...

bianco lucido
glossy white

nero lucido
glossy black

grigio acquarello
grey acquarello

azzurro acquarello
blue acquarello

rosa acquarello
pink acquarello

verde acquarello
green acquarello

champagne acquarello
champagne acquarello

CIVITAS/**OVERVIEW**

	colore	codice	kg	pz. pallet Italia	pz. pallet Export	euro
CIVITAS | 36 x 54		**CIV001 01;00**	21	12	20	
vaso sospeso + kit di fissaggio		**CIV001 03;00**	21	12	20	
wall-hung WC + fitting system kit		**CIV001 34;00**	21	12	20	
		CIV001 32;00	21	12	20	
		CIV001 33;00	21	12	20	
		CIV001 35;00	21	12	20	
		CIV001 02;00	21	12	20	

CIVITAS | 36 x 54		**CIB001 01;00**	18	12	20	
bidet sospeso + kit di fissaggio solo 1 foro		**CIB001 03;00**	18	12	20	
wall-hung WC + fitting system kit just 1 hole		**CIB001 34;00**	18	12	20	
		CIB001 32;00	18	12	20	
		CIB001 33;00	18	12	20	
		CIB001 35;00	18	12	20	
		CIB001 02;00	18	12	20	
sifone ridotto - *reduced siphon*		**ACA021**	1	-	-	
staffe di fissaggio per sospesi fischer *fitting system kit for wall-hung*		**ACA016**	4	-	-	

CIVITAS | 36 x 54

vaso terra scarico "S"
+ kit di fissaggio

WC with floor drain
+ fitting system kit

colore	codice	kg	pz. pallet Italia	pz. pallet Export	euro
	CIV002 01;00	19	10	20	
	CIV002 03;00	19	10	20	
	CIV002 34;00	19	10	20	
	CIV002 32;00	19	10	20	
	CIV002 33;00	19	10	20	
	CIV002 35;00	19	10	20	
	CIV002 02;00	19	10	20	

CIVITAS | 36 x 54

vaso terra scarico "P"
+ kit di fissaggio

WC with wall drain
+ fitting system kit

* disponibile da Gennaio 2019
available from January 2019

	CIV003 01;00	19	10	20	
	CIV003 03;00	19	10	20	
	CIV003 34;00	19	10	20	
	CIV003 32;00	19	10	20	
	CIV003 33;00	19	10	20	
	CIV003 35;00	19	10	20	
	CIV003 02;00	19	10	20	

CIVITAS | 36 x 54

bidet terra 1 foro (predisposto tre fori) + kit di fissaggio

floor bidet 1 hole with arrangement for 3 holes + fitting system kit

colore	codice	kg	pz. pallet Italia	pz. pallet Export	euro
	CIB002 01;00	18	10	20	
	CIB002 03;00	18	10	20	
	CIB002 34;00	18	10	20	
	CIB002 32;00	18	10	20	
	CIB002 33;00	18	10	20	
	CIB002 35;00	18	10	20	
	CIB002 02;00	18	10	20	

CIVITAS | 36 x 54

vaso monoblocco con scarico universale + kit di fissaggio

WC with universal drain + fitting system kit

* disponibile da Gennaio 2019
available from January 2019

	CIV004 01;00	22	8	12	
	CIV004 03;00	22	8	12	
	CIV004 34;00	22	8	12	
	CIV004 32;00	22	8	12	
	CIV004 33;00	22	8	12	
	CIV004 35;00	22	8	12	
	CIV004 02;00	22	8	12	

	colore	codice	kg	pz. pallet Italia	pz. pallet Export	euro
CIVITAS		**CIC009 01;00**	14	-	-	
cassetta monoblocco		**CIC009 03;00**	14	-	-	
ceramic cistern		**CIC009 34;00**	14	-	-	
		CIC009 32;00	14	-	-	
		CIC009 33;00	14	-	-	
		CIC009 35;00	14	-	-	
		CIC009 02;00	14	-	-	
meccanismo di scarico doppio flusso con galleggiante universale, cromo, oro rosa, oro		**HEA010 71**	1	-	-	
		HEA010 77	1	-	-	
double flow discharge, standard valve mechanism, chrome, rose gold, gold		**HEA010 73**	1	-	-	

CIVITAS | 44 x 39		**CIC007 01;00**	14	-	-	
cassetta a zaino con coperchio		**CIC007 03;00**	14	-	-	
low level ceramic cistern with cover		**CIC007 34;00**	14	-	-	
		CIC007 32;00	14	-	-	
		CIC007 33;00	14	-	-	
		CIC007 35;00	14	-	-	
		CIC007 02;00	14	-	-	
meccanismo scarico con maniglia frontale e tubo esterno di scarico in cromo, oro rosa, oro		**HEA013 71**	1	-	-	
		HEA013 77	1	-	-	
flushing system with front handle and flush pipe in chrome, rose gold, gold		**HEA013 73**	1	-	-	

	colore	codice	kg	pz. pallet Italia	pz. pallet Export	euro
CIVITAS | 44 x 39		**CIC006 01;00**	14	-	-	
cassetta alta con coperchio		**CIC006 03;00**	14	-	-	
high ceramic cistern with cover		**CIC006 34;00**	14	-	-	
		CIC006 32;00	14	-	-	
		CIC006 33;00	14	-	-	
		CIC006 35;00	14	-	-	
		CIC006 02;00	14	-	-	
ceramica, catenella e tubo scarico in cromo, oro rosa, oro		**HEA006 71**	1	-	-	
flushing system, with ceramic pull, chain and flush pipe in chrome, rose gold, gold		**HEA006 77**	1	-	-	
		HEA006 73	1	-	-	

	colore	codice	kg	pz. pallet Italia	pz. pallet Export	euro
CIVITAS		**CIA010 01; 71**	3	-	-	
seduta per WC frizionata, cerniera cromo *soft-close WC seat, chrome hinge*		**CIA010 03; 71**	3	-	-	
		CIA010 34; 71	3	-	-	
		CIA010 32; 71	3	-	-	
		CIA010 33; 71	3	-	-	
		CIA010 35; 71	3	-	-	
		CIA010 02; 71	3	-	-	
seduta per WC frizionata, cerniera oro rosa *soft-close WC seat, rose gold hinge*		**CIA010 01; 77**	3	-	-	
		CIA010 03; 77	3	-	-	
		CIA010 34; 77	3	-	-	
		CIA010 32; 77	3	-	-	
		CIA010 33; 77	3	-	-	
		CIA010 35; 77	3	-	-	
		CIA010 02; 77	3	-	-	
seduta per WC frizionata, cerniera oro *soft-close WC seat, gold hinge*		**CIA010 01; 73**	3	-	-	
		CIA010 03; 73	3	-	-	
		CIA010 34; 73	3	-	-	
		CIA010 32; 73	3	-	-	
		CIA010 33; 73	3	-	-	
		CIA010 35; 73	3	-	-	
		CIA010 02; 73	3	-	-	

	colore	codice	kg	pz. pallet Italia	pz. pallet Export	euro
CIVITAS | 68 x 50		**CIL001 01;00**	24	12	16	
lavabo sospeso/da colonna		**CIL001 03;00**	24	12	16	
wall-hung/for column washbasin		**CIL001 34;00**	24	12	16	
		CIL001 32;00	24	12	16	
		CIL001 33;00	24	12	16	
		CIL001 35;00	24	12	16	
		CIL001 02;00	24	12	16	

CIVITAS		**CIC001 01;00**	12	14	27	
colonna per lavabo 68		**CIC001 03;00**	12	14	27	
column for washbasin 68		**CIC001 34;00**	12	14	27	
		CIC001 32;00	12	14	27	
		CIC001 33;00	12	14	27	
		CIC001 35;00	12	14	27	
		CIC001 02;00	12	14	27	

	colore	codice	kg	pz. pallet Italia	pz. pallet Export	euro
CIVITAS | 90 x 50		**CIL002 01;00**	40	8	9	
consolle 1 foro (predisposto tre fori) + kit di fissaggio *consolle 1 hole with arrangement for 3 holes + fitting system kit*		**CIL002 03;00**	40	8	9	
		CIL002 34;00	40	8	9	
		CIL002 32;00	40	8	9	
		CIL002 33;00	40	8	9	
		CIL002 35;00	40	8	9	
		CIL002 02;00	40	8	9	
sifone cilindrico - *siphon*		**ACA022**	1	-	-	

CIVITAS		**CIC002 01;00**	13	-	-	
coppia gambe ceramica *pair of ceramic legs*		**CIC002 03;00**	13	-	-	
		CIC002 34;00	13	-	-	
		CIC002 32;00	13	-	-	
		CIC002 33;00	13	-	-	
		CIC002 35;00	13	-	-	
		CIC002 02;00	13	-	-	

	colore	codice	kg	pz. pallet Italia	pz. pallet Export	euro
CIVITAS		**CIA008 71**	14	-	-	
struttura Tonda per consolle 90, cromo, oro rosa, oro + griglia		**CIA008 77**	14	-	-	
Tonda structure for consolle 90, chrome, rose gold, gold + grate shelf		**CIA008 73**	14	-	-	

CIVITAS		**CIA009 71**	14	-	-	
struttura Tonda per consolle 90, cromo, oro rosa, oro + vetro		**CIA009 77**	14	-	-	
Tonda structure for consolle 90, chrome, rose gold, gold + glass		**CIA009 73**	14	-	-	

CIVITAS		**CIA001 71**	12	-	-	
struttura Quadra per lavabo 68, cromo, oro rosa, oro		**CIA001 77**	12	-	-	
Quadra structure for washbasin 68, chrome, rose gold, gold		**CIA001 73**	12	-	-	

CIVITAS		**CIA002 71**	14	-	-	
struttura Quadra per lavabo 68, cromo, oro rosa, oro + griglia		**CIA002 77**	14	-	-	
Quadra structure for washbasin 68, chrome, rose gold, gold + grate shelf		**CIA002 73**	14	-	-	

	colore	codice	kg	pz. pallet Italia	pz. pallet Export	euro
CIVITAS		**CIA003 71**	14	-	-	
struttura Quadra per lavabo 68, cromo, oro rosa, oro + vetro		**CIA003 77**	14	-	-	
Quadra structure for washbasin 68, chrome, rose gold, gold + glass		**CIA003 73**	14	-	-	

CIVITAS		**CIA004 71**	14	-	-	
struttura Quadra per consolle 90, cromo, oro rosa, oro		**CIA004 77**	14	-	-	
Quadra structure for consolle 90, chrome, rose gold, gold		**CIA004 73**	14	-	-	

CIVITAS		**CIA005 71**	16	-	-	
struttura Quadra per consolle 90, cromo, oro rosa, oro + griglia		**CIA005 77**	16	-	-	
Quadra structure for consolle 90, chrome, rose gold, gold + grate shelf		**CIA005 73**	16	-	-	

CIVITAS		**CIA006 71**	16	-	-	
struttura Quadra per consolle 90, cromo, oro rosa, oro + vetro		**CIA006 77**	16	-	-	
Quadra structure for consolle 90, chrome, rose gold, gold + glass		**CIA006 73**	16	-	-	

	colore	codice	kg	pz. pallet Italia	pz. pallet Export	euro
CIVITAS | Ø 90		**CIA011**	6	-	-	

specchio a filo lucido con pianta ottagonale

octagonal mirror

CIVITAS/**ACCESSORI**

	colore	codice	kg	pz. pallet Italia	pz. pallet Export	euro
CIVITAS | 10 x 50		**CIC004 01; 71**	2	-	-	
porta scopino in ceramica + scopino		**CIC004 03; 71**	2	-	-	
ceramic brush holder + brush		**CIC004 34; 71**	2	-	-	
		CIC004 32; 71	2	-	-	
		CIC004 33; 71	2	-	-	
		CIC004 35; 71	2	-	-	
		CIC004 02; 71	2	-	-	

CIVITAS | 10 x 35		**CIC005 01**	2	-	-	
porta rotolo in ceramica		**CIC005 03**	2	-	-	
ceramic toilet roll holder		**CIC005 34**	2	-	-	
		CIC005 32	2	-	-	
		CIC005 33	2	-	-	
		CIC005 35	2	-	-	
		CIC005 02	2	-	-	

CIVITAS | 53 x 8

staffa porta asciugamani

ceramic towel rail

colore	codice	kg	pz. pallet Italia	pz. pallet Export	euro
	CIC003 01	1	-	-	
	CIC003 03	1	-	-	
	CIC003 34	1	-	-	
	CIC003 32	1	-	-	
	CIC003 33	1	-	-	
	CIC003 35	1	-	-	
	CIC003 02	1	-	-	

CIVITAS | 5 x 8,4

gancio in ceramica + kit di fissaggio

ceramic hook + fitting system kit

colore	codice	kg	pz. pallet Italia	pz. pallet Export	euro
	CIC008 01	0,3	-	-	
	CIC008 03	0,3	-	-	
	CIC008 34	0,3	-	-	
	CIC008 32	0,3	-	-	
	CIC008 33	0,3	-	-	
	CIC008 35	0,3	-	-	
	CIC008 02	0,3	-	-	

	colore	codice	kg	pz. pallet Italia	pz. pallet Export	euro
CIVITAS | 43,8 x 8		**CIA014 71**	0,3	-	-	
porta scopino in metallo + scopino cromo, oro rosa, oro		**CIA014 77**	0,3	-	-	
metallic brush holder + brush *chrome, rose gold, goldt*		**CIA014 73**	0,3	-	-	

CIVITAS | 15,8 x 8,4		**CIA013 71**	0,5	-	-	
porta rotolo in metallo cromo, oro rosa, oro		**CIA013 77**	0,5	-	-	
metallic toilet roll holder *chrome, rose gold, gold*		**CIA013 73**	0,5	-	-	

CIVITAS | 45 x 8,4		**CIA012 71**	0,5	-	-	
porta salviette in metallo romo, oro rosa, oro		**CIA012 77**	0,5	-	-	
metallic towel rail *chrome, rose gold, gold*		**CIA012 73**	0,5	-	-	

CIVITAS | 5 x 8,4		**CIA015 71**	0,3	-	-	
appendino singolo in metallo cromo, oro rosa, oro		**CIA015 77**	0,3	-	-	
metallic single hook *chrome, rose gold, gold*		**CIA015 73**	0,3	-	-	

CIV001 CIVITAS
vaso sospeso
wall-hung WC

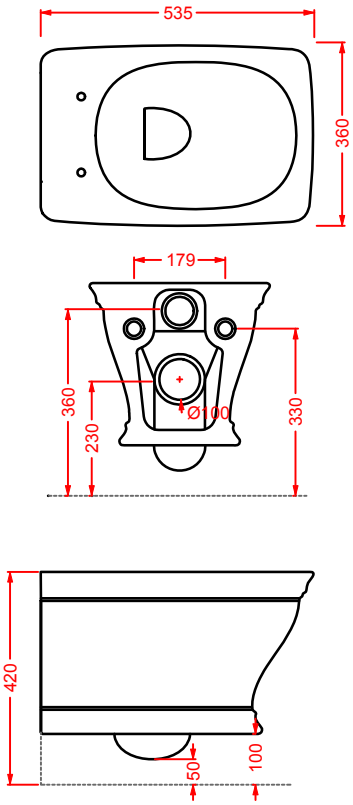

CIB001 CIVITAS
bidet sospeso
wall-hung bidet

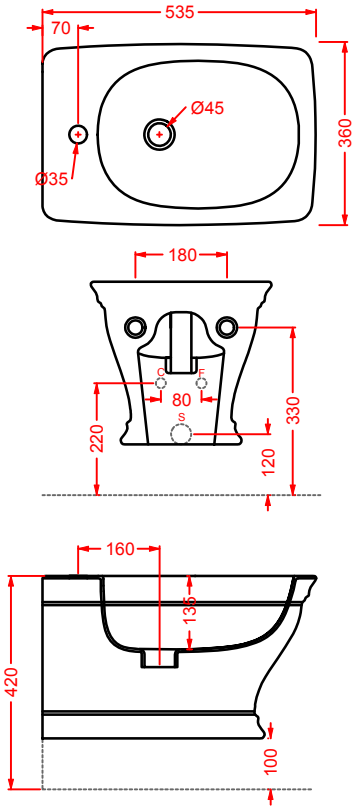

CIV002 (S)/CIV003 (P) CIVITAS
vaso terra scarico S e P
WC with floor drain and wall drain

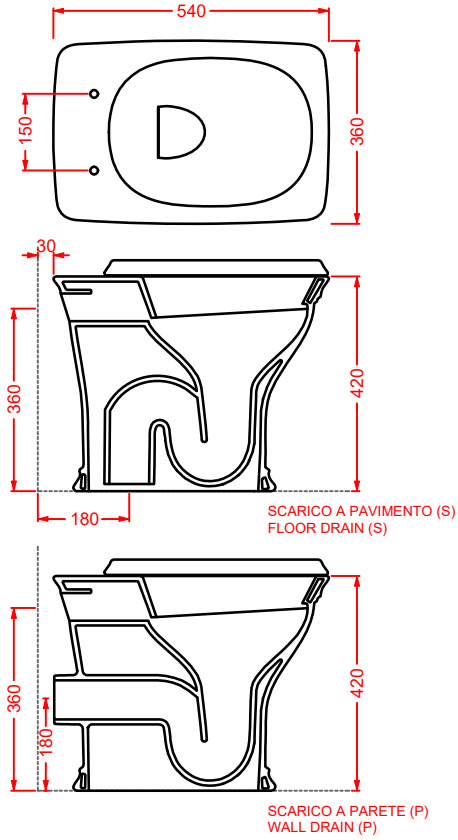

CIB002 CIVITAS
bidet terra
floor bidet

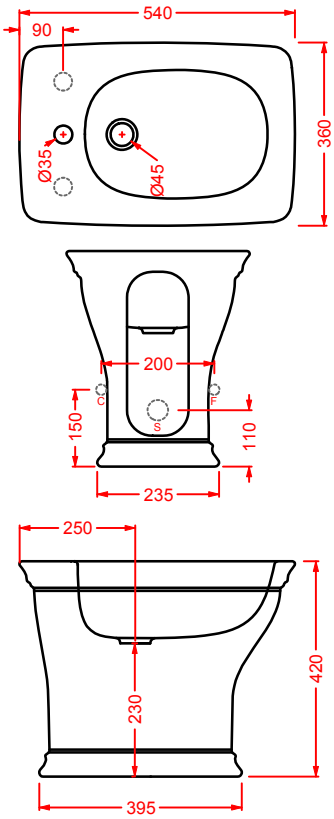

CIV004 + CIC009 CIVITAS
vaso monoblocco S + cassetta monoblocco
close-coupled WC (S) + ceramic cistern

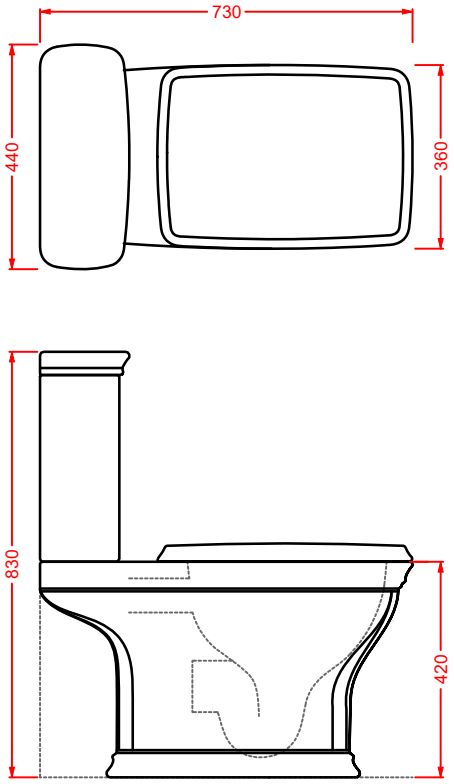

CIV002 + CIC006 CIVITAS
vaso terra S + cassetta alta + coperchio
WC (S)+ high ceramic cistern + cover

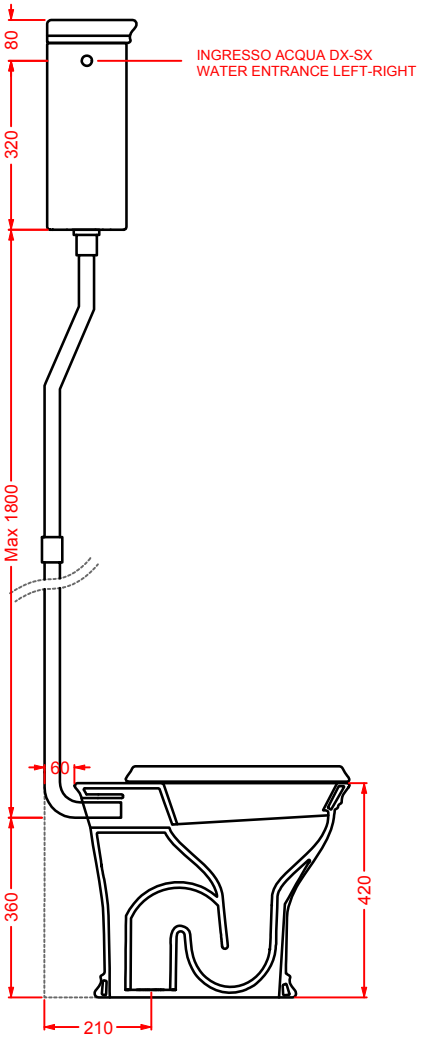

CIV002 + CIC007 CIVITAS
vaso terra S + cassetta zaino + coperchio
WC (S)+ low level ceramic cistern + cov.

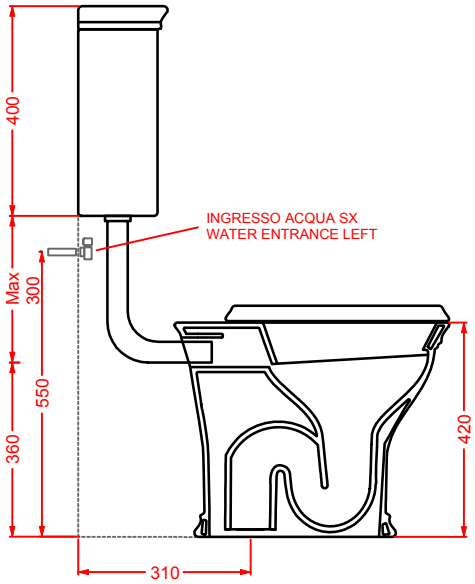

CIL001 + CIC001 CIVITAS
lavabo sospeso/da colonna + colonna
wall-hung/for column washbasin + column

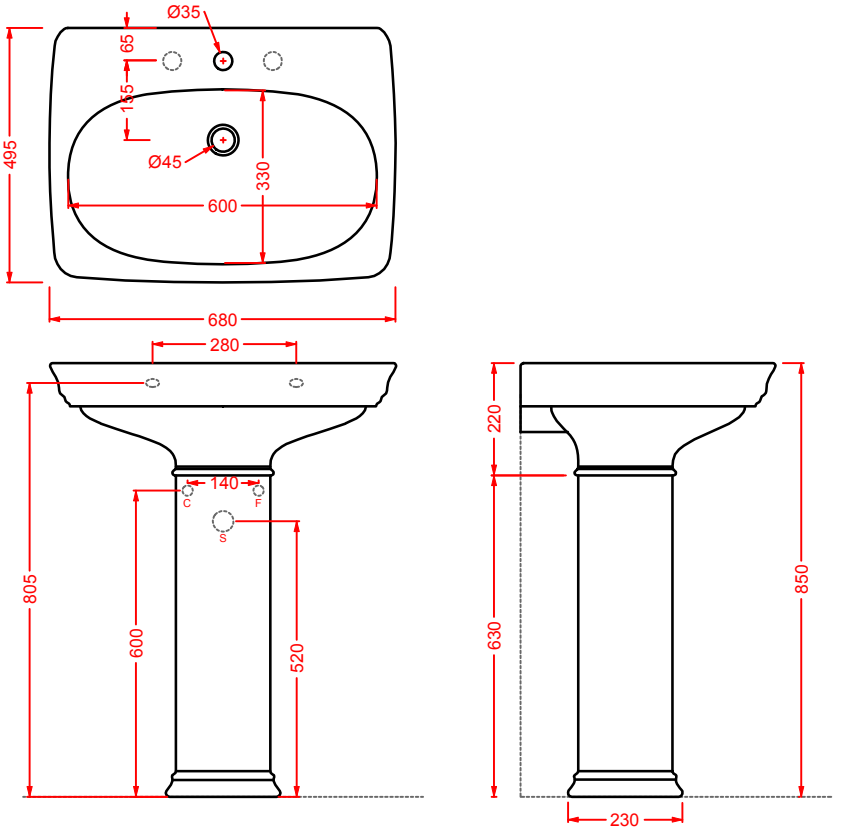

CIL002 + CIC002 CIVITAS
consolle 90 + coppia gambe ceramica
consolle 90 + pair of ceramic legs

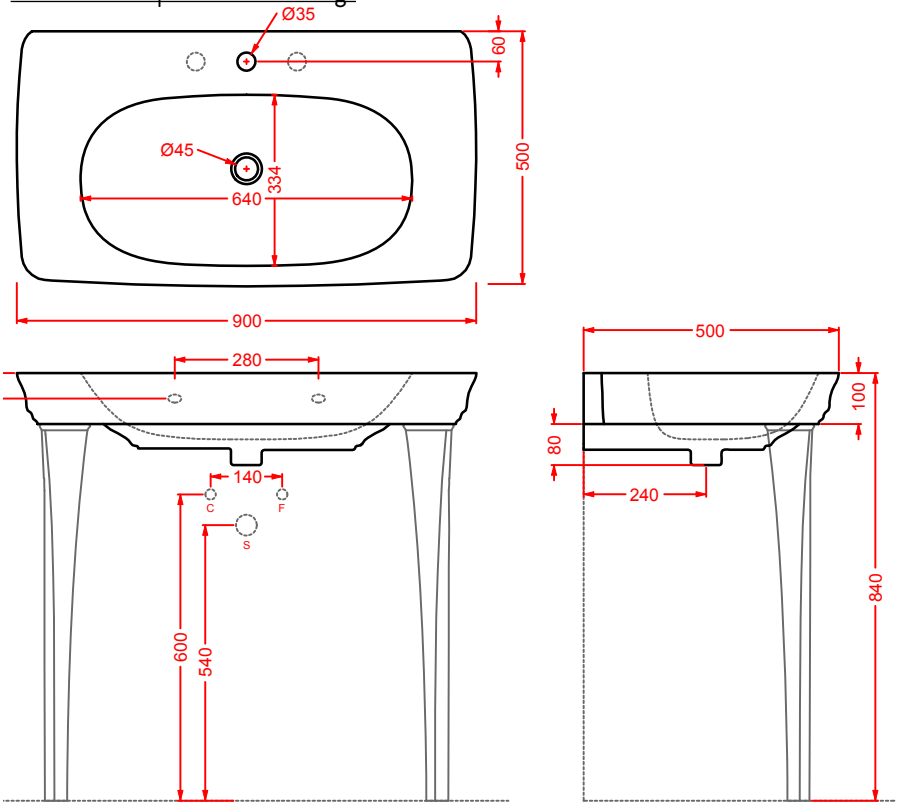

CIL002 + CIA007/CIA008/CIA009 CIVITAS

consolle 90 + struttura Tonda per consolle 90 (+griglia/vetro)

consolle 90 + Tonda structure for consolle 90 (+grate shelf/glass)

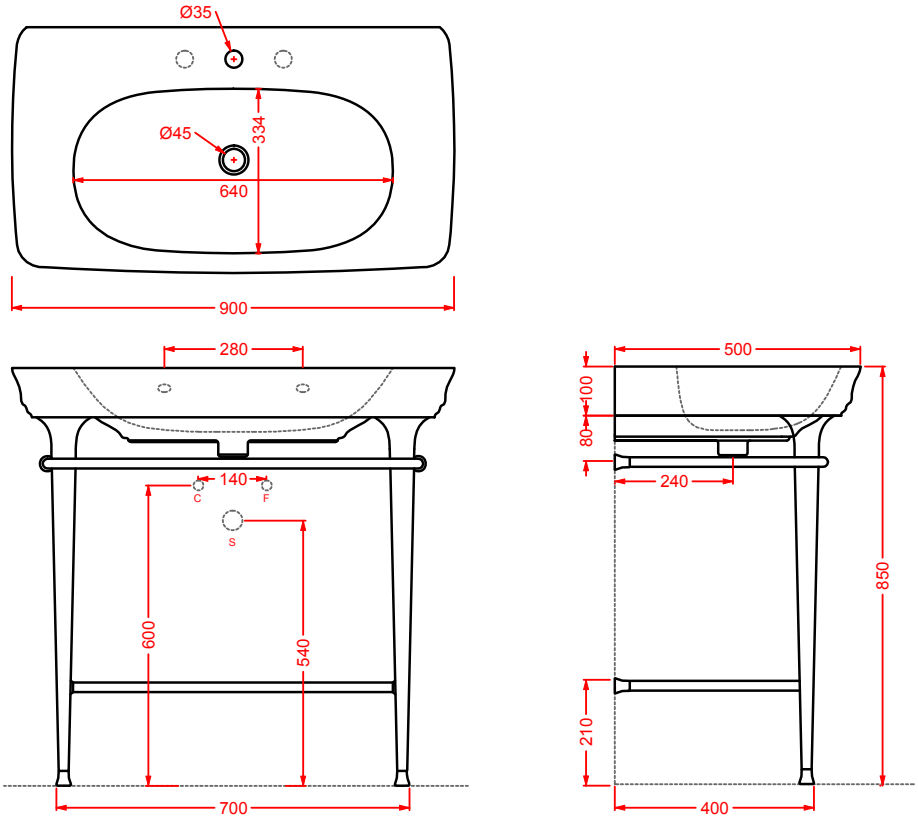

CIL001 + CIA001/CIA002/CIA003 CIVITAS

lavabo 68 + struttura Quadra per lavabo 68 (+griglia/vetro)

washbasin 68 + Quadra structure for washbasin 68 (+grate shelf/glass)

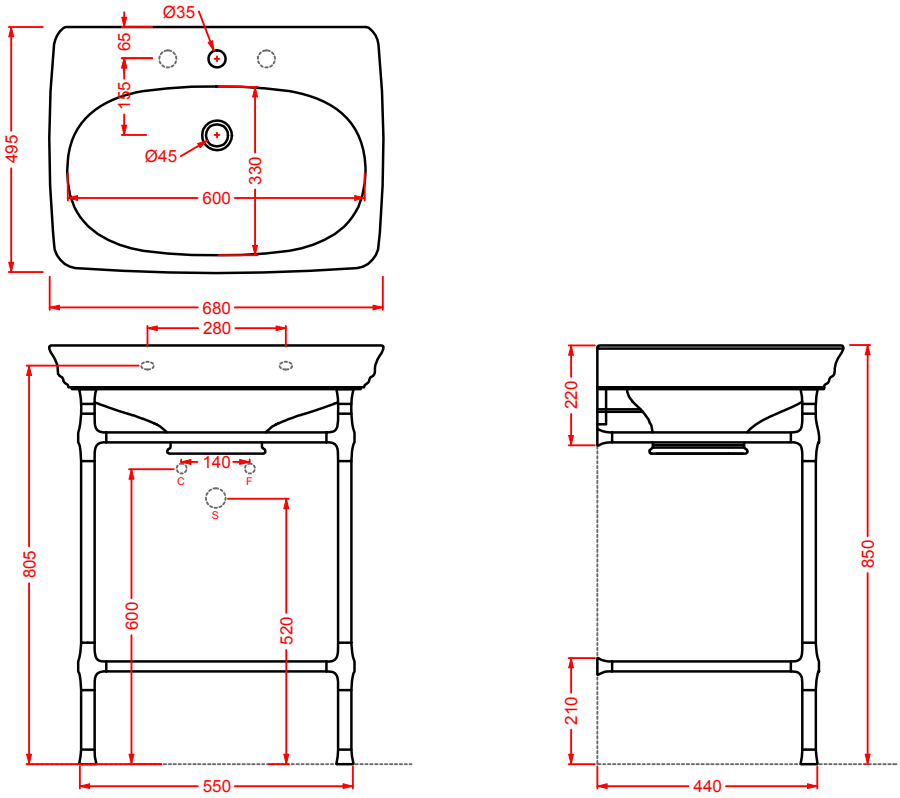

CIL002 + CIA004/CIA005/CIA006 CIVITAS

consolle 90 + struttura Quadra per consolle 90 (+griglia/vetro)

consolle 90 + Quadra structure for consolle 90 (+grate shelf/glass)

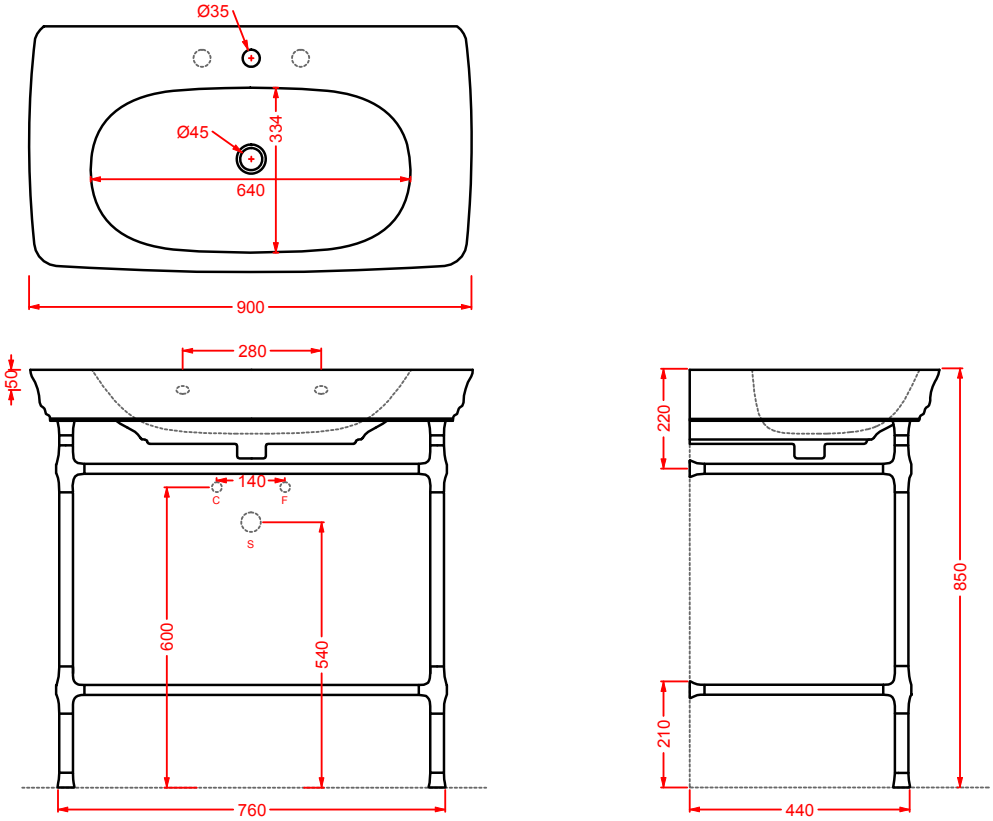

CIA011 CIVITAS

specchio a filo lucido con pianta ottagonale

octagonal mirror

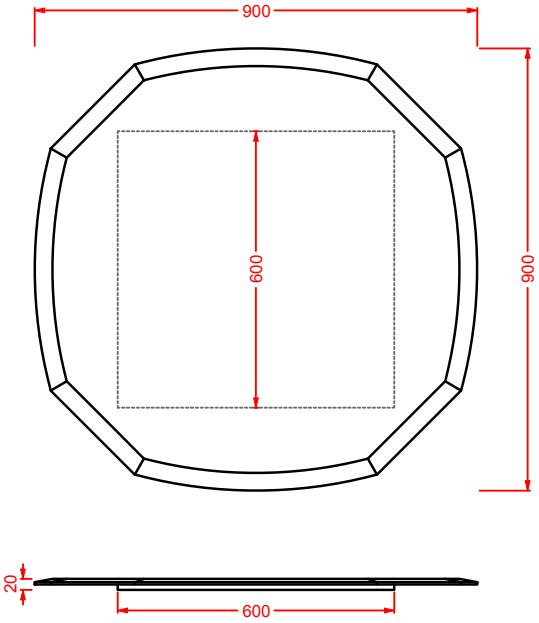

CIC004 CIVITAS
porta scopino in ceramica + scopino
ceramic brush holder + brush

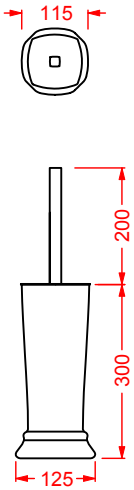

CIC005 CIVITAS
porta rotolo in ceramica
ceramic toilet roll holder

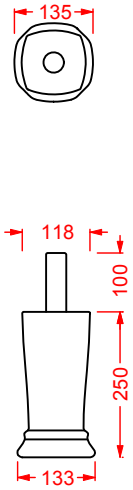

CIC003 CIVITAS
staffa porta asciugamani
ceramic towel rail

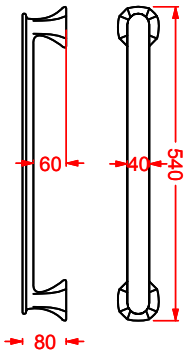

CIA015 CIVITAS
gancio in ceramica
ceramic hook

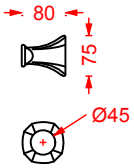

HERMITAGE

Designed by Meneghello Paolelli Associati

HEV002
HEB002
HEV002

HEL005

HEV010
HEB003

HERMITAGE/**VARIATIONS**

colori - colors...

bianco lucido
glossy white

nero lucido
glossy black

finiture - finishes

metallo cromato
chromed metal

metallo bronzo
bronze metal

metallo oro
gold metal

HERMITAGE/**OVERVIEW**

	colore	codice	kg	pz. pallet Italia	pz. pallet Export	euro
HERMITAGE | 36 x 55	○	**HEV010 01;00**	21	15	20	
vaso sospeso + kit di fissaggio *wall-hung WC + fitting system kit*	●	**HEV010 03;00**	21	15	20	

HERMITAGE | 36 x 55	○	**HEB003 01;00**	18	15	20	
bidet sospeso + kit di fissaggio solo 1 foro *wall-hung bidet + fitting system kit just 1 hole*	●	**HEB003 03;00**	18	15	20	
sifone ridotto - *reduced siphon*		**ACA021**	1	-	-	
staffe di fissaggio per sospesi fischer *fitting system kit for wall-hung*		**ACA016**	4	-	-	

HERMITAGE | 36 x 55	○	**HEV002 01;00**	19	15	20	
vaso terra scarico "S" + kit di fissaggio *WC with floor drain + fitting system kit*	●	**HEV002 03;00**	19	15	20	
vaso terra scarico "P" + kit di fissaggio	○	**HEV003 01;00**	19	15	20	
WC with wall drain + fitting system kit	●	**HEV003 03;00**	19	15	20	

	colore	codice	kg	pz. pallet Italia	pz. pallet Export	euro
HERMITAGE | 36 x 55	○	**HEB002 01;00**	18	15	20	
bidet terra 1 foro (predisposto tre fori) + kit di fissaggio *floor bidet 1 hole with arrangement for 3 holes + fitting system kit*	●	**HEB002 03;00**	18	15	20	

HERMITAGE | 36 x 55	○	**HEV005 01;00**	22	10	20	
vaso terra filomuro + kit di fissaggio + raccordo di scarico *back to wall WC + fitting system kit + pipe*	●	**HEV005 03;00**	22	10	20	

HERMITAGE | 36 x 55	○	**HEB001 01;00**	19	10	20	
bidet terra filomuro + kit di fissaggio solo 1 foro *back to wall bidet + fitting system kit just 1 hole*	●	**HEB001 03;00**	19	10	20	

	colore	codice	kg	pz. pallet Italia	pz. pallet Export	euro
HERMITAGE | 36 x 71		**HEV004 01;00**	22	8	12	
vaso monoblocco con scarico P + kit di fissaggio *close-coupled Wc with wall drain + fitting system kit*		**HEV004 03;00**	22	8	12	
vaso monoblocco con scarico S + kit di fissaggio *close-coupled Wc with floor drain + fitting system kit*		**HEV008 01;00**	22	8	12	
		HEV008 03;00	22	8	12	

HERMITAGE | 42 x 41		**HEC001 01;00**	14	-	-	
cassetta monoblocco *ceramic cistern*		**HEC001 03;00**	14	-	-	
meccanismo di scarico doppio flusso con galleggiante universale, cromo, bronzo, oro *double flow discharge, standard valve mechanism, hrome, bronze, gold*		**HEA010 71**	5	-	-	
		HEA010 72	5	-	-	
		HEA010 73	5	-	-	

HERMITAGE | 36 x 71		**HEV006 01;00**	34	6	9	
vaso monoblocco filomuro + kit di fissaggio + raccordo di scarico *back to wall close-coupled WC + fitting system kit + pipe*		**HEV006 03;00**	34	6	9	

	colore	codice	kg	pz. pallet Italia	pz. pallet Export	euro
HERMITAGE | 36 x 55		**HEC009 01; 00**	11	15	20	
cassetta monoblocco *ceramic cistern*		**HEC009 03; 00**	11	-	-	
cisterna in pvc con dispositivo di scarico doppio flusso geberit, in cromo, bronzo, oro *geberit plastic cistern with waste system double flow, in chrome, bronze, gold*		**ACA006 71**	5	-	-	
		ACA006 72	5	-	-	
		ACA006 73	5	-	-	
HERMITAGE | 36 x 55		**HEC004 01; 00**	14	-	-	
cassetta alta con coperchio *high ceramic cistern with cover*		**HEC004 03; 00**	14	-	-	
batteria scarico, pull in ceramica, catenella e tubo scarico, in cromo, bronzo, oro *flushing system, with ceramic pull, chain and flush pipe, in chrome, bronze, gold*		**HEA006 71**	1,5	-	-	
		HEA006 72	1,5	-	-	
		HEA006 73	1,5	-	-	
HERMITAGE | 42 x 41		**HEC005 01; 00**	14	-	-	
cassetta a zaino con coperchio *low level ceramic cistern with cover*		**HEC005 03; 00**	14	-	-	
meccanismo scarico con maniglia frontale e tubo esterno di scarico, in cromo, bronzo, oro *flushing system with front handle and flush pipe, in chrome, bronze, gold*		**HEA013 71**	-	-	-	
		HEA013 72	-	-	-	
		HEA013 73	-	-	-	

	colore	codice	kg	pz. pallet Italia	pz. pallet Export	euro
HERMITAGE		**HEA005 01; 71**	3,5	-	-	
seduta per WC frizionata, cerniera cromo *soft-close WC seat, chrome hinge*		**HEA005 03; 71**	3,5	-	-	
seduta per WC frizionata, cerniera bronzo *soft-close WC seat, bronze hinge*		**HEA005 01; 72**	3,5	-	-	
		HEA005 03; 72	3,5	-	-	
seduta per WC frizionata, cerniera oro *soft-close WC seat, gold hinge*		**HEA005 01; 73**	3,5	-	-	
		HEA005 03; 73	3,5	-	-	

seduta per WC in noce massello frizionata, cerniera cromo *soft-close walnut wood WC seat, chrome hinge*		**HEA004 71**	3,5	-	-	
seduta per WC in noce massello frizionata, cerniera bronzo *soft-close walnut wood WC seat, chrome hinge*		**HEA004 72**	3,5	-	-	
seduta per WC in noce massello frizionata, cerniera oro *soft-close walnut wood WC seat, gold hinge*		**HEA004 73**	3,5	-	-	

	colore	codice	kg	pz. pallet Italia	pz. pallet Export	euro
HERMITAGE | 68 x 55	○	**HEL002 01;00**	24	12	16	
lavabo 1 foro (predisposto tre fori) + kit di fissaggio *washbasin 1 hole with arrangement for 3 holes + fitting system kit*	●	**HEL002 03;00**	22	12	16	

HERMITAGE	○	**HEC002 01;00**	12	14	27	
colonna per lavabo 68 *column for washbasin 68*	●	**HEC002 03;00**	12	14	27	

HERMITAGE | 92 x 58	○	**HEL005 01;00**	41	8	9	
consolle 1 foro (predisposto tre fori) + kit di fissaggio *consolle 1 hole with arrangement for 3 holes + fitting system kit*	●	**HEL005 03;00**	41	8	9	
sifone cilindrico - *siphon*		**ACA022**	1	-	-	

	colore	codice	kg	pz. pallet Italia	pz. pallet Export	euro
HERMITAGE | 112 x 63		**HEL004 01; 00**	49	6	7	
consolle 1 foro (predisposto tre fori) + kit di fissaggio *consolle 1 hole with arrangement for 3 holes + fitting system kit*		**HEL004 03; 00**	49	7	7	
sifone cilindrico - *siphon*		**ACA022**	1	-	-	

HERMITAGE		**HEC003 01; 00**	6,5	120	120	
coppia gambe ceramica *pair of ceramic legs*		**HEC003 03; 00**	6,5	120	120	

HERMITAGE		**HEA015 71**	10	-	-	
struttura per lavabo 68, cromo, bronzo, oro *structure for washbasin 68 chrome, bronze, gold*		**HEA015 72**	10	-	-	
		HEA015 73	10	-	-	

HERMITAGE		**HEA016 71**	12	-	-	
struttura per lavabo 92 cromo, bronzo, oro *structure for washbasin 92 chrome, bronze, gold*		**HEA016 72**	12	-	-	
		HEA016 73	12	-	-	

	colore	codice	kg	pz. pallet Italia	pz. pallet Export	euro
HERMITAGE		**HEA017 71**	13	-	-	
struttura per lavabo 112 cromo, bronzo, oro		**HEA017 72**	13	-	-	
structure for washbasin 112 *chrome, bronze, gold*		**HEA017 73**	13	-	-	

HERMITAGE | 170 x 80 h 72		**HEW001 76**	40	-	-	
vasca bianca con accessori metallici cromo, bronzo, oro		**HEW001 71**	40	-	-	
white bathtub with metal accessories *chrome, bronze, gold*		**HEW001 72**	40	-	-	
		HEW001 73	40	-	-	

HEV010 HERMITAGE
vaso sospeso
wall-hung WC

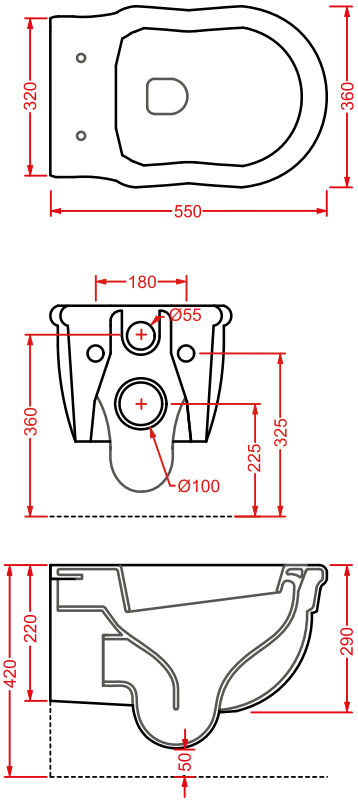

HEB003 HERMITAGE
bidet sospeso
wall-hung bidet

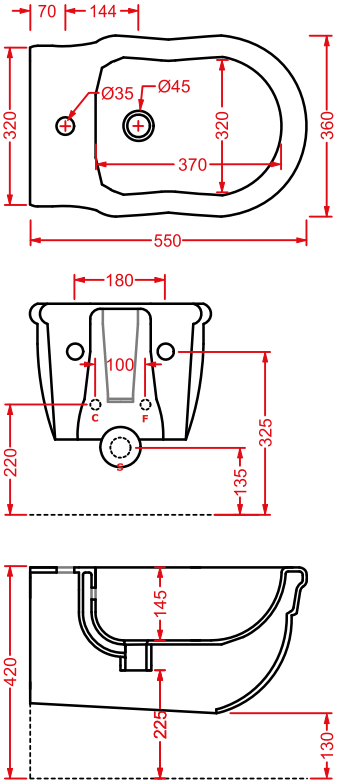

HEV002 (S)/HEV003 (P) HERMITAGE
vaso terra scarico S e P
WC with floor drain and wall drain

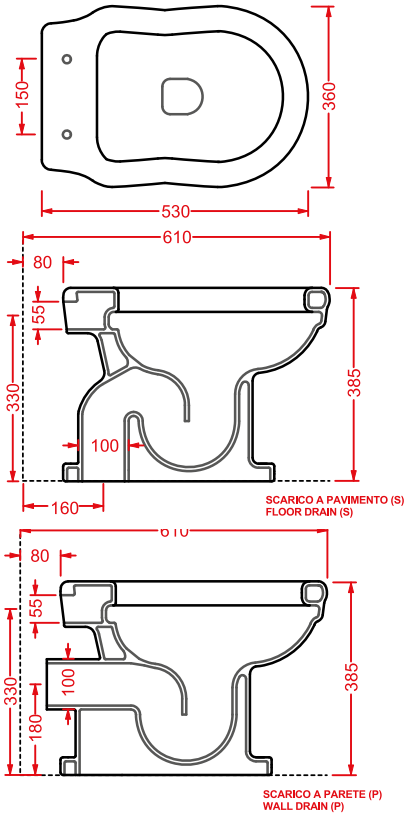

HEB002 HERMITAGE
bidet terra
floor bidet

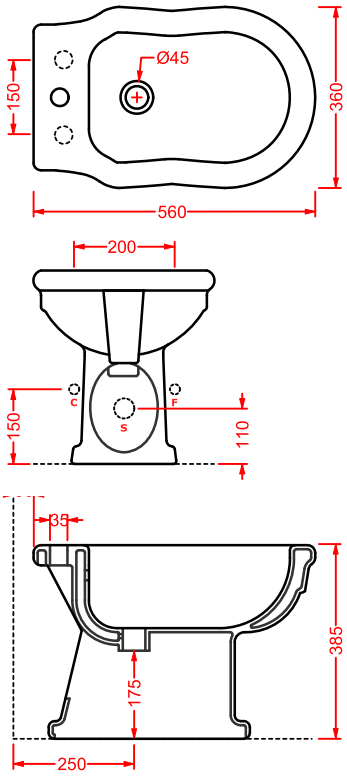

HEV004 + HEC001 HERMITAGE
vaso monoblocco P + cassetta monoblocco
close-coupled WC (P) + ceramic cistern

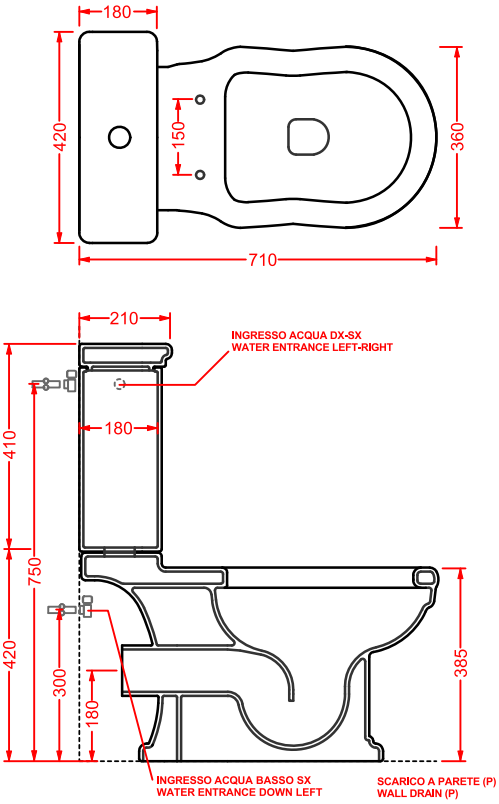

HEV008 + HEC001 HERMITAGE
vaso monoblocco S + cassetta monoblocco
close-coupled WC (S) + ceramic cistern

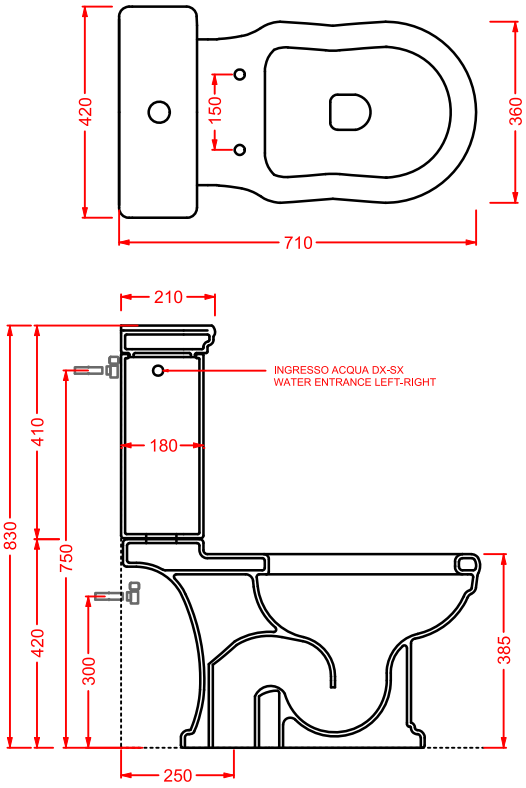

HEV002 + HEC004 HERMITAGE
vaso terra S con cassetta alta + coperchio
WC (S) + high ceramic cistern + cover

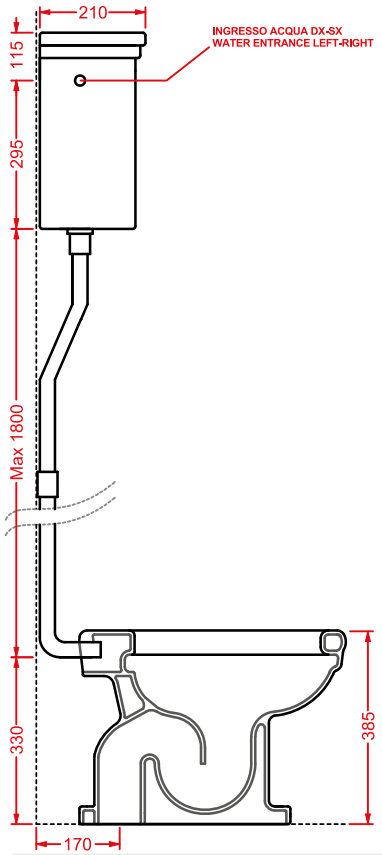

HEV002 + HEC005 HERMITAGE
vaso terra S + cassetta zaino + coperchio
WC (S)+ low level ceramic cistern + cov.

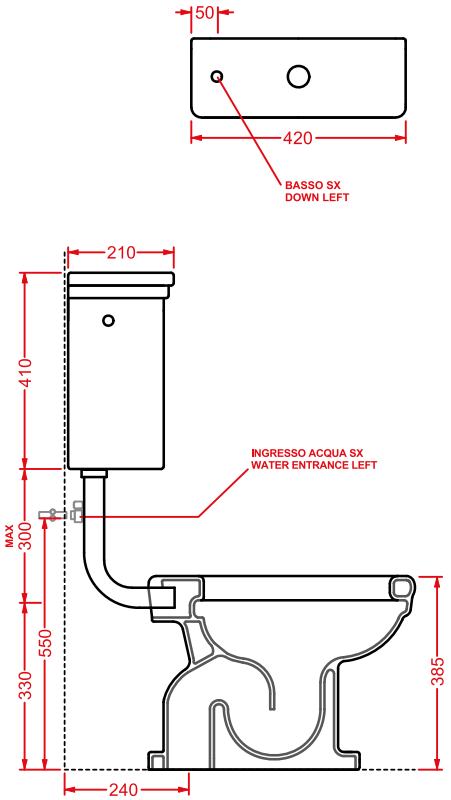

HEV005
vaso terra filomuro
back to wall WC

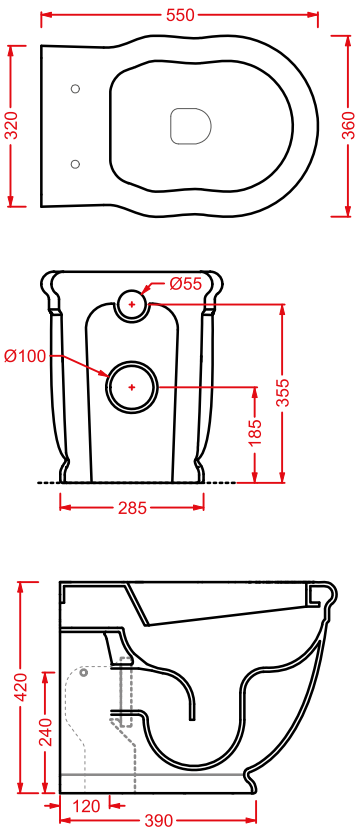

HEB001 HERMITAGE
bidet terra filomuro
back to wall bidet

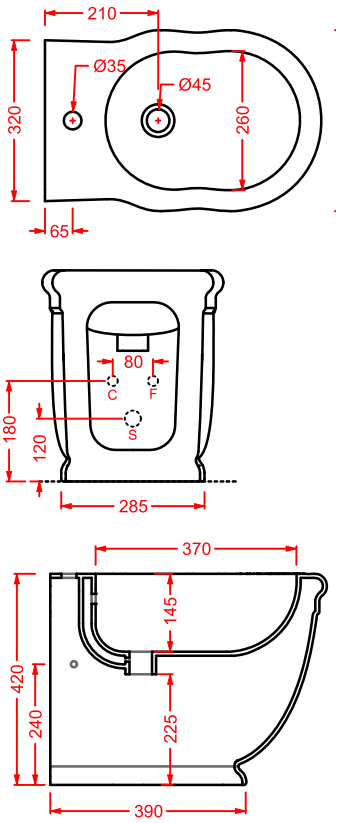

HEV006 HERMITAGE
vaso monoblocco filo muro
back to wall close-coupled WC

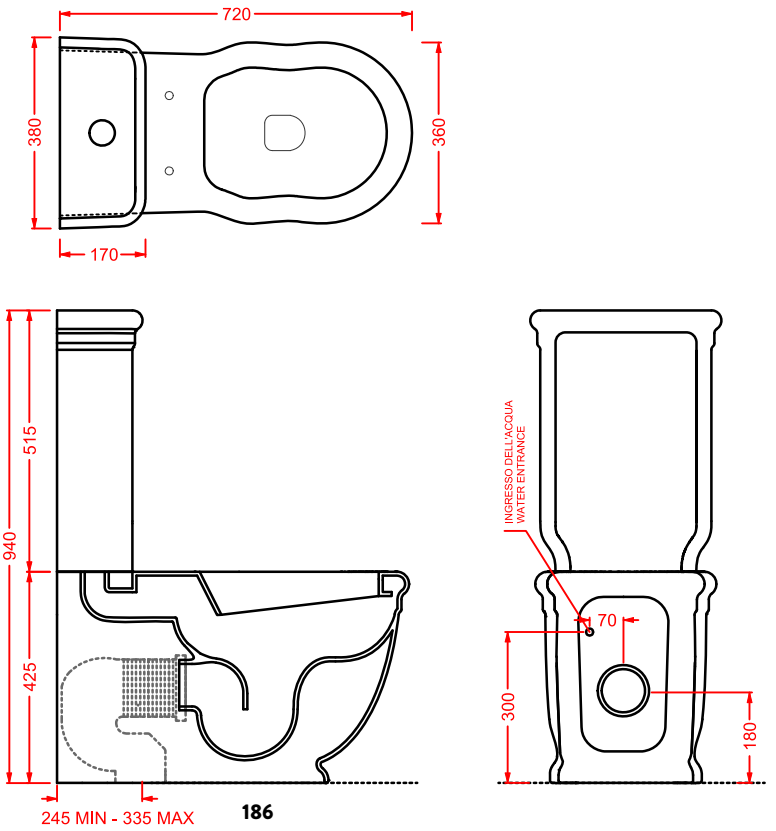

HEL005 + HEC003 HERMITAGE
consolle 92 + gambe ceramica
consolle 92 + ceramic legs

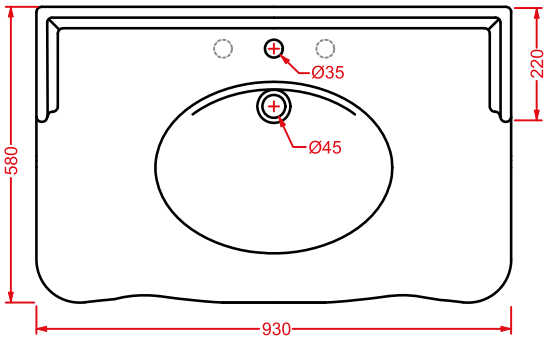

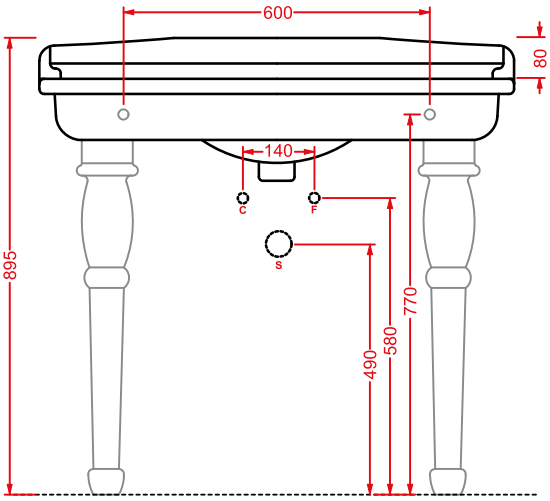

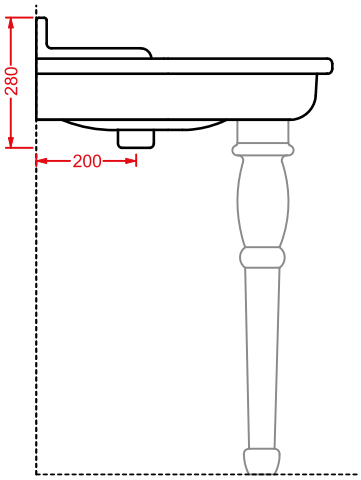

HEA016 HERMITAGE
struttura cromata consolle 92
chromed structure consolle 92

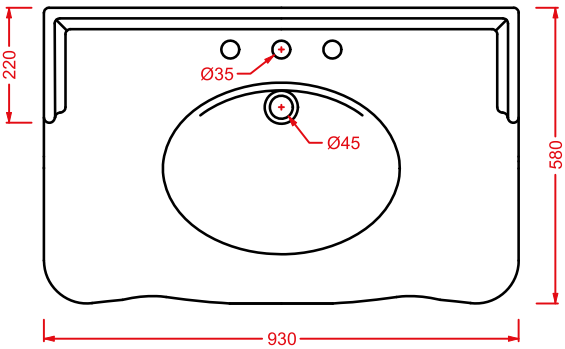

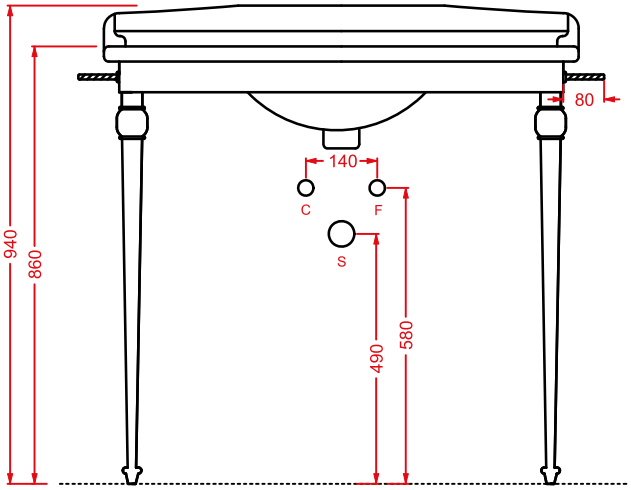

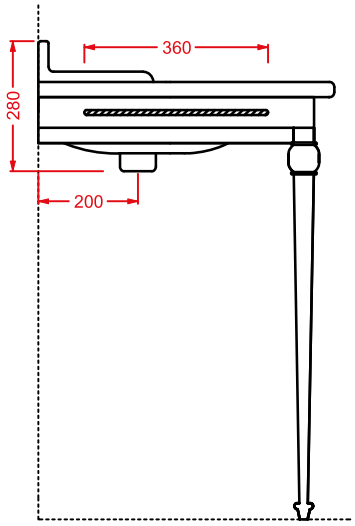

HEL002 + HEC002 HERMITAGE
lavabo 68 + colonna
washbasin 68 + column

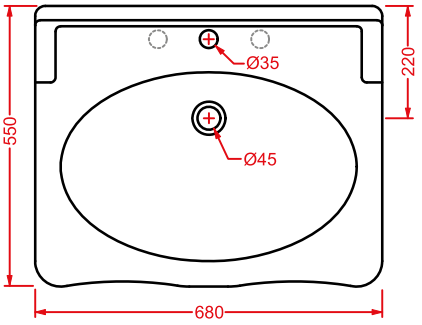

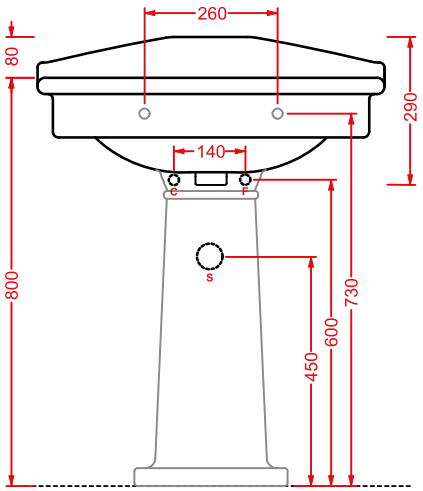

HEA015 HERMITAGE
struttura cromata lavabo 68
chromed structure washbasin 68

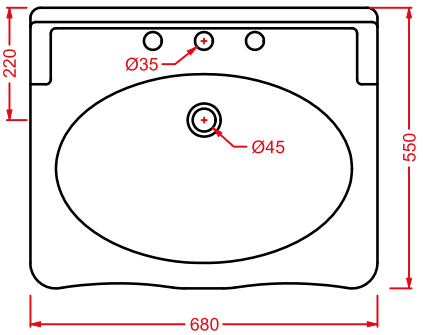

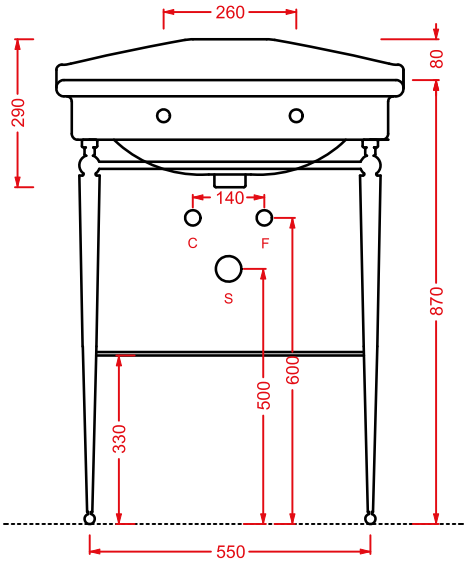

HEA017 HERMITAGE
struttura cromata consolle 112
chromed structure consolle 112

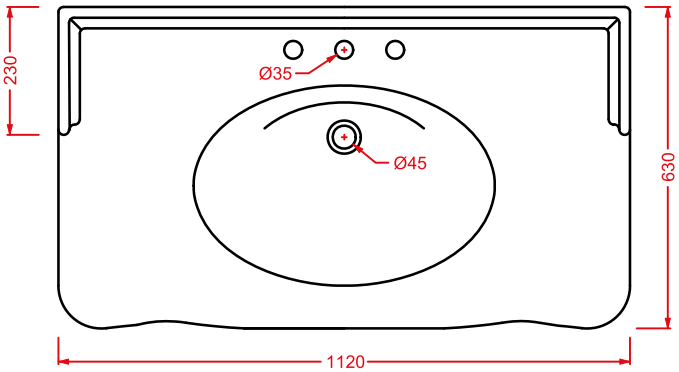

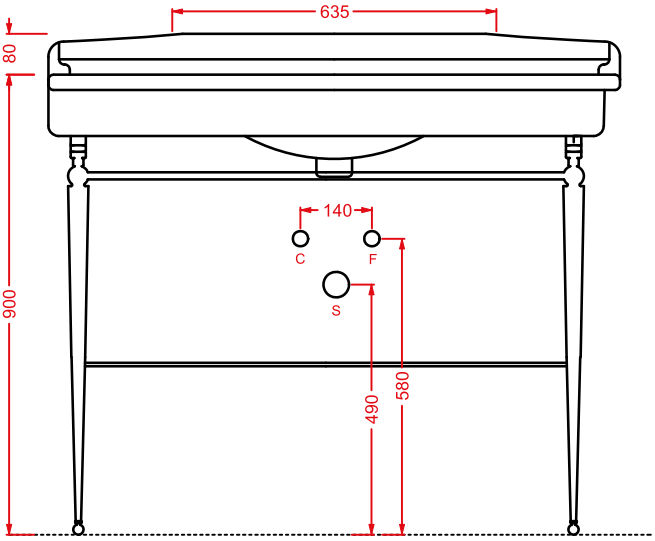

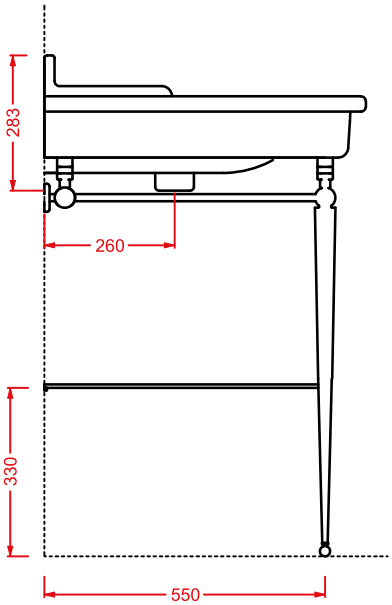

HEL004 + HEC003 HERMITAGE
consolle 112 + gambe ceramica
consolle 112 + ceramic legs

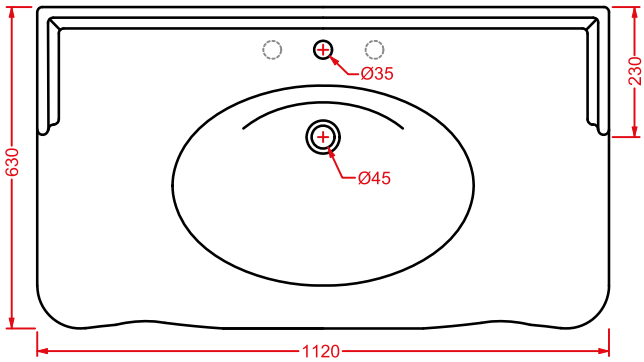

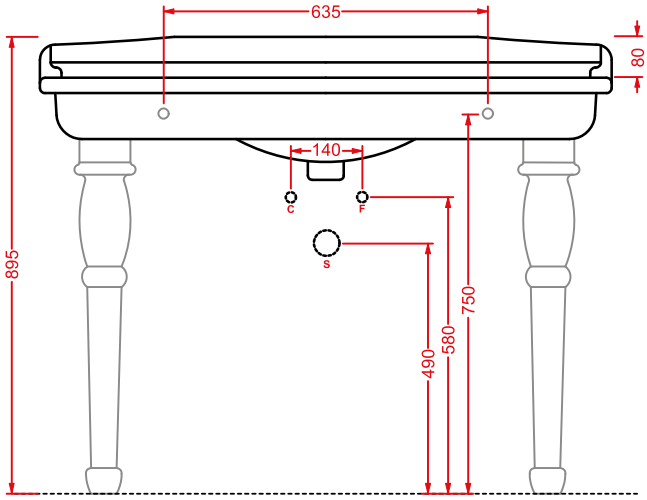

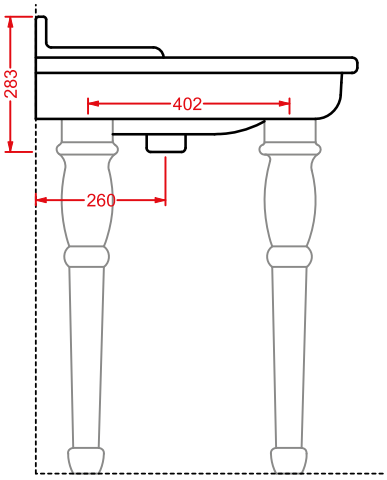

HEW001 HERMITAGE

vasca bianca

white bathtub

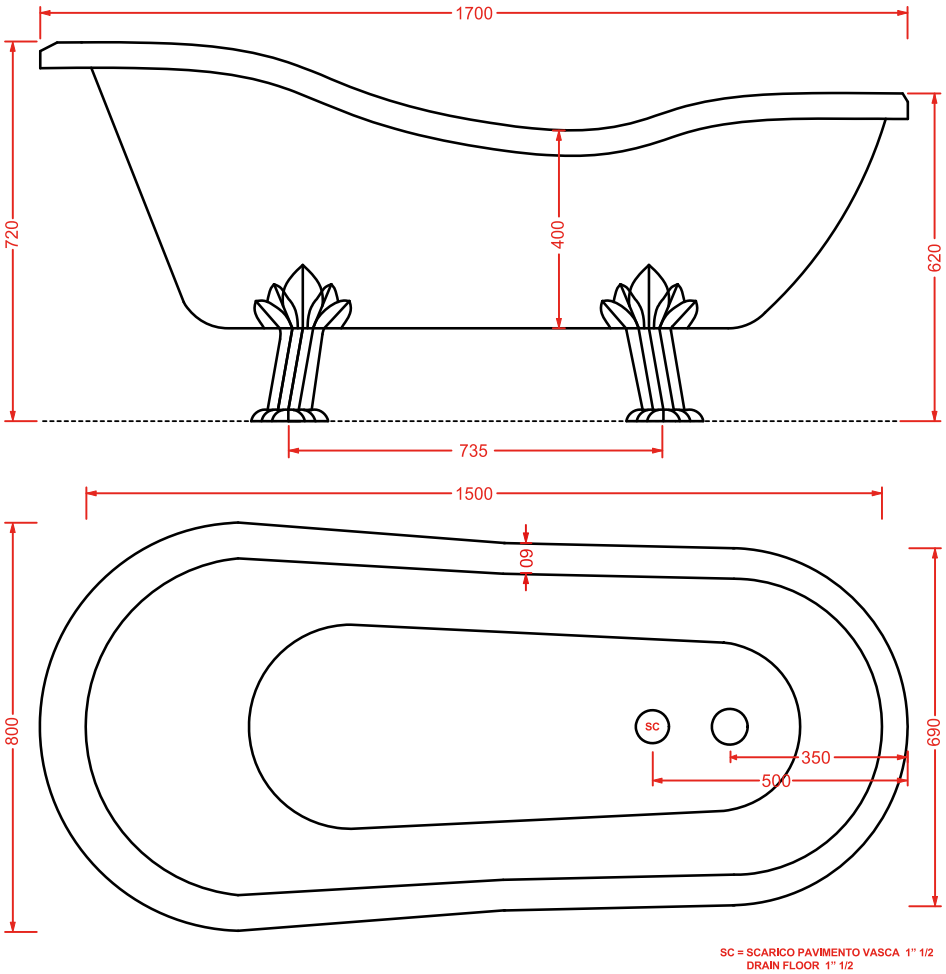

A16

Designed by Meneghello Paolelli Associati

ASB002
ASV002

A16 / **VARIATIONS**

colori - colors...

bianco lucido
glossy white

bianco matt
matt white

nero lucido
glossy black

A16 / **THE. RIMLESS**

THE. RIMLESS

prestazioni ottimizzate e maggiore igiene grazie al nuovo sistema Rimless
better performance and a more efficient cleaning system thanks to the Rimless feature

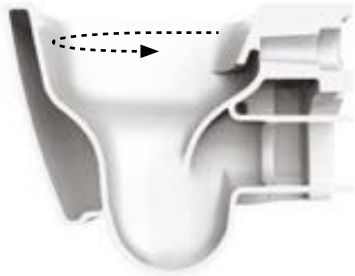

eliminazione della Brida
elimination of the Rim

flusso a vortice d'acqua
vortex flushing system

ottimizzazione del lavaggio
optimized washing

A16 / **NEW HIDDEN FIXING SYSTEM**

nuovo sistema di fissaggio a scomparsa
new hidden fixing system

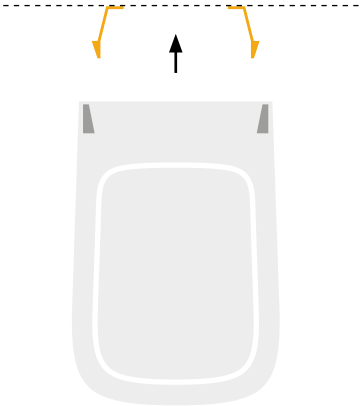

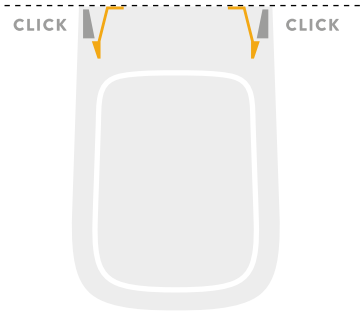

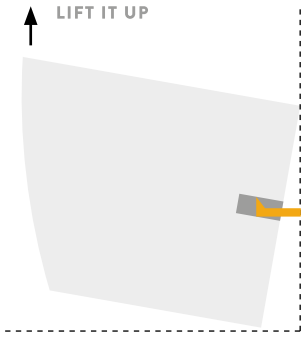

A16 / **OVERVIEW**

	colore	codice	kg	pz. pallet Italia	pz. pallet Export	euro
A16 | 36 x 52		**ASV001 01;00**	20	12	20	
vaso sospeso + kit di fissaggio		**ASV001 03;00**	20	12	20	
wall-hung WC + fitting system kit		**ASV001 05;00**	20	12	20	

A16 THE. RIMLESS | 36 x 52		**ASV003 01;00**	20	12	20	
vaso sospeso Senza Brida + kit di fissaggio		**ASV003 03;00**	20	12	20	
wall-hung Rimless WC + fitting system kit		**ASV003 05;00**	20	12	20	

A16 | 36 x 52		**ASB001 01;00**	20	12	20	
bidet sospeso + kit di fissaggio solo 1 foro		**ASB001 03;00**	20	12	20	
wall-hung bidet + fitting system kit just 1 hole		**ASB001 05;00**	20	12	20	

A16 | 36 x 52		**ASV002 01;00**	20	10	20	
vaso terra filomuro + kit di fissaggio + raccordo di scarico		**ASV002 03;00**	20	10	20	
back to wall WC + fitting system kit + pipe		**ASV002 05;00**	20	10	20	

	colore	codice	kg	pz. pallet Italia	pz. pallet Export	euro
A16 THE. RIMLESS | 36 x 52	○	**ASV004 01;00**	23	10	20	
vaso terra filomuro Senza Brida + kit di fissaggio + raccordo di scarico	●	**ASV004 03;00**	23	10	20	
back to wall Rimless WC + fitting system kit + pipe	◎	**ASV004 05;00**	23	10	20	

A16 | 36 x 52	○	**ASB002 01;00**	23	10	20	
bidet terra filomuro + kit di fissaggio solo 1 foro	●	**ASB002 03;00**	23	10	20	
back to wall bidet + fitting system kit just 1 hole	◎	**ASB002 05;00**	23	10	20	

A16 MINI THE. RIMLESS | 36 x 45	○	**ASV005 01;00**	18	12	20	
vaso sospeso Senza Brida + kit di fissaggio	●	**ASV005 03;00**	18	12	20	
wall-hung Rimless WC + fitting system kit	◎	**ASV005 05;00**	18	12	20	

A16 MINI | 36 x 45	○	**ASB003 01;00**	18	12	20	
bidet sospeso + kit di fissaggio solo 1 foro	●	**ASB003 03;00**	18	12	20	
wall-hung bidet + fitting system kit just 1 hole	◎	**ASB003 05;00**	18	12	20	

	colore	codice	kg	pz. pallet Italia	pz. pallet Export	euro
A16	○	**ASA001 01**	3	-	-	
sedile Slim soft-close sgancio rapido	●	**ASA001 03**	3	-	-	
easy take off soft-close Slim seat	◎	**ASA001 05**	3	-	-	

A16 MINI	○	**ASA002 01**	3	-	-	
seduta per WC frizionata	●	**ASA002 03**	3	-	-	
soft-close WC seat	◎	**ASA002 05**	3	-	-	

ASV001 A16
vaso sospeso
wall-hung WC

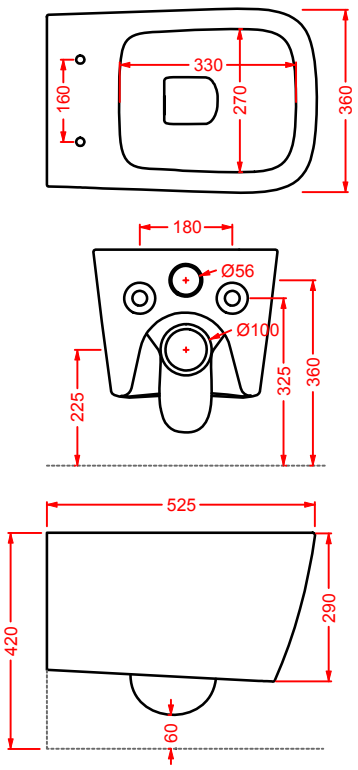

ASB001 A16
bidet sospeso
wall-hung bidet

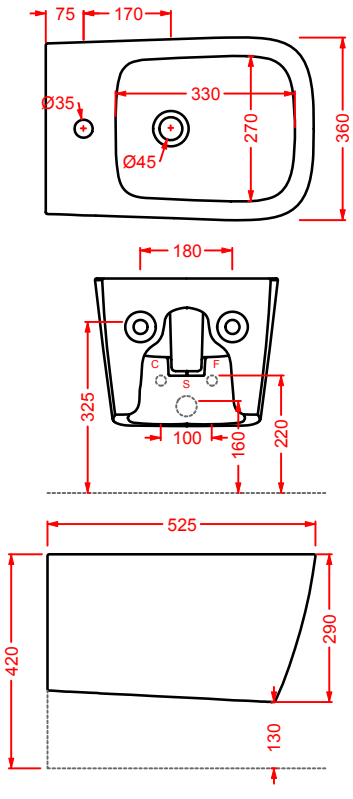

ASV002 A16
vaso terra filomuro
back to wall WC

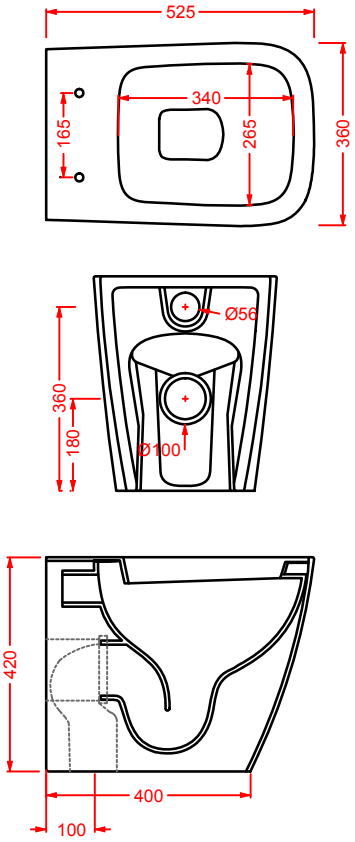

ASB002 A16
bidet terra filomuro
back to wall bidet

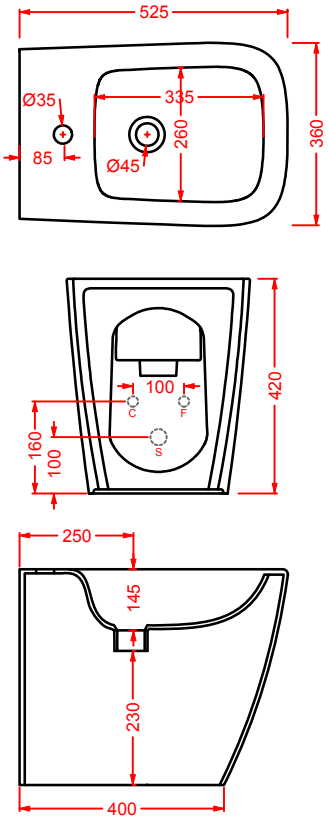

ASV003 A16 THE. RIMLESS
vaso sospeso Senza Brida
wall-hung Rimless WC

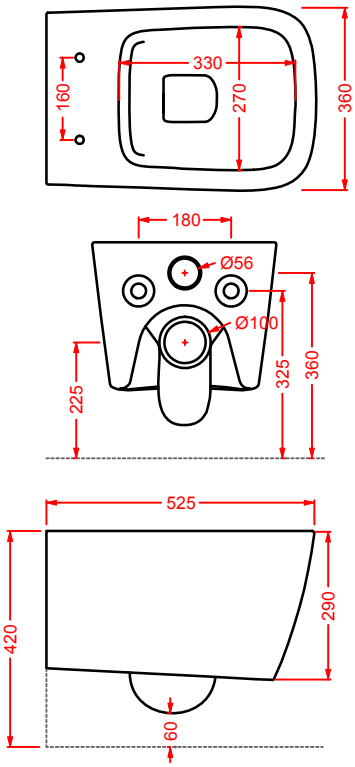

ASV004 A16 THE. RIMLESS
vaso terra filomuro Senza Brida
back to wall Rimless WC

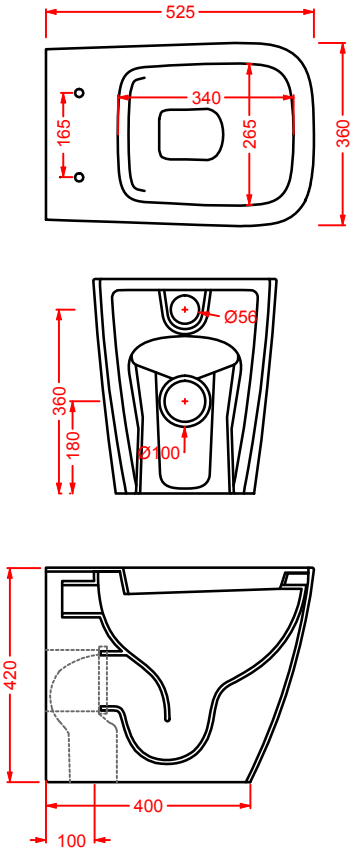

ASV005 A16 MINI
vaso sospeso Senza Brida
wall-hung Rimless WC

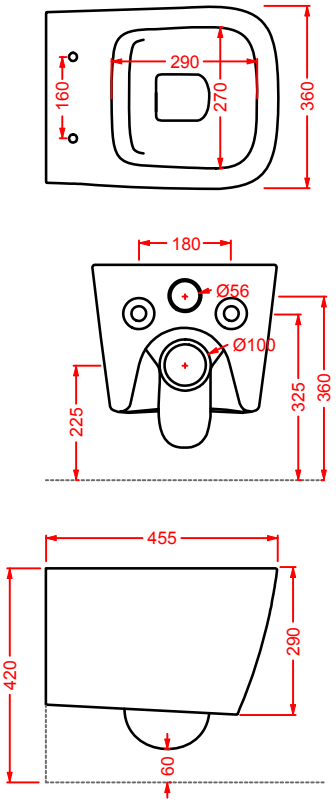

ASB003 A16 MINI
bidet sospeso
wall-hung bidet

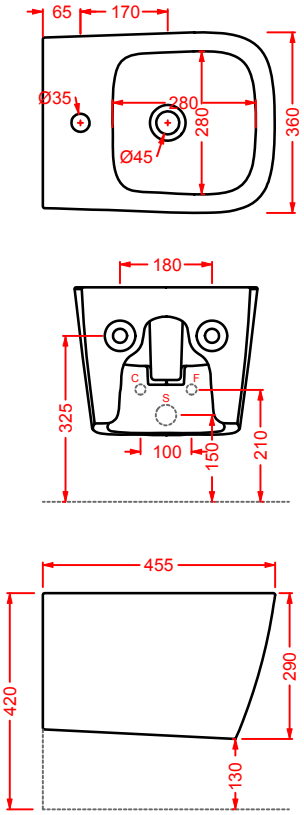

FASTER

FSB002
FSV002

FSB001
FSV003

FSB002
FSV002

FASTER/**VARIATIONS**

colori - colors...

bianco lucido
glossy white

bianco matt
matt white

nero lucido
glossy black

FASTER/**THE. RIMLESS**

THE. RIMLESS

prestazioni ottimizzate e maggiore igiene grazie al nuovo sistema Rimless
better performance and a more efficient cleaning system thanks to the Rimless feature

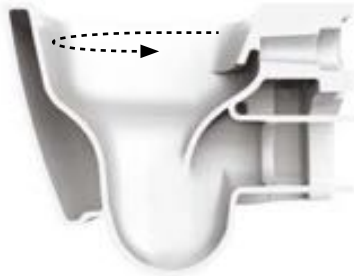

eliminazione della Brida
elimination of the Rim

flusso a vortice d'acqua
vortex flushing system

ottimizzazione del lavaggio
optimized washing

FASTER/**ADJUSTABLE FLUSH SYSTEM**

SCARICO TRASLATO

vaso filomuro scarico traslato
back to wall WC adjustable flush

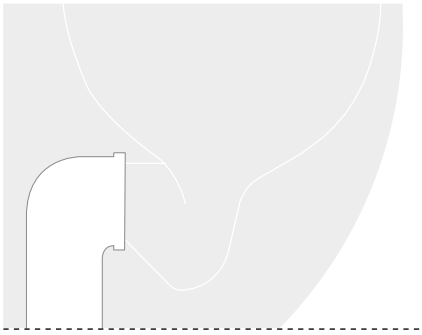

CURVA 90° REGOLABILE
ADJUSTABLE 90° ELBOW

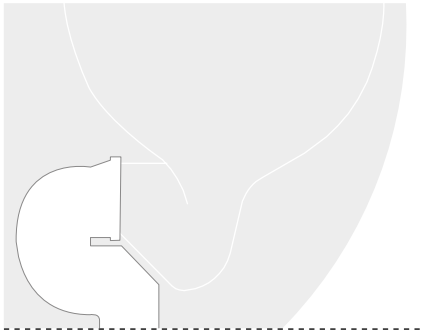

CURVA TECNICA TRASLATA
ADJUSTABLE PIPE

FASTER/**OVERVIEW**

	colore	codice	kg	pz. pallet Italia	pz. pallet Export	euro
FASTER | 37 x 53	○	**FSV001 01;00**	23	12	20	
vaso sospeso + kit di fissaggio	●	**FSV001 03;00**	23	12	20	
wall-hung WC + fitting system kit	◎	**FSV001 05;00**	23	12	20	

FASTER | 37 x 53	○	**FSV003 01;00**	23	12	20	
vaso sospeso Senza Brida + kit di fissaggio	●	**FSV003 03;00**	23	12	20	
wall-hung Rimless WC + fitting system kit	◎	**FSV003 05;00**	23	12	20	

FASTER | 37 x 53	○	**FSB001 01;00**	19	12	20	
bidet sospeso + kit di fissaggio solo 1 foro	●	**FSB001 03;00**	19	12	20	
wall-hung bidet + fitting system kit just 1 hole	◎	**FSB001 05;00**	19	12	20	
sifone ridotto - *reduced siphon*		**ACA021**	1	-	-	
staffe di fissaggio per sospesi fischer *fitting system kit for wall-hung*		**ACA016**	4	-	-	

	colore	codice	kg	pz. pallet Italia	pz. pallet Export	euro
FASTER | 37 x 53	○	**FSV005 01;00**	25	10	20	
vaso terra filomuro traslato + kit di fissaggio, curve tecniche non incluse *back to wall Wc adjustable flush + fitting system kit, traps not included*	●	**FSV005 03;00**	25	10	20	
	◎	**FSV005 05;00**	25	10	20	

FASTER | 37 x 53	○	**FSV004 01;00**	23	10	20	
vaso terra filomuro Senza Brida + kit di fissaggio + raccordo di scarico *back to wall Rimless WC + fitting system kit+ pipe*	●	**FSV004 03;00**	23	10	20	
	◎	**FSV004 05;00**	23	10	20	

FASTER | 37 x 53	○	**FSB002 01;00**	22	10	20	
bidet terra filomuro + kit di fissaggio solo 1 foro *back to wall bidet + fitting system kit just 1 hole*	●	**FSB002 03;00**	22	10	20	
	◎	**FSB002 05;00**	22	10	20	

FASTER	○	**FSA001 01**	3	-	-	
seduta per WC frizionata, cerniera cromo *soft-close WC seat, chrome hinge*						

	colore	codice	kg	pz. pallet Italia	pz. pallet Export	euro
FASTER	○	**FSA002 01**	3	-	-	
seduta per WC						
WC seat						

FASTER	○	**FSA003 01**	3	-	-	
sedile soft-close sgancio rapido	●	**FSA003 02**	3	-	-	
easy take off soft-close seat	◎	**FSA003 03**	3	-	-	

FSV001 FASTER
vaso sospeso
wall-hung WC

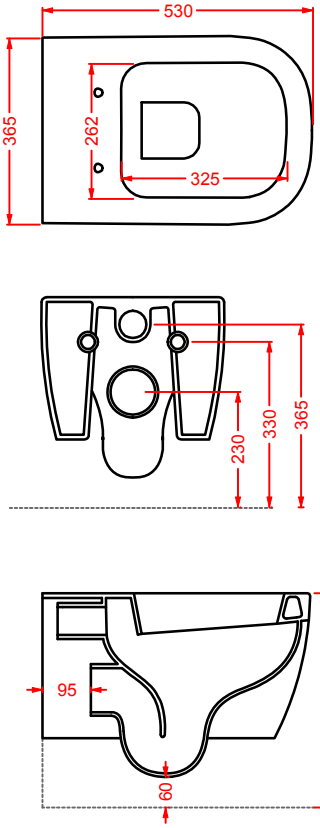

FSV003 FASTER
vaso sospeso Senza Brida
wall-hung Rimless WC

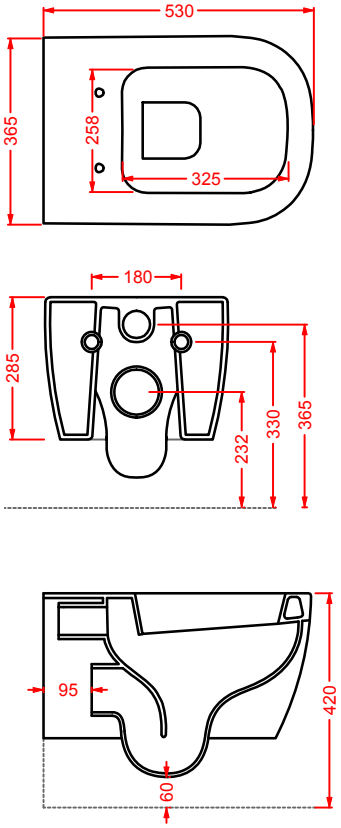

FSB001 FASTER
bidet sospeso
wall-hung bidet

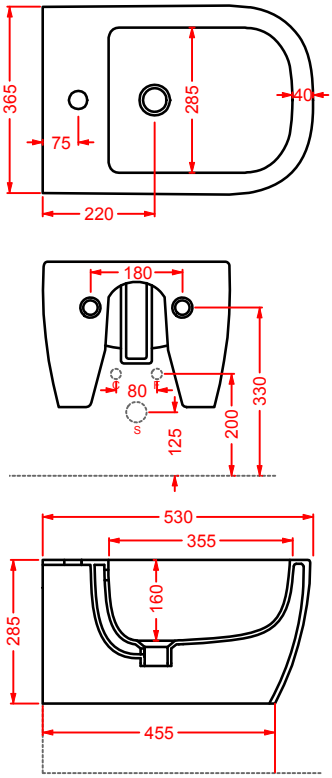

FSV005 FASTER
vaso a terra filomuro traslato
back to wall adjustable flush WC

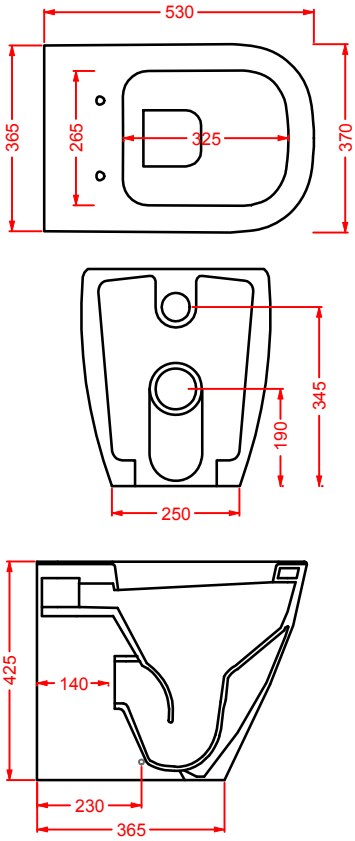

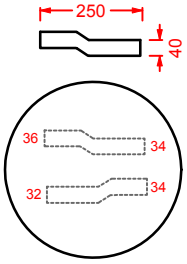

ART ACA035
CANNOTTO TRASLATO PER MODIFICA
INGRESSO ACQUA +/- 2 CM

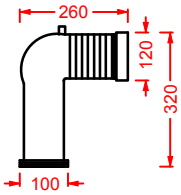

ART ACA033
CURVA 90° REGOLABILE
DA 7 A 14 CM

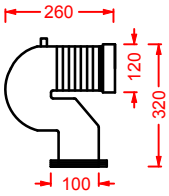

ART ACA034
CURVA TECNICA TRASLATA
REGOLABILE DA 15.5 A 21 CM

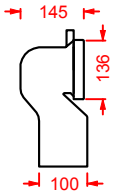

ART ACA005
CURVA TECNICA S
REGOLABILE DA 12 A 15 CM

FSV004 FASTER
vaso a terra filomuro Senza Brida
back to wall Rimless WC

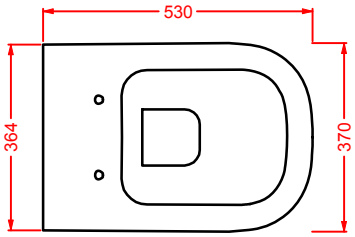

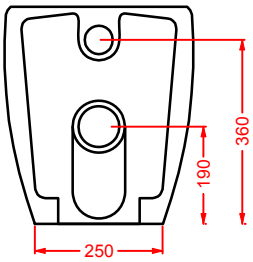

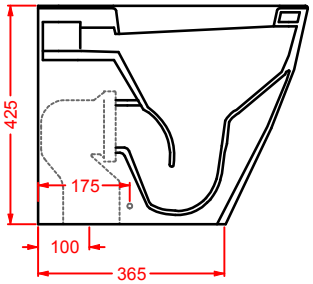

FSB002 FASTER
bidet a terra filomuro
back to wall bidet

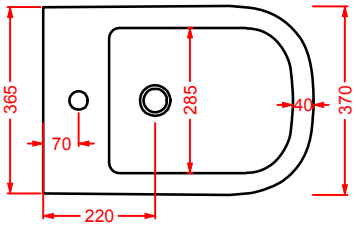

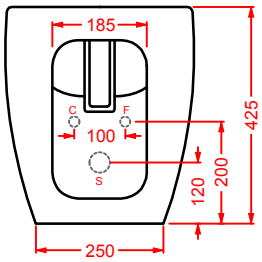

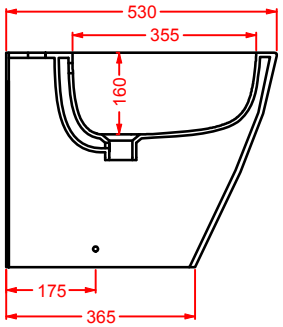

GIÒ EVOLUTION

GIL006

GIL002

GIÒ EVOLUTION/**VARIATIONS**

colori - colors...

bianco lucido
glossy white

bianco matt
matt white

nero lucido
glossy black

GIÒ EVOLUTION/**THE. RIMLESS**

THE. RIMLESS

prestazioni ottimizzate e maggiore igiene grazie al nuovo sistema Rimless
better performance and a more efficient cleaning system thanks to the Rimless feature

eliminazione della Brida
elimination of the Rim

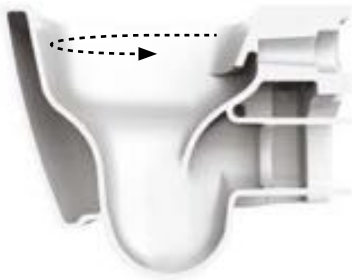

flusso a vortice d'acqua
vortex flushing system

ottimizzazione del lavaggio
optimized washing

GIÒ EVOLUTION/**OVERVIEW**

	colore	codice	kg	pz. pallet Italia	pz. pallet Export	euro
GIÒ EVOLUTION | 37 x 55	○	**GIV001 01;00**	24	12	20	
vaso sospeso Senza Brida + kit di fissaggio	●	**GIV001 03;00**	24	12	20	
wall-hung Rimless WC *+ fitting system kit*	◎	**GIV001 05;00**	24	12	20	

GIÒ EVOLUTION | 37 x 55	○	**GIB001 01;00**	24	12	20	
bidet sospeso + kit di fissaggio solo 1 foro	●	**GIB001 03;00**	24	12	20	
wall-hung bidet + fitting system kit *just 1 hole*	◎	**GIB001 05;00**	24	12	20	
sifone ridotto - *reduced siphon*		**ACA021**	1	-	-	
staffe di fissaggio per sospesi fischer *fitting system kit for wall-hung*		**ACA016**	4	-	-	

GIÒ EVOLUTION	○	**GIA001 01**	3	-	-	
sedile Slim soft-close sgancio rapido	●	**GIA001 03**	3	-	-	
easy take off soft-close Slim seat	◎	**GIA001 05**	3	-	-	

	colore	codice	kg	pz. pallet Italia	pz. pallet Export	euro
GIÒ EVOLUTION | 60 x 40	○	**GIL001 01;00**	14	20	42	
lavabo rettangolare appoggio	●	**GIL001 03;00**	14	20	42	
rectangular countertop washbasin	◎	**GIL001 05;00**	14	20	42	

GIÒ EVOLUTION | Ø 42	○	**GIL002 01;00**	8	34	60	
lavabo tondo appoggio	●	**GIL002 03;00**	8	34	60	
round countertop washbasin	◎	**GIL002 05;00**	8	34	60	

GIÒ EVOLUTION | 60 x 40	○	**GIL003 01;00**	14	20	42	
lavabo ovale appoggio	●	**GIL003 03;00**	14	20	42	
oval countertop washbasin	◎	**GIL003 05;00**	14	20	42	

GIÒ EVOLUTION | 40 x 40	○	**GIL004 01;00**	10	34	60	
lavabo quadro appoggio	●	**GIL004 03;00**	10	34	60	
squared countertop washbasin	◎	**GIL004 05;00**	10	34	60	

	colore	codice	kg	pz. pallet Italia	pz. pallet Export	euro
GIÒ EVOLUTION | 60 x 37	○	**GIL005 01;00**	9	20	42	
lavabo incasso	●	**GIL005 03;00**	9	20	42	
drop in washbasin	◎	**GIL005 05;00**	9	20	42	

GIÒ EVOLUTION | 43 x 37	○	**GIL006 01;00**	6	24	60	
lavabo incasso	●	**GIL006 03;00**	6	24	60	
drop in washbasin	◎	**GIL006 05;00**	6	24	60	

GIÒ EVOLUTION | 60 x 40	○	**GIL007 01;00**	12	20	42	
lavabo incasso monoforo	●	**GIL007 03;00**	12	20	42	
drop in washbasin 1 hole	◎	**GIL007 05;00**	12	20	42	

GIÒ EVOLUTION | 40 x 40	○	**GIL008 01;00**	9	34	60	
lavabo incasso monoforo	●	**GIL008 03;00**	9	34	60	
drop in washbasin 1 hole	◎	**GIL008 05;00**	9	34	60	

GIV001 GIÒ EVOLUTION
vaso sospeso Senza Brida
wall-hung Rimless WC

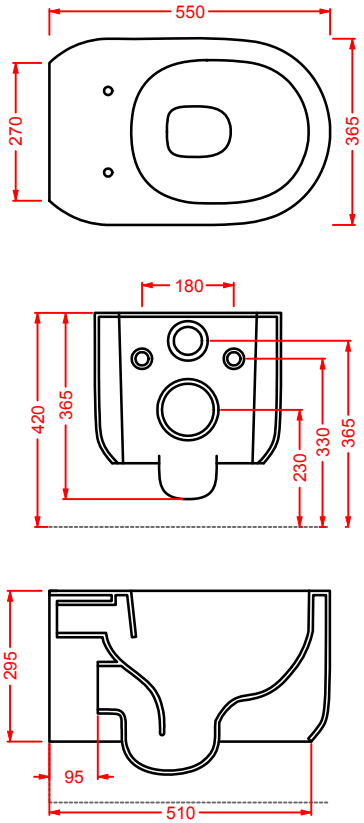

GIB001 GIÒ EVOLUTION
bidet sospeso
wall-hung bidet

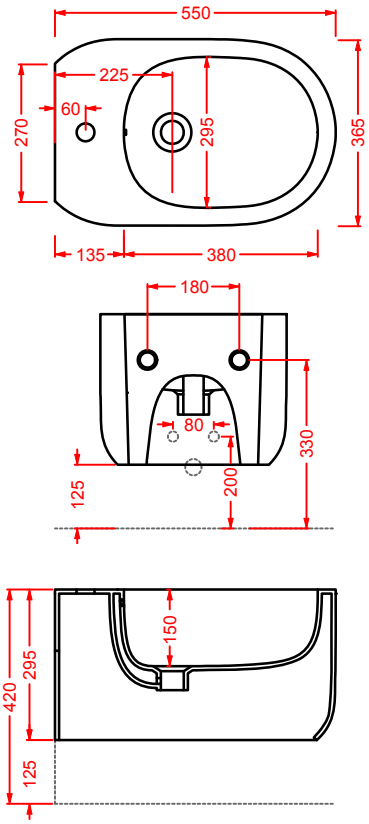

GIL001 GIÒ EVOLUTION
lavabo rettangolare appoggio 60
rectangular countertop washbasin 60

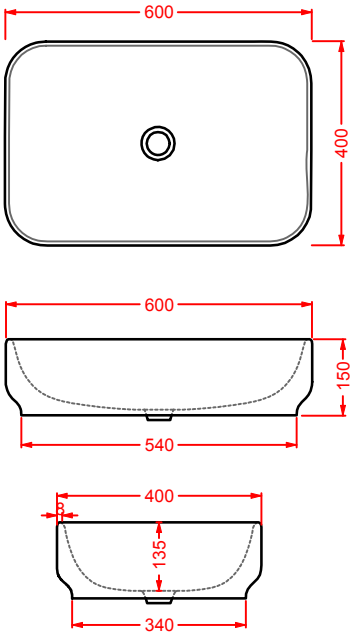

GIL002 GIÒ EVOLUTION
lavabo tondo appoggio Ø 42
round countertop washbasin Ø 42

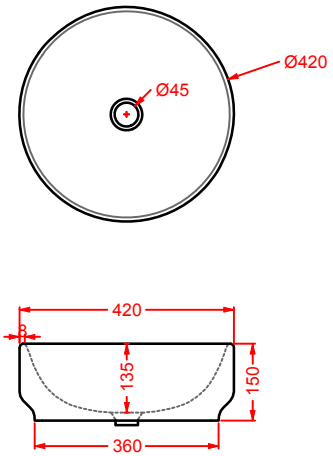

GIL003 GIÒ EVOLUTION
lavabo ovale appoggio 60
oval countertop washbasin 60

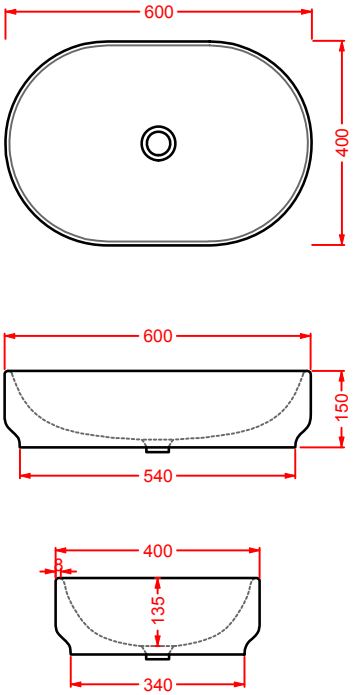

GIL004 GIÒ EVOLUTION
lavabo quadro appoggio 40
squared countertop washbasin 40

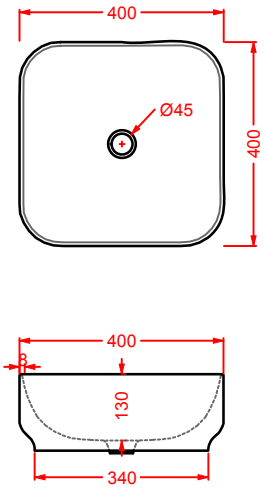

GIL005 GIÒ EVOLUTION
lavabo incasso 60
drop in washbasin 60

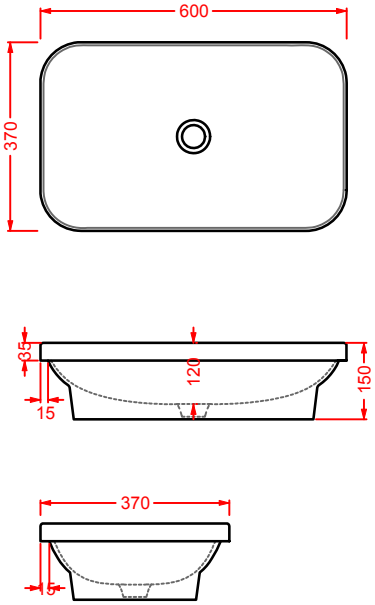

GIL006 GIÒ EVOLUTION
lavabo incasso 43
drop in washbasin 43

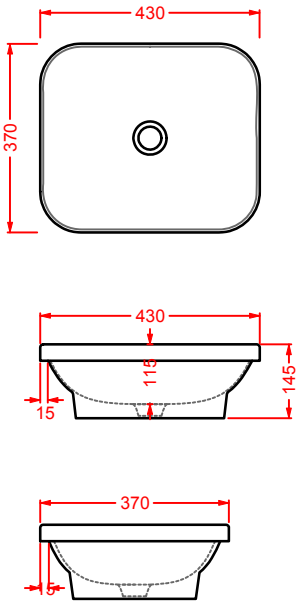

GIL007 GIÒ EVOLUTION
lavabo incasso monoforo 60
drop in washbasin 1 hole 60

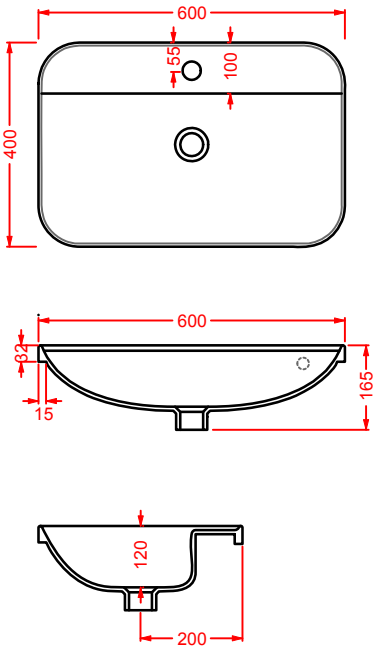

GIL008 GIÒ EVOLUTION
lavabo incasso monoforo 40
drop in washbasin 1 hole 40

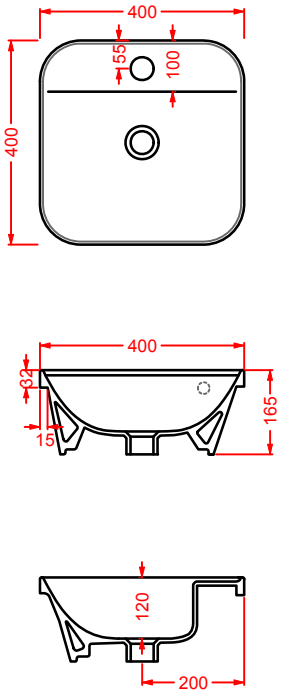

FILE 2.0

Designed by Meneghello Paolelli Associati

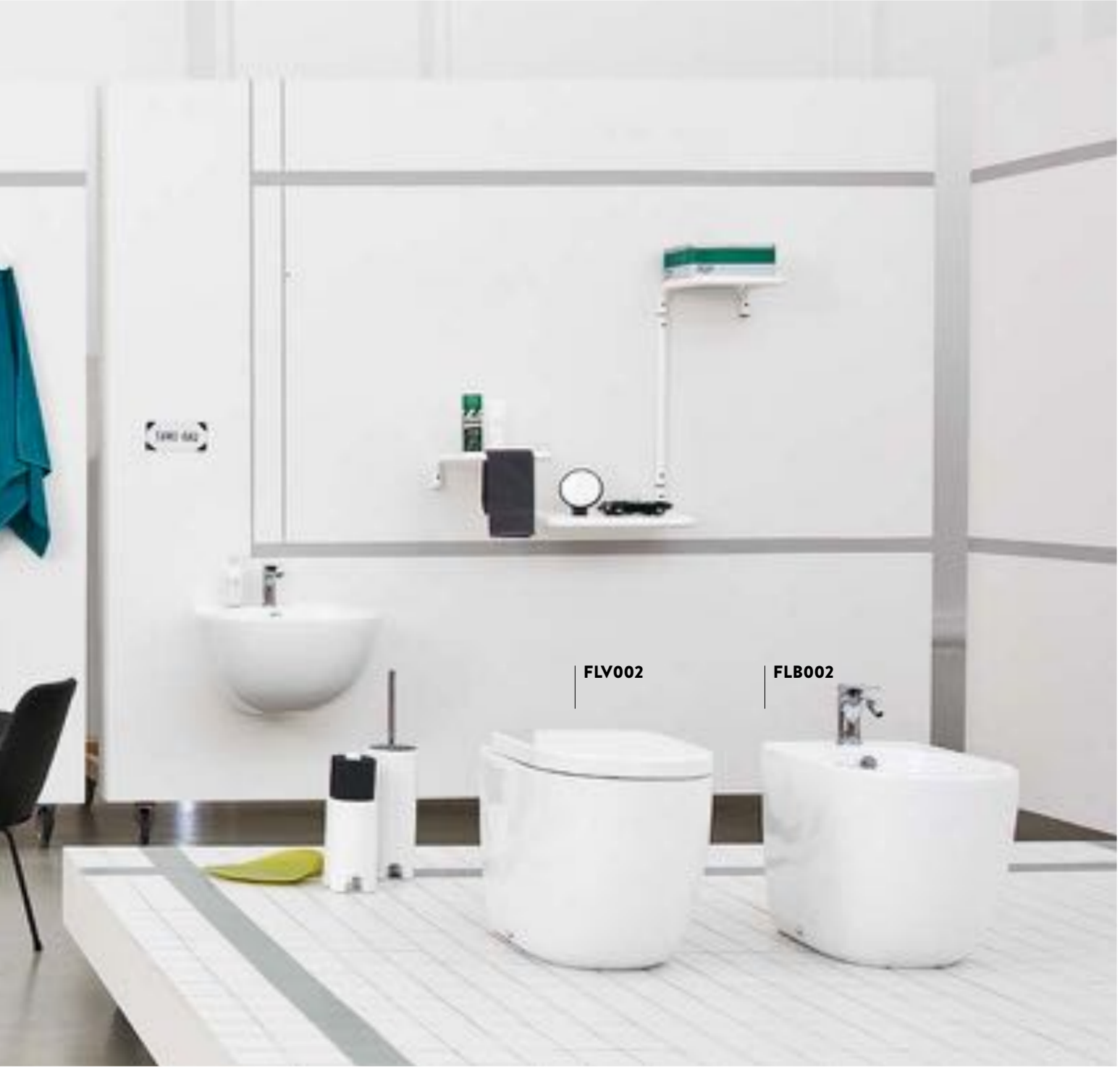
FLV002
FLB002

FLV001
rosso corallo
red coral
FLB001
rosso corallo
red coral

FLL002
FLB001
FLV001

FILE 2.0/**VARIATIONS**

colori - colors...

bianco lucido
glossy white

bianco matt
matt white

nero lucido
glossy black

nero matt
matt black

giallo zinco
zync yellow

arancio cammeo
orange cameo

rosso corallo
red coral

grigio oliva
grey olive

blu zaffiro
blue sapphire

FILE 2.0/**THE. RIMLESS**

THE. RIMLESS

prestazioni ottimizzate e maggiore igiene grazie al nuovo sistema Rimless
better performance and a more efficient cleaning system thanks to the Rimless feature

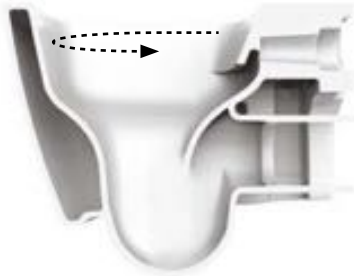

eliminazione della Brida
elimination of the Rim

flusso a vortice d'acqua
vortex flushing system

ottimizzazione del lavaggio
optimized washing

FILE 2.0/**ADJUSTABLE FLUSH SYSTEM**

SCARICO TRASLATO

vaso filomuro scarico traslato
back to wall WC adjustable flush

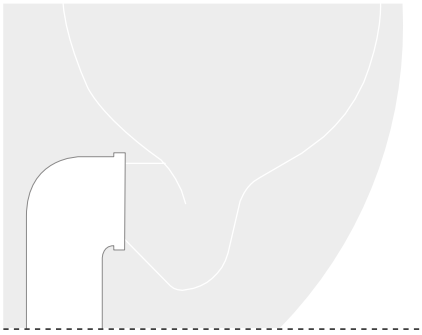

CURVA 90° REGOLABILE
ADJUSTABLE 90° ELBOW

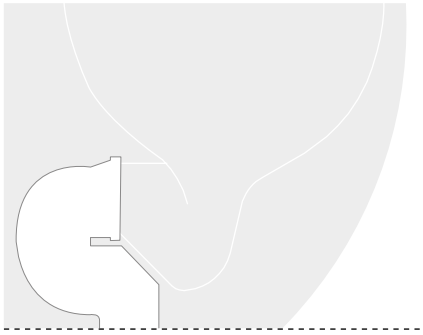

CURVA TECNICA TRASLATA
ADJUSTABLE PIPE

FILE 2.0/**OVERVIEW**

	colore	codice	kg	pz. pallet Italia	pz. pallet Export	euro
FILE 2.0 | 36 x 52		**FLV001 01; 00**	21	12	20	
vaso sospeso + kit di fissaggio		**FLV001 03; 00**	21	12	20	
wall-hung WC + fitting system kit		**FLV001 05; 00**	21	12	20	
		FLV001 17; 00	21	12	20	
		FLV001 12; 00	21	12	20	
		FLV001 13; 00	21	12	20	
		FLV001 14; 00	21	12	20	
		FLV001 16; 00	21	12	20	
		FLV001 15; 00	21	12	20	

FILE 2.0 THE. RIMLESS 36 x 52		**FLV004 01; 00**	21	12	20	
vaso sospeso Senza Brida + kit di fissaggio		**FLV004 03; 00**	21	12	20	
wall-hung Rimless WC + fitting system kit		**FLV004 05; 00**	21	12	20	
		FLV004 17; 00	21	12	20	
		FLV004 12; 00	21	12	20	
		FLV004 13; 00	21	12	20	
		FLV004 14; 00	21	12	20	
		FLV004 16; 00	21	12	20	
		FLV004 15; 00	21	12	20	

	colore	codice	kg	pz. pallet Italia	pz. pallet Export	euro
FILE 2.0 | 36 x 52		**FLB001 01; 00**	17	12	20	
bidet sospeso + kit di fissaggio solo 1 foro *wall-hung bidet + fitting system kit just 1 hole*		**FLB001 03; 00**	17	12	20	
		FLB001 05; 00	17	12	20	
		FLB001 17; 00	17	12	20	
		FLB001 12; 00	17	12	20	
		FLB001 13; 00	17	12	20	
		FLB001 14; 00	17	12	20	
		FLB001 16; 00	17	12	20	
		FLB001 15; 00	17	12	20	
sifone ridotto - *reduced siphon*		**ACA021**	1	-	-	
staffe di fissaggio per sospesi fischer *fitting system kit for wall-hung*		**ACA016**	4	-	-	

FILE 2.0 | 36 x 52

vaso terra filomuro + kit di fissaggio + raccordo di scarico

back to wall WC + fitting system kit + pipe

colore	codice	kg	pz. pallet Italia	pz. pallet Export	euro
	FLV002 01; 00	26	10	20	
	FLV002 03; 00	26	10	20	
	FLV002 05; 00	26	10	20	
	FLV002 17; 00	26	10	20	
	FLV002 12; 00	26	10	20	
	FLV002 13; 00	26	10	20	
	FLV002 14; 00	26	10	20	
	FLV002 16; 00	26	10	20	
	FLV002 15; 00	26	10	20	

FILE 2.0 THE. RIMLESS 36 x 52

vaso terra filomuro Senza Brida traslato + kit di fissaggio, curve tecniche non incluse

back to wall Rimless Wc adjustable flush + fitting system kit, traps not included

	FLV005 01; 00	26	10	20	
	FLV005 03; 00	26	10	20	
	FLV005 05; 00	26	10	20	
	FLV005 17; 00	26	10	20	
	FLV005 12; 00	26	10	20	
	FLV005 13; 00	26	10	20	
	FLV005 14; 00	26	10	20	
	FLV005 16; 00	26	10	20	
	FLV005 15; 00	26	10	20	

FILE 2.0 | 36 x 52

bidet terra filomuro + kit di fissaggio solo 1 foro

back to wall bidet + fitting system kit just 1 hole

colore	codice	kg	pz. pallet Italia	pz. pallet Export	euro
	FLB002 01; 00	21	10	20	
	FLB002 03; 00	21	10	20	
	FLB002 05; 00	21	10	20	
	FLB002 17; 00	21	10	20	
	FLB002 12; 00	21	10	20	
	FLB002 13; 00	21	10	20	
	FLB002 14; 00	21	10	20	
	FLB002 16; 00	21	10	20	
	FLB002 15; 00	21	10	20	

FILE 2.0 | 37 x 67

vaso monoblocco + kit di fissaggio + raccordo di scarico

close-coupled WC + fitting system kit + pipe

	FLV003 01; 00	31	6	9	
	FLV003 03; 00	31	6	9	
	FLV003 05; 00	31	6	9	
	FLV003 17; 00	31	6	9	
	FLV003 12; 00	31	6	9	
	FLV003 13; 00	31	6	9	
	FLV003 14; 00	31	6	9	
	FLV003 16; 00	31	6	9	
	FLV003 15; 00	31	6	9	

	colore	codice	kg	pz. pallet Italia	pz. pallet Export	euro
FILE 2.0 | 32 x 50		**FLC001 01; 00**	12	-	-	
cassetta monoblocco *ceramic cistern*		**FLC001 03; 00**	12	-	-	
		FLC001 05; 00	12	-	-	
		FLC001 17; 00	12	-	-	
		FLC001 12; 00	12	-	-	
		FLC001 13; 00	12	-	-	
		FLC001 14; 00	12	-	-	
		FLC001 16; 00	12	-	-	
		FLC001 15; 00	12	-	-	
meccanismo di scarico doppio flusso per FLC001 *waste system double flow for FLC001*		**FLA001**	5	-	-	

piletta universale lavabo up & down tappo in ceramica *up & down universal drain with ceramic cover for washbasins*		**ACA036 01; 00**	0,3	-	-	
		ACA038 03; 00	0,3	-	-	
		ACA038 05; 00	0,3	-	-	
		ACA038 17; 00	0,3	-	-	
		ACA038 12; 00	0,3	-	-	
		ACA038 13; 00	0,3	-	-	
		ACA038 14; 00	0,3	-	-	
		ACA038 16; 00	0,3	-	-	
		ACA038 15; 00	0,3	-	-	

	colore	codice	kg	pz. pallet Italia	pz. pallet Export	euro
FILE 2.0		**FLA002 01**	3	-	-	
seduta per WC frizionata		**FLA002 03**	3	-	-	
soft-close WC seat		**FLA002 05**	3	-	-	
		FLA002 17	3	-	-	
		FLA002 12	3	-	-	
		FLA002 13	3	-	-	
		FLA002 14	3	-	-	
		FLA002 16	3	-	-	
		FLA002 15	3	-	-	

FILE 2.0		**FLA003 01**	3	-	-	
seduta per WC						
WC seat						

FILE 2.0		**FLA007 01**	3	-	-	
sedile soft-close sgancio rapido						
easy take off soft-close seat						

	colore	codice	kg	pz. pallet Italia	pz. pallet Export	euro
curva tecnica 90° regolabile da 7 a 14 cm per File 2.0 *adjustable 90° elbow from 7 to 14 cm for* File 2.0		**ACA033**	1	-	-	
curva tecnica traslata regolabile da 15,5 a 21 cm per File 2.0 *adjustable pipe from 15,5 to 21 cm for* File 2.0		**ACA034**	1	-	-	
cannotto traslato per modifica ingresso acqua +/- 2 cm *adjustable pipe for water inlet change +/-2 cm*		**ACA035**	0,2	-	-	
FILE 2.0 | 60 x 51 lavabo sospeso 1 foro *wall-hung 1 hole washbasin*	◯	**FLL002 01; 00**	3	12	20	
sifone cilindrico - *siphon*		**ACA022**	1	-	-	

FLV001 / FLV004 FILE 2.0
vaso sospeso / vaso sospeso Senza Brida
wall-hung WC / wall-hung Rimless WC

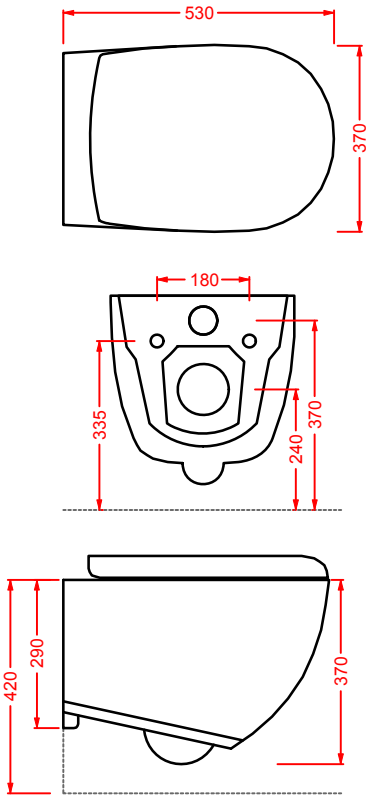

FLB001 FILE 2.0
bidet sospeso
wall-hung bidet

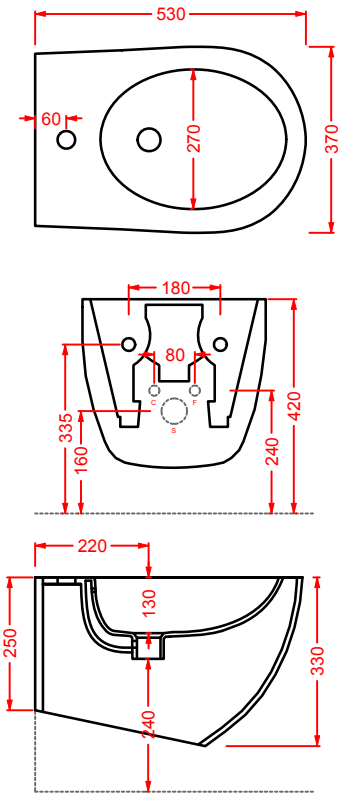

FLV002 FILE 2.0
vaso terra filomuro
back to wall WC

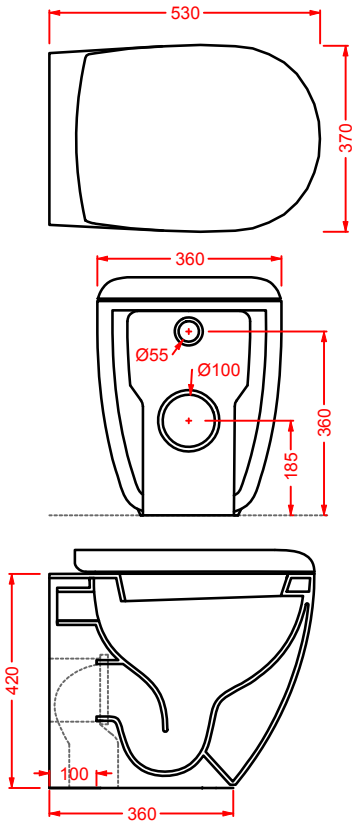

FLV005 FILE 2.0
vaso terra filomuro Senza Brida sc. traslato
back to wall Rimless WC adjustable flush

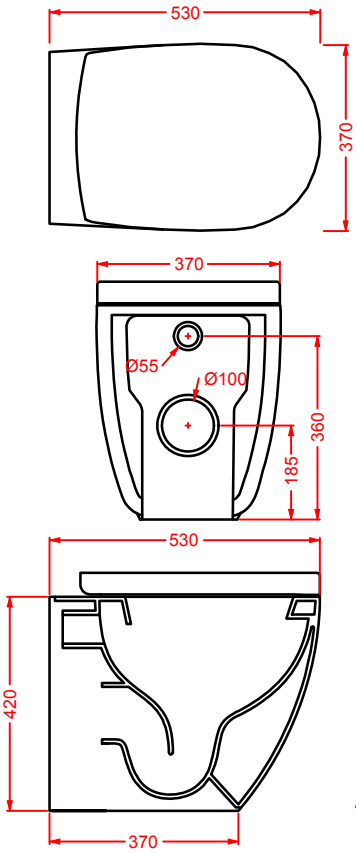

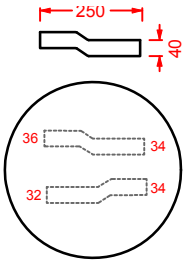

ART ACA035
CANNOTTO TRASLATO PER MODIFICA
INGRESSO ACQUA +/- 2 CM

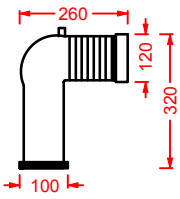

ART ACA033
CURVA 90° REGOLABILE
DA 7 A 14 CM

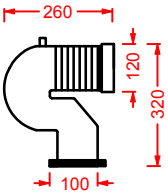

ART ACA034
CURVA TECNICA TRASLATA
REGOLABILE DA 15.5 A 21 CM

FLB002 FILE 2.0
bidet terra filomuro
back to wall bidet

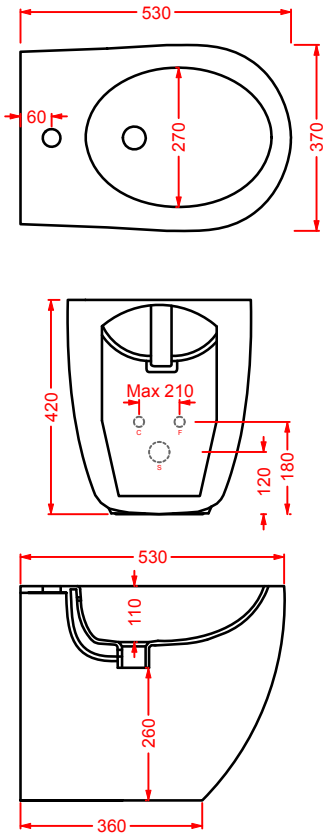

FLV003 + FLC001 FILE 2.0

vaso monoblocco + cassetta monoblocco

close-coupled WC + ceramic cistern

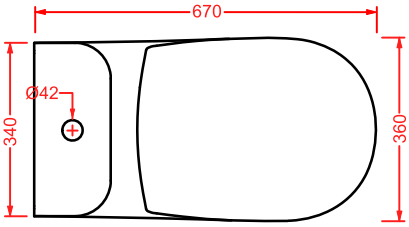

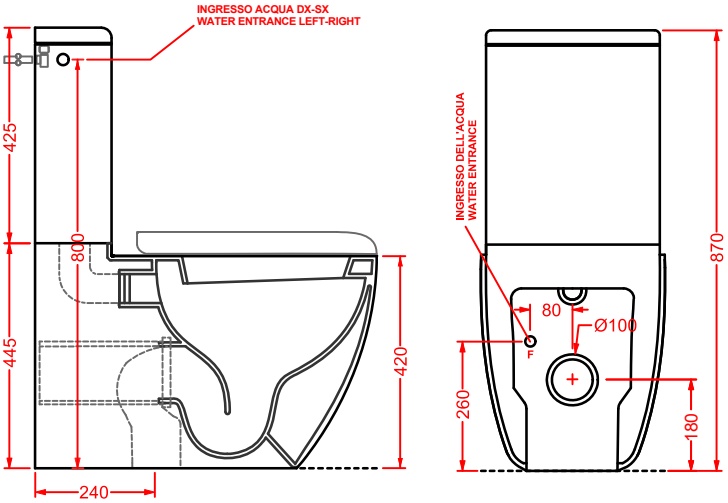

FLL002 FILE 2.0

lavabo sospeso 60

wall-hung washbasin 60

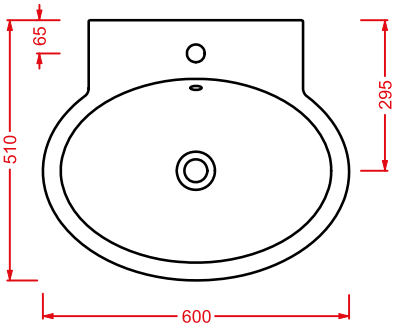

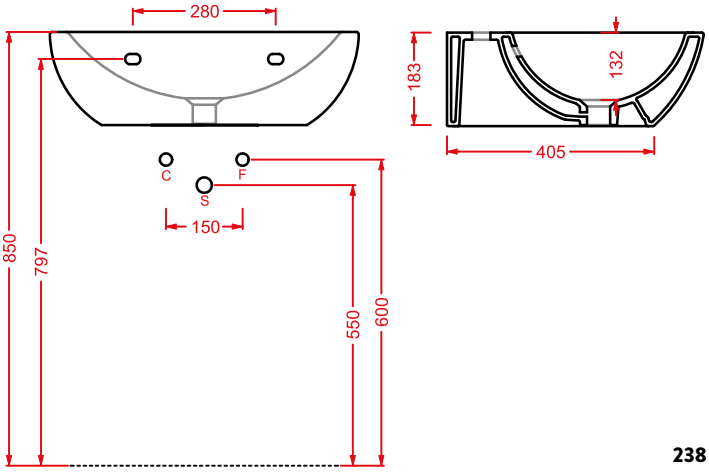

BLEND

Designed by Meneghello Paolelli Associati

reddot design award
winner 2009

BLV001
BLB001

BLL001

BLEND/**VARIATIONS**

colori - colors...

bianco lucido
glossy white

BLEND/**OVERVIEW**

	colore	codice	kg	pz. pallet Italia	pz. pallet Export	euro
BLEND | 36 x 52 vaso sospeso + kit di fissaggio *wall-hung WC + fitting system kit*		**BLV001 01; 00**	22	12	20	

BLEND | 36 x 52 bidet sospeso + kit di fissaggio solo 1 foro *wall-hung bidet + fitting system kit* *just 1 hole*		**BLB001 01; 00**	18	18	27	
sifone ridotto - *reduced siphon*		**ACA021**	1	-	-	
staffe di fissaggio per sospesi fischer *fitting system kit for wall-hung*		**ACA016**	4	-	-	

BLEND | 36 x 52 vaso terra filomuro + kit di fissaggio + raccordo di scarico *back to wall WC + fitting system kit* *+ pipe*		**BLV002 01; 00**	25	10	20	

	colore	codice	kg	pz. pallet Italia	pz. pallet Export	euro
BLEND | 36 x 52 bidet terra filomuro + kit di fissaggio solo 1 foro *back to wall bidet + fitting system kit just 1 hole*		**BLB002 01; 00**	22	10	20	

BLEND | 36 x 68 vaso monoblocco + kit di fissaggio + raccordo di scarico *close-coupled WC + fitting system kit + pipe*		**BLV003 01; 00**	36	6	9	

BLEND | 34 x 53 cassetta monoblocco *ceramic cistern*		**BLC001 01; 00**	15	6	9	
cisterna in pvc con dispositivo di scarico doppio flusso geberit cromo, bronzo, oro *geberit plastic cistern with waste system double flow chrome, bronze, gold*		**ACA006 71**	5	-	-	
		ACA006 72	5	-	-	
		ACA006 73	5	-	-	

	colore	codice	kg	pz. pallet Italia	pz. pallet Export	euro
BLEND		**BLA006 01**	2,8	-	-	
seduta per WC frizionata *soft-close WC seat*						

BLEND | 46 x 46		**BLL001 01; 00**	10	20	34	
lavabo appoggio *countertop washbasin*						

BLEND | 55 x 45		**BLL004 01; 00**	13	20	34	
consolle sospeso/appoggio/ incasso solo 1 foro *wall-hung/countertop/drop in consolle just 1 hole*						
sifone cilindrico - *siphon*		**ACA022**	1	-	-	

	colore	codice	kg	pz. pallet Italia	pz. pallet Export	euro
BLEND | 71 x 45		**BLL007 01; 00**	18	14	23	
consolle sospeso/appoggio/incasso 1 foro (predisposto tre fori) *wall-hung/countertop/drop in consolle* *1 hole with arrangement for 3 holes*						
sifone cilindrico - *siphon*		**ACA022**	1	-	-	

BLEND | 91 x 45		**BLL005 01; 00**	23	12	20	
consolle sospeso/appoggio/incasso 1 foro (predisposto tre fori) *wall-hung/countertop/drop in consolle* *1 hole with arrangement for 3 holes*						
sifone cilindrico - *siphon*		**ACA022**	1	-	-	

BLEND | 106 x 45		**BLL006 01; 00**	23	12	20	
consolle sospeso/appoggio/incasso 1 foro (predisposto tre fori) *wall-hung/countertop/drop in consolle* *1 hole with arrangement for 3 holes*						
sifone cilindrico - *siphon*		**ACA022**	1	-	-	

BLV001 BLEND
vaso sospeso
wall-hung WC

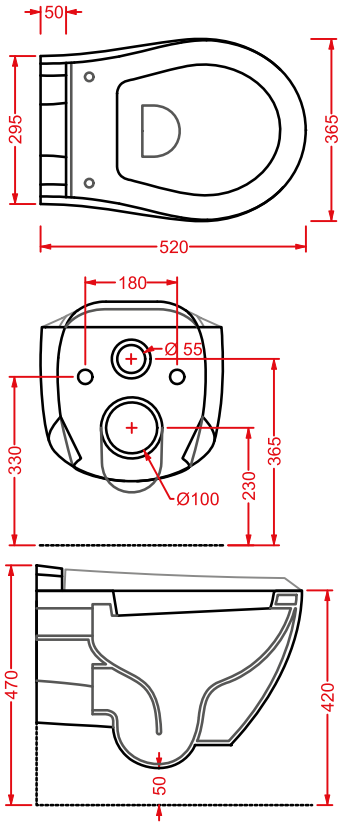

BLB001 BLEND
bidet sospeso
wall-hung bidet

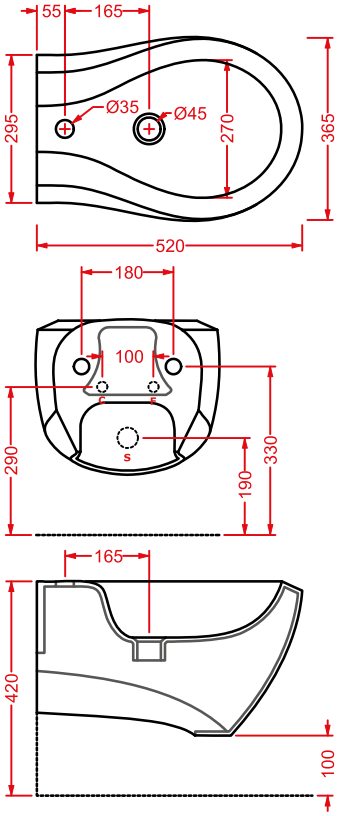

BLV002 BLEND
vaso terra filomuro
back to wall WC

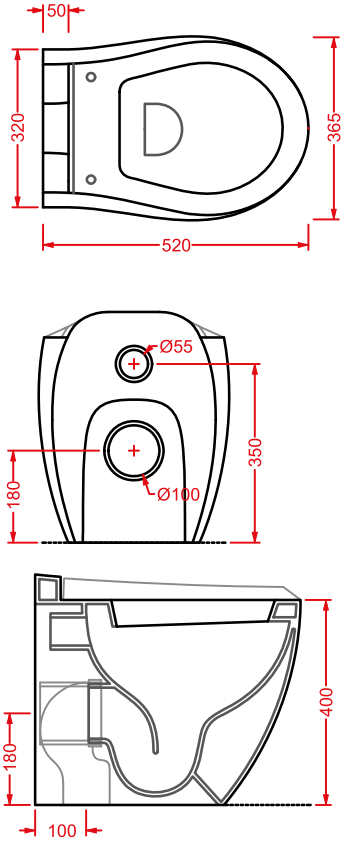

BLB002 BLEND
bidet terra filomuro
back to wall bidet

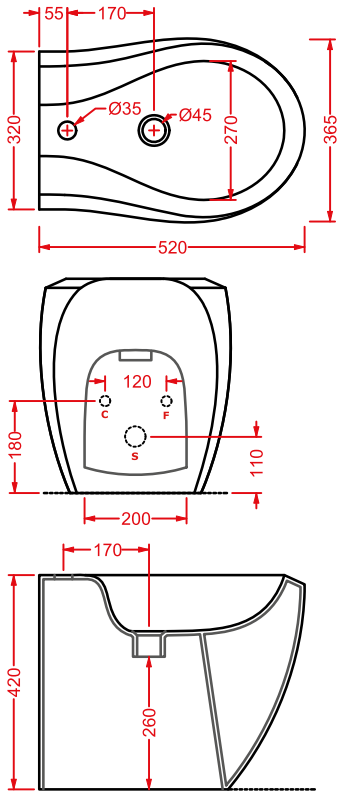

BLV003 + BLC001 BLEND
vaso monoblocco + cassetta monoblocco
close-coupled WC + ceramic cistern

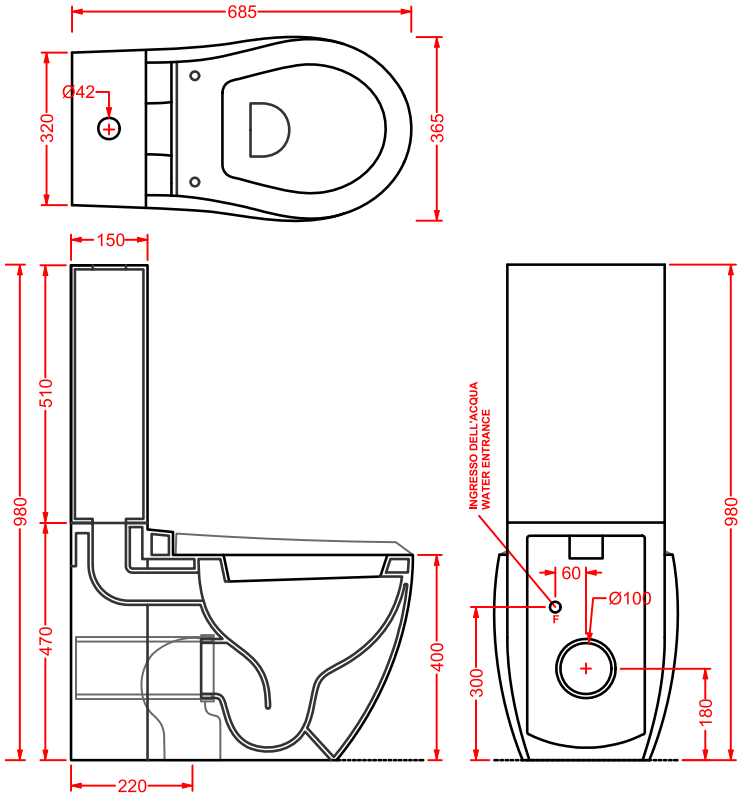

BLL004 BLEND
consolle 55 sospesa/appoggio/incasso
wall-hung/countertop/drop in consolle 55

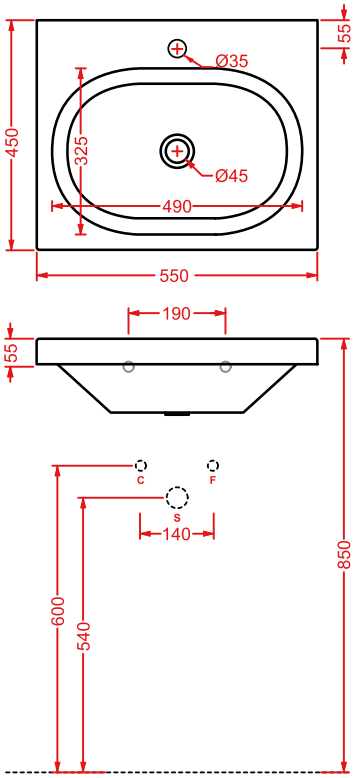

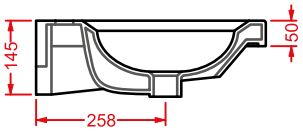

BLL001 BLEND
lavabo appoggio 46
countertop washbasin 46

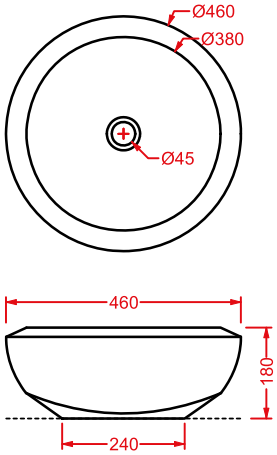

BLL007 BLEND
consolle 71 sospesa/appoggio/incasso
wall-hung/countertop/drop in consolle 71

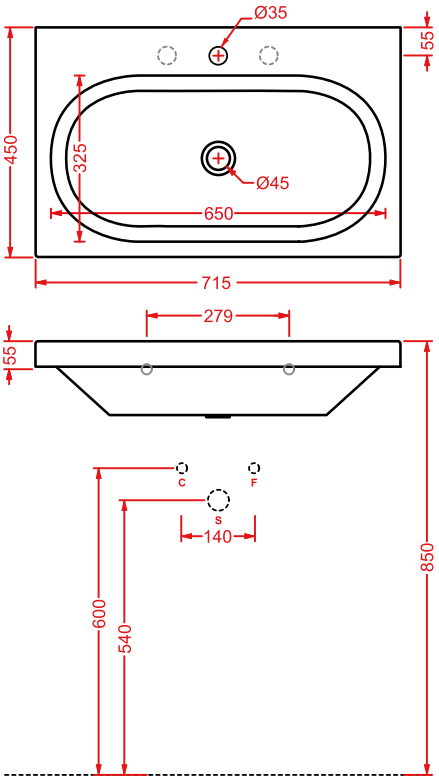

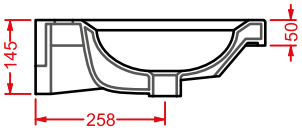

BLL005 BLEND
consolle 91 sospesa/appoggio/incasso
wall-hung/countertop/drop in consolle 91

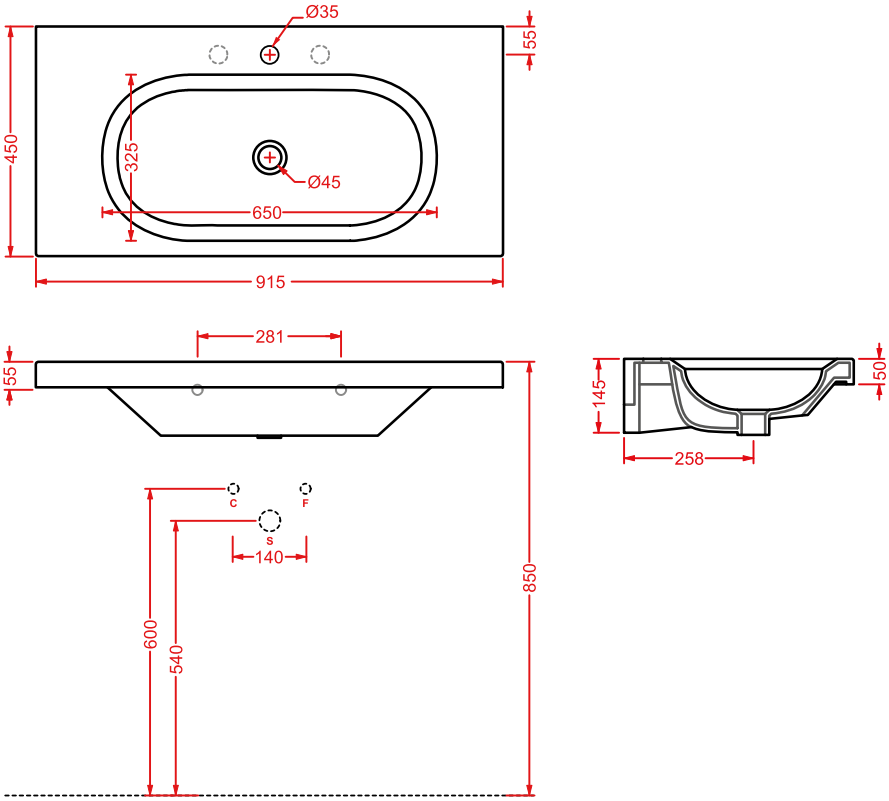

BLL006 BLEND
consolle 106 sospesa/appoggio/incasso
wall-hung/countertop/drop in consolle 106

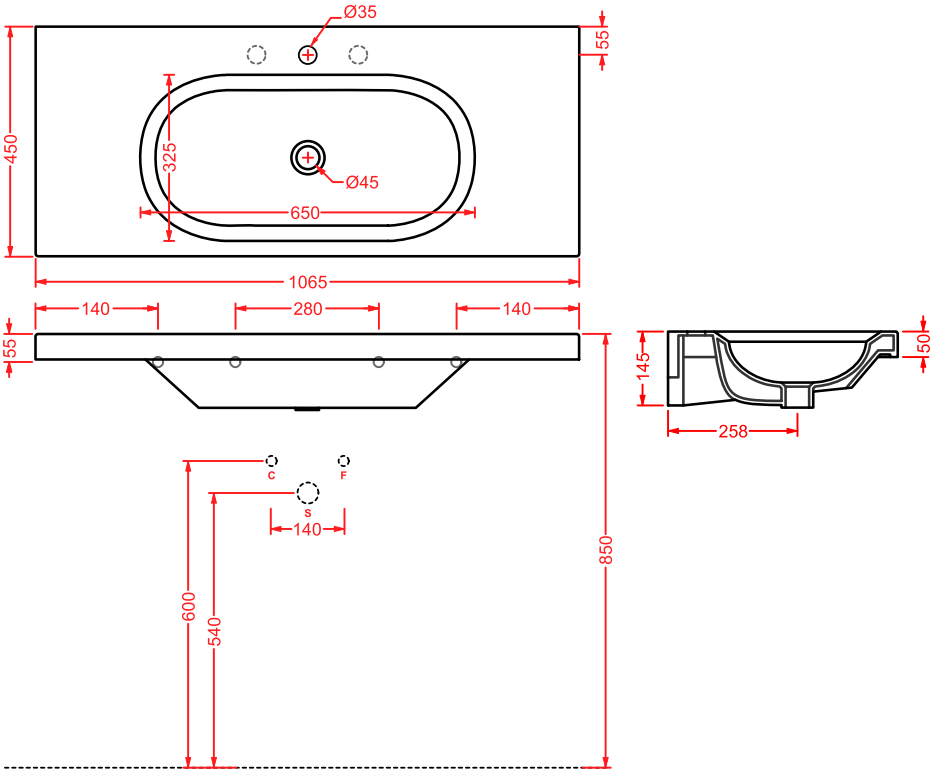

STEP

STEP/**VARIATIONS**

colori - colors...

bianco lucido
glossy white

STEP/**OVERVIEW**

	colore	codice	kg	pz. pallet Italia	pz. pallet Export	euro
STEP | 36 x 51 vaso terra filomuro + kit di fissaggio + raccordo di scarico *back to wall WC + fitting system kit + pipe*		**STV002 01; 00**	26	12	20	
STEP | 36 x 51 bidet terra filomuro + kit di fissaggio solo 1 foro *back to wall bidet + fitting system kit just 1 hole*		**STB002 01; 00**	26	12	20	
STEP sedile Slim soft-close *soft-close Slim seat*		**STA002 01**	3	-	-	

STV002 STEP
vaso terra filomuro
back to wall WC

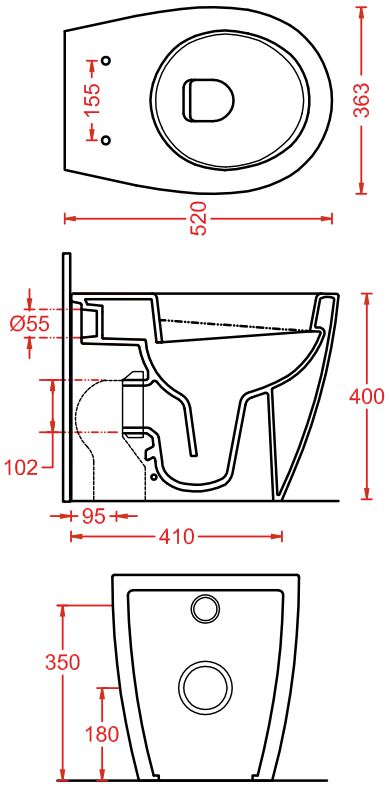

STB002 STEP
bidet terra filomuro
back to wall bidet

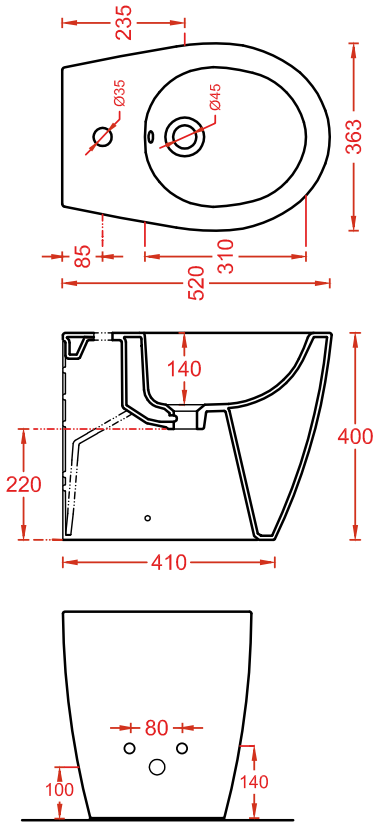

TEN

Designed by Meneghello Paolelli Associati

TEB001
TEV002

TEL001
TEB002
TEV003

TEL001

TEN / **VARIATIONS**

colori - colors...

bianco lucido
glossy white

TEN / **OVERVIEW**

	colore	codice	kg	pz. pallet Italia	pz. pallet Export	euro
TEN | 36 x 52 vaso sospeso, kit di fissaggio non incluso *wall-hung Wc, fitting system kit not included*	◯	**TEV003 01; 00**	20	12	20	

TEN | 36 x 52 bidet sospeso, kit di fissaggio non incluso solo 1 foro *wall-hung bidet, fitting system kit not included just 1 hole*	◯	**TEB002 01; 00**	20	12	20	
sifone ridotto - *reduced siphon*		**ACA021**	1	-	-	
staffe di fissaggio per sospesi fischer *fitting system kit for wall-hung*		**ACA016**	4	-	-	

TEN 4.0 | 36 x 52 vaso sospeso + kit di fissaggio *wall-hung Wc + fitting system kit*	◯	**TEV005 01; 00**	20	12	20	

	colore	codice	kg	pz. pallet Italia	pz. pallet Export	euro
TEN 4.0 | 36 x 52 bidet sospeso + kit di fissaggio solo 1 foro *wall-hung bidet + fitting system kit just 1 hole*		**TEB004 01; 00**	20	12	20	
sifone ridotto - *reduced siphon*		**ACA021**	1	-	-	
staffe di fissaggio per sospesi fischer *fitting system kit for wall-hung*		**ACA016**	4	-	-	

TEN | 36 x 52 vaso terra filomuro, kit di fissaggio non incluso *back to wall Wc, fitting system kit not included*		**TEV002 01; 00**	29	10	20	
fissaggio laterale orinatoio e sanitari *fitting system for urinal and sanitaryware*		**ACA020**	0,3	-	-	
curva tecnica S *elbow at floor S*		**ACA005**	0,3	-	-	
raccordo a parete P *pipe at wall P*		**ACA004**	0,3	-	-	

	colore	codice	kg	pz. pallet Italia	pz. pallet Export	euro
TEN | 36 x 52 bidet terra filomuro, kit di fissaggio non incluso solo 1 foro *back to wall bidet, fitting system kit not included just 1 hole*		**TEB001 01; 00**	24	10	20	
fissaggio laterale orinatoio e sanitari *fitting system for urinal and sanitaryware*		**ACA020**	0,3	-	-	
TEN | 45 x 23 cassetta alta universale *universal high ceramic cistern*		**TEC001 01; 00**	5	-	-	
TEN seduta per Wc non frizionata *standard Wc seat*		**TEA002 01**	3	-	-	
TEN seduta Slim per Wc frizionata *soft-close Slim Wc seat*		**TEA005 01**	3	-	-	

	colore	codice	kg	pz. pallet Italia	pz. pallet Export	euro
TEN | 65 x 51		**TEL001 01; 00**	3	18	24	
lavabo 1 foro sospeso/da colonna *wall-hung/for column 1 hole washbasin*						
sifone cilindrico - *siphon*		**ACA022**	1	-	-	
tasselli per fissaggio lavabi sospesi *fitting system kit for wall-hung washbasins*		**ACA007**	0,3	-	-	
TEN | 36 x 67		**TEC003 01; 00**	14	8	12	
colonna - *column*						
TEN | 32 x 50		**TEC004 01; 00**	7	-	-	
semicolonna - *semi column*						

TEV003 / TEV005 TEN
vaso sospeso
wall-hung WC

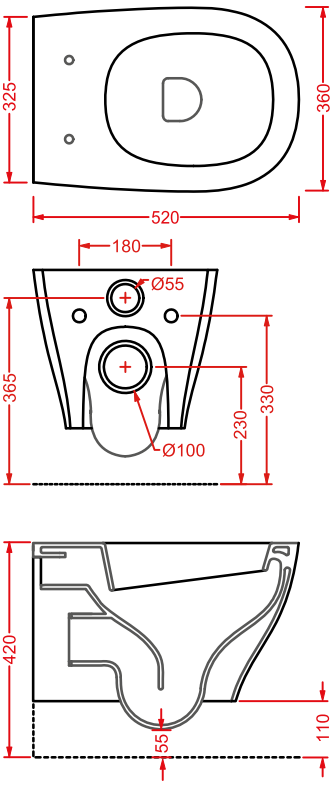

TEB002 / TEB004 TEN
bidet sospeso
wall-hung bidet

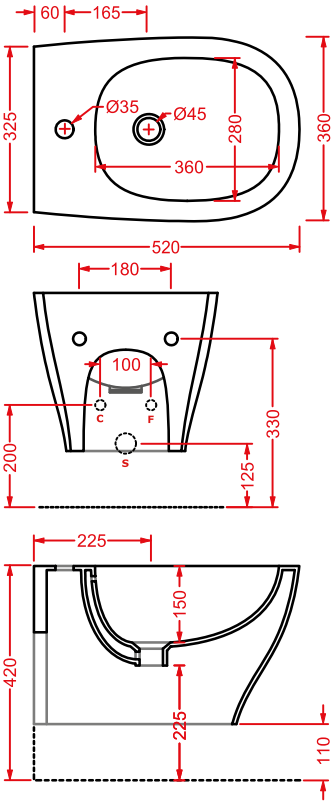

TEV002 TEN
vaso terra filomuro
back to wall WC

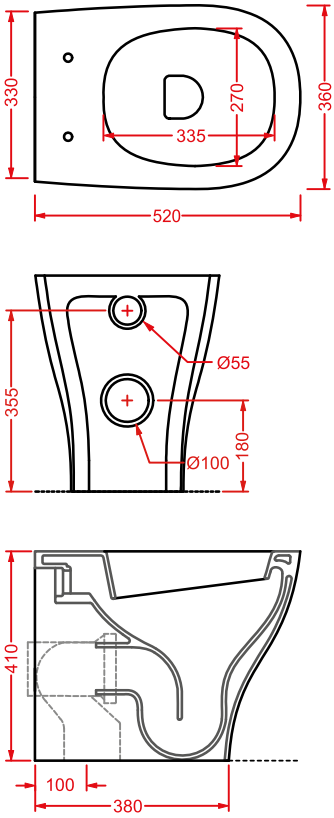

TEB001 TEN
bidet terra filomuro
back to wall bidet

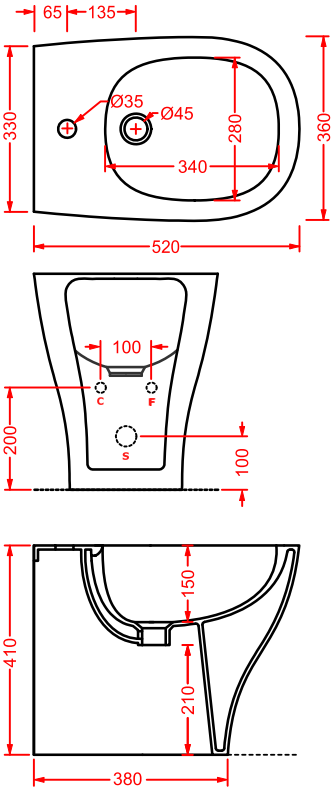

TEC001 TEN
cassetta alta universale
universal high ceramic cistern

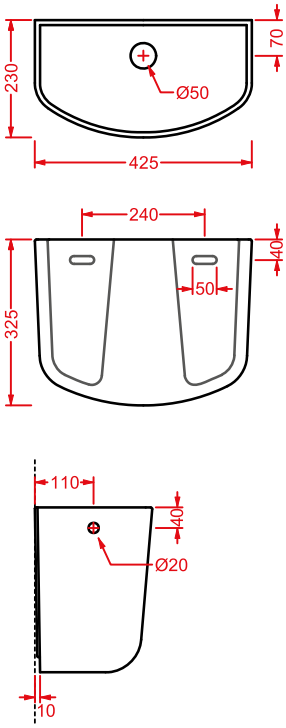

TEL001 + TEC003 TEN

lavabo sospeso/da colonna + colonna

wall-hung/for column washbasin + column

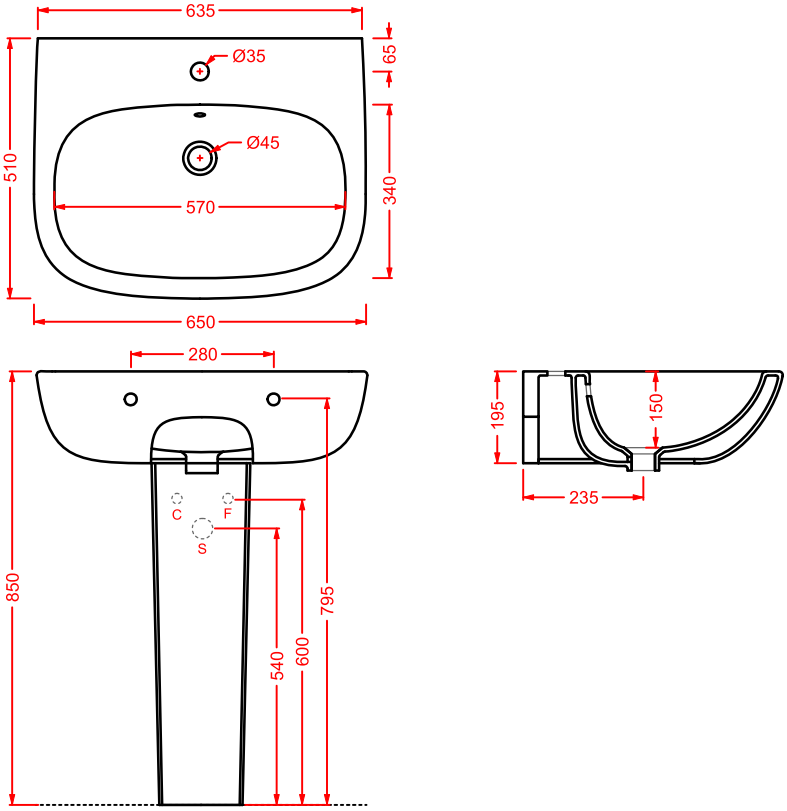

TEL001 + TEC004 TEN

lavabo sospeso/da colonna + semicolonna

wall-hung/for column washbasin + semi column

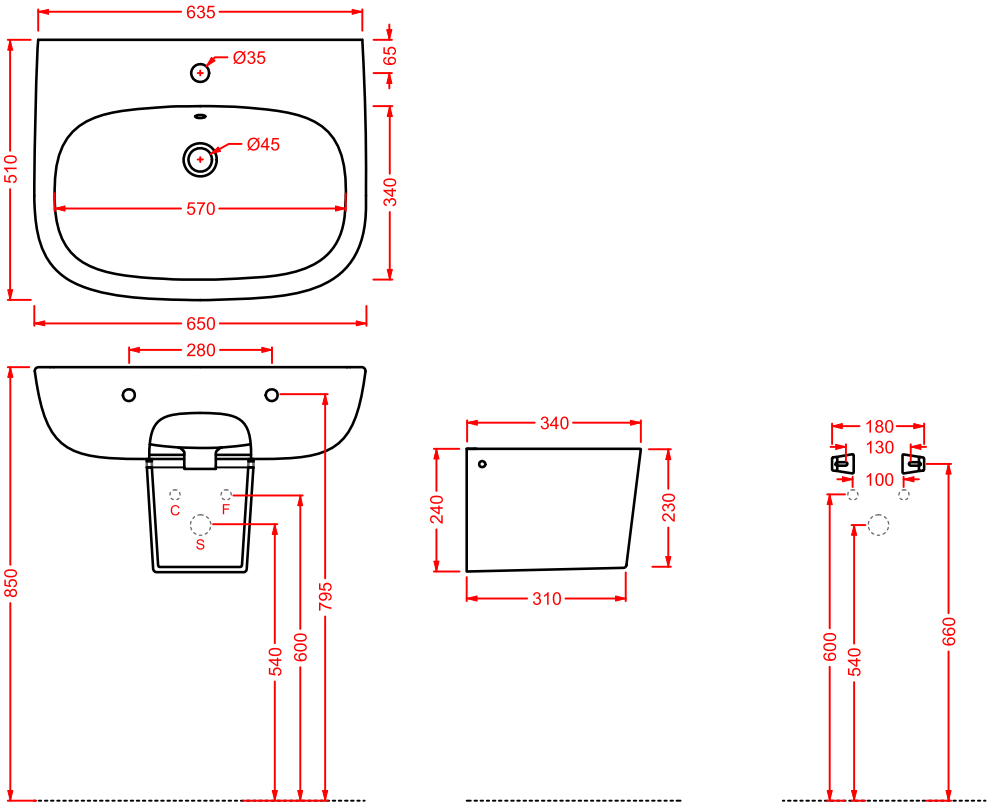

SMARTY 2.0

SMB002
SMV002

SMARTY 2.0/**VARIATIONS**

colori - colors...

bianco lucido
glossy white

SMARTY 2.0/**THE. RIMLESS**

THE. RIMLESS

prestazioni ottimizzate e maggiore igiene grazie al nuovo sistema Rimless
better performance and a more efficient cleaning system thanks to the Rimless feature

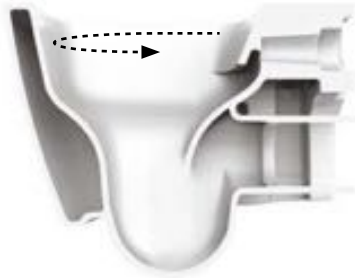

eliminazione della Brida
elimination of the Rim

flusso a vortice d'acqua
vortex flushing system

ottimizzazione del lavaggio
optimized washing

SMARTY 2.0/**OVERVIEW**

	colore	codice	kg	pz. pallet Italia	pz. pallet Export	euro
SMARTY 2.0 | 37 x 50 vaso sospeso Senza Brida, kit di fissaggio non incluso *wall-hung Rimless Wc, fitting system kit not included*		**SMV001 01; 00**	23	12	20	

SMARTY 2.0 | 35 x 50 bidet sospeso, kit di fissaggio non incluso solo 1 foro *wall-hung bidet, fitting system kit not included just 1 hole*		**SMB001 01; 00**	23	12	20	
sifone ridotto - *reduced siphon*		**ACA021**	1	-	-	
staffe di fissaggio per sospesi fischer *fitting system kit for wall-hung*		**ACA016**	4	-	-	

SMARTY 2.0 | 35 x 50 vaso terra filomuro Senza Brida, kit di fissaggio non incluso *back to wall Rimless Wc, fitting system kit not included*		**SMV002 01; 00**	27	10	10	

	colore	codice	kg	pz. pallet Italia	pz. pallet Export	euro
SMARTY 2.0 | 35 x 50 bidet terra filomuro, kit di fissaggio non incluso solo 1 foro *back to wall bidet, fitting system kit not included just 1 hole*	◯	**SMB002 01; 00**	27	10	20	

SMARTY 2.0 seduta per WC frizionata, cerniera cromo *soft-close WC seat, chrome hinge*	◯	**SMA001 01**	3	-	-	

SMARTY 2.0 seduta per WC, cerniera cromo *standard WC seat, chrome hinge*	◯	**SMA002 01**	3	-	-	

SMV001 SMARTY 2.0
vaso sospeso Senza Brida
wall-hung Rimless WC

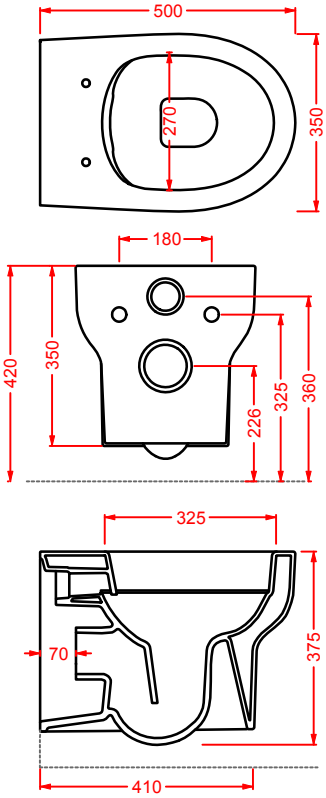

SMB001 SMARTY 2.0
bidet sospeso
wall-hung bidet

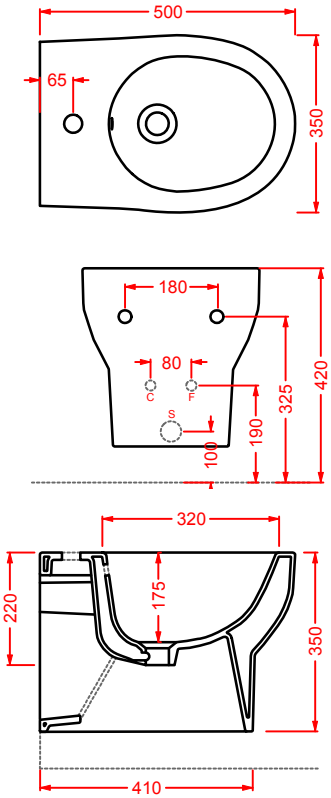

SMV002 SMARTY 2.0
vaso terra filomuro Senza Brida
back to wall Rimless WC

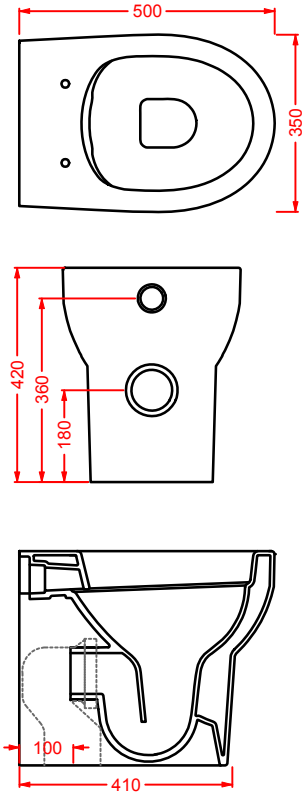

SMB002 SMARTY 2.0
bidet terra filomuro
back to wall bidet

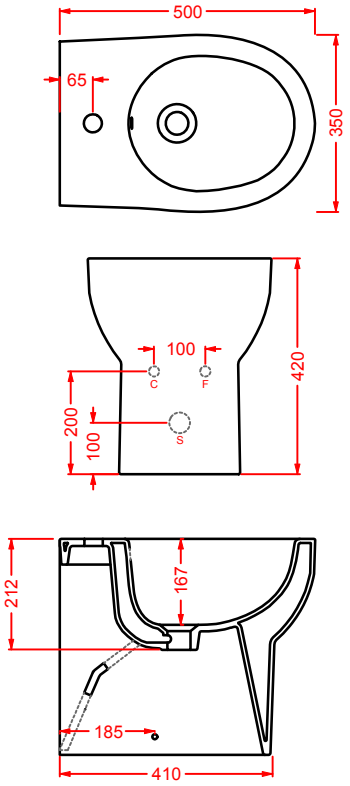

LAVABI
WASHBASINS

CARTESIO
SCALINO
COGNAC
GHOST
ROMBO
MILLERIGHE
ESAGONO
QUADRO
LAVAMANI
ALTRI MODELLI/
OTHER MODELS...

CARTESIO

Designed by Meneghello Paolelli Associati

CAL003
44 x 44

CAL004
44 x 36

CAC001
18 x 18
CAL001
58 x 36

CARTESIO SYSTEM

configurazioni possibili dei lavabi (la rubinetteria può essere posta su lavabo, piano o muro)
possible washbasins configurations (the faucet can be placed on the washbasin, on the counterop or on the wall)

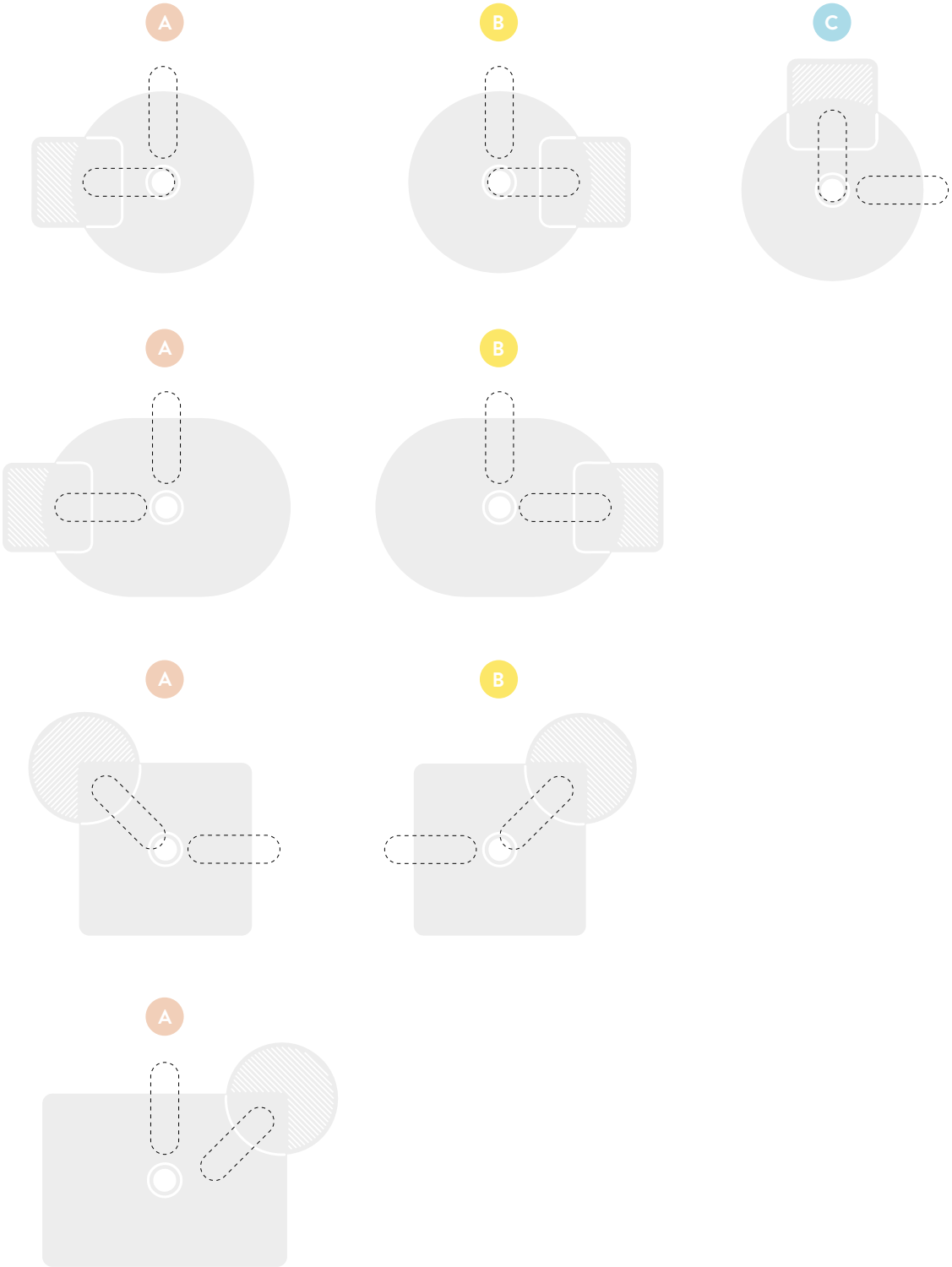

CARTESIO/**VARIATIONS**

colori - colors...

bianco matt
matt white

nero lucido
glossy black

nero matt
matt black

grigio acquarello
grey acquarello

azzurro acquarello
blue acquarello

rosa acquarello
pink acquarello

verde acquarello
green acquarello

champagne acquarello
champagne acquarello

CARTESIO/**OVERVIEW**

CARTESIO | 58 x 36

lavabo appoggio ovale

oval countertop washbasin

colore	codice	kg	pz. pallet Italia	pz. pallet Export	euro
	CAL001 01;00	10	20	40	
	CAL001 03;00	10	20	40	
	CAL001 05;00	10	20	40	
	CAL001 17;00	10	20	40	
	CAL001 34;00	10	20	40	
	CAL001 32;00	10	20	40	
	CAL001 33;00	10	20	40	
	CAL001 35;00	10	20	40	
	CAL001 02;00	10	20	40	

CARTESIO | 58 x 44

lavabo appoggio rettangolare

rectangular countertop washbasin

	CAL002 01;00	14	20	40	
	CAL002 03;00	14	20	40	
	CAL002 05;00	14	20	40	
	CAL002 17;00	14	20	40	
	CAL002 34;00	14	20	40	
	CAL002 32;00	14	20	40	
	CAL002 33;00	14	20	40	
	CAL002 35;00	14	20	40	
	CAL002 02;00	14	20	40	

CARTESIO | 44 x 44

lavabo appoggio quadrato

squared countertop washbasin

colore	codice	kg	pz. pallet Italia	pz. pallet Export	euro
	CAL003 01; 00	10	20	40	
	CAL003 03; 00	10	20	40	
	CAL003 05; 00	10	20	40	
	CAL003 17; 00	10	20	40	
	CAL003 34; 00	10	20	40	
	CAL003 32; 00	10	20	40	
	CAL003 33; 00	10	20	40	
	CAL003 35; 00	10	20	40	
	CAL003 02; 00	10	20	40	

CARTESIO | 44 x 36

lavabo appoggio tondo

round countertop washbasin

colore	codice	kg	pz. pallet Italia	pz. pallet Export	euro
	CAL004 01; 00	8	20	40	
	CAL004 03; 00	8	20	40	
	CAL004 05; 00	8	20	40	
	CAL004 17; 00	8	20	40	
	CAL004 34; 00	8	20	40	
	CAL004 32; 00	8	20	40	
	CAL004 33; 00	8	20	40	
	CAL004 35; 00	8	20	40	
	CAL004 02; 00	8	20	40	

CARTESIO | 58 x 36

lavabo appoggio ovale

oval countertop washbasin

colore	codice	kg	pz. pallet Italia	pz. pallet Export	euro
	CAL001 01; 99	10	20	40	
	CAL001 03; 99	10	20	40	
	CAL001 05; 99	10	20	40	
	CAL001 17; 99	10	20	40	
	CAL001 34; 99	10	20	40	
	CAL001 32; 99	10	20	40	
	CAL001 33; 99	10	20	40	
	CAL001 35; 99	10	20	40	
	CAL001 02; 99	10	20	40	

CARTESIO | 58 x 44

lavabo appoggio rettangolare

rectangular countertop washbasin

	CAL002 01; 99	14	20	40	
	CAL002 03; 99	14	20	40	
	CAL002 05; 99	14	20	40	
	CAL002 17; 99	14	20	40	
	CAL002 34; 99	14	20	40	
	CAL002 32; 99	14	20	40	
	CAL002 33; 99	14	20	40	
	CAL002 35; 99	14	20	40	
	CAL002 02; 99	14	20	40	

CARTESIO | 44 x 44

lavabo appoggio quadrato

squared countertop washbasin

colore	codice	kg	pz. pallet Italia	pz. pallet Export	euro
	CAL003 01; 99	10	20	40	
	CAL003 03; 99	10	20	40	
	CAL003 05; 99	10	20	40	
	CAL003 17; 99	10	20	40	
	CAL003 34; 99	10	20	40	
	CAL003 32; 99	10	20	40	
	CAL003 33; 99	10	20	40	
	CAL003 35; 99	10	20	40	
	CAL003 02; 99	10	20	40	

CARTESIO | 44 x 36

lavabo appoggio tondo

round countertop washbasin

	CAL004 01; 99	8	20	40	
	CAL004 03; 99	8	20	40	
	CAL004 05; 99	8	20	40	
	CAL004 17; 99	8	20	40	
	CAL004 34; 99	8	20	40	
	CAL004 32; 99	8	20	40	
	CAL004 33; 99	8	20	40	
	CAL004 35; 99	8	20	40	
	CAL004 02; 99	8	20	40	

CARTESIO | 18 x 18

piattino in ceramica quadrato

squared ceramic tray

colore	codice	kg	pz. pallet Italia	pz. pallet Export	euro
	CAC001 01; 00	1	-	-	
	CAC001 03; 00	1	-	-	
	CAC001 05; 00	1	-	-	
	CAC001 17; 00	1	-	-	
	CAC001 34; 00	1	-	-	
	CAC001 32; 00	1	-	-	
	CAC001 33; 00	1	-	-	
	CAC001 35; 00	1	-	-	
	CAC001 02; 00	1	-	-	

CARTESIO | Ø 22

piattino in ceramica tondo

round ceramic tray

colore	codice	kg	pz. pallet Italia	pz. pallet Export	euro
	CAC002 01; 00	1	-	-	
	CAC002 03; 00	1	-	-	
	CAC002 05; 00	1	-	-	
	CAC002 17; 00	1	-	-	
	CAC002 34; 00	1	-	-	
	CAC002 32; 00	1	-	-	
	CAC002 33; 00	1	-	-	
	CAC002 35; 00	1	-	-	
	CAC002 02; 00	1	-	-	

CAL001 CARTESIO
lavabo appoggio ovale
oval countertop washbasin

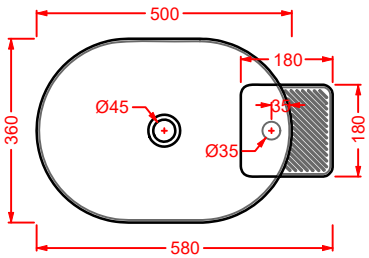

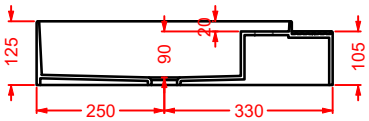

CAL002 CARTESIO
lavabo appoggio rettangolare
rectangular countertop washbasin

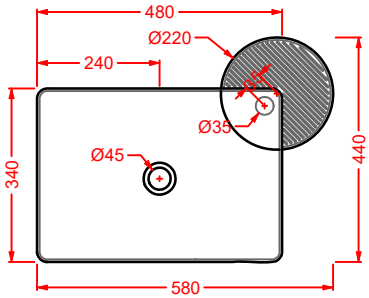

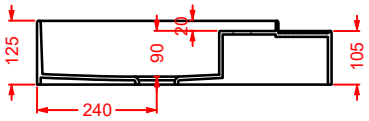

CAL003 CARTESIO
lavabo appoggio quadrato
squared countertop washbasin

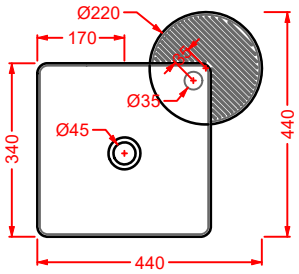

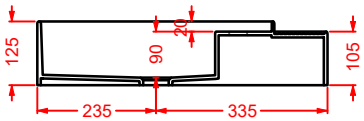

CAL004 CARTESIO
lavabo appoggio tondo
round countertop washbasin

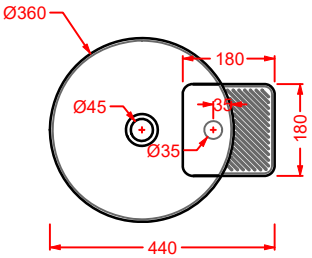

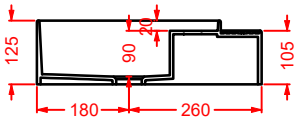

CAC001 CARTESIO
piattino in ceramica quadrato
squared ceramic tray

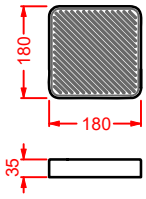

CAC002 CARTESIO
piattino in ceramica tondo
round ceramic tray

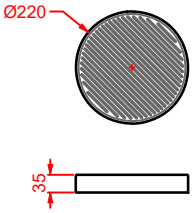

SCALINO

Designed by Meneghello Paolelli Associati

SCL001
38 x 38

SCL003
38 x 60

SCL004
38 x 75

SCL001
arabica

SCL003
mate

SCL004
cohiba

SCL003
cream

SCALINO/**VARIATIONS**

colori - colors...

bianco matt
matt white

nero lucido
glossy black

nero matt
matt black

grigio oliva
grey olive

giallo zinco
zync yellow

arancio cammeo
orange cameo

rosso corallo
red coral

blu zaffiro
blue sapphire

cementi - cements...

cream
cream

cohiba
cohiba

mate
mate

arabica
arabica

SCALINO/**OVERVIEW**

SCALINO 38 | 38 x 38

lavabo appoggio

countertop washbasin

colore	codice	kg	pz. pallet Italia	pz. pallet Export	euro
	SCL001 01; 00	8,5	26	54	
	SCL001 03; 00	8,5	26	54	
	SCL001 05; 00	8,5	26	54	
	SCL001 17; 00	8,5	26	54	
	SCL001 12; 00	8,5	26	54	
	SCL001 13; 00	8,5	26	54	
	SCL001 14; 00	8,5	26	54	
	SCL001 16; 00	8,5	26	54	
	SCL001 15; 00	8,5	26	54	
Cementi / *Cements...*					
	SCL001 22; 00	8,5	26	54	
	SCL001 23; 00	8,5	26	54	
	SCL001 24; 00	8,5	26	54	
	SCL001 25; 00	8,5	26	54	

SCALINO 55 | 38 x 55

lavabo appoggio

countertop washbasin

colore	codice	kg	pz. pallet Italia	pz. pallet Export	euro
	SCL002 01; 00	13	18	20	
	SCL002 03; 00	13	18	20	
	SCL002 05; 00	13	18	20	
	SCL002 17; 00	13	18	20	
	SCL002 12; 00	13	18	20	
	SCL002 13; 00	13	18	20	
	SCL002 14; 00	13	18	20	
	SCL002 16; 00	13	18	20	
	SCL002 15; 00	13	18	20	
Cementi / *Cements...*					
	SCL002 22; 00	13	18	20	
	SCL002 23; 00	13	18	20	
	SCL002 24; 00	13	18	20	
	SCL002 25; 00	13	18	20	

SCALINO 60 | 38 x 60

lavabo appoggio

countertop washbasin

colore	codice	kg	pz. pallet Italia	pz. pallet Export	euro
	SCL003 01; 00	13	18	36	
	SCL003 03; 00	13	18	36	
	SCL003 05; 00	13	18	36	
	SCL003 17; 00	13	18	36	
	SCL003 12; 00	13	18	36	
	SCL003 13; 00	13	18	36	
	SCL003 14; 00	13	18	36	
	SCL003 16; 00	13	18	36	
	SCL003 15; 00	13	18	36	
Cementi / *Cements...*					
	SCL003 22; 00	13	18	36	
	SCL003 23; 00	13	18	36	
	SCL003 24; 00	13	18	36	
	SCL003 25; 00	13	18	36	

SCALINO 75 | 38 x 75

lavabo appoggio

countertop washbasin

colore	codice	kg	pz. pallet Italia	pz. pallet Export	euro
	SCL004 01; 00	15	12	18	
	SCL004 03; 00	15	12	18	
	SCL004 05; 00	15	12	18	
	SCL004 17; 00	15	12	18	
	SCL004 12; 00	15	12	18	
	SCL004 13; 00	15	12	18	
	SCL004 14; 00	15	12	18	
	SCL004 16; 00	15	12	18	
	SCL004 15; 00	15	12	18	
Cementi / *Cements...*					
	SCL004 22; 00	15	12	18	
	SCL004 23; 00	15	12	18	
	SCL004 24; 00	15	12	18	
	SCL004 25; 00	15	12	18	

piletta universale lavabo up & down tappo in ceramica

up & down universal drain with ceramic cover for washbasins

colore	codice	kg	pz. pallet Italia	pz. pallet Export	euro
	ACA036 01; 00	0,3	-	-	
	ACA038 03; 00	0,3	-	-	
	ACA038 05; 00	0,3	-	-	
	ACA038 17; 00	0,3	-	-	
	ACA038 12; 00	0,3	-	-	
	ACA038 13; 00	0,3	-	-	
	ACA038 14; 00	0,3	-	-	
	ACA038 16; 00	0,3	-	-	
	ACA038 15; 00	0,3	-	-	

*piletta in ceramica colorata up & down inclusa nel prezzo nelle finiture Cemento.

up & down ceramic drain is included in the price for all the Cement finishes.

SCL001 SCALINO 38
lavabo appoggio 38
countertop washbasin 38

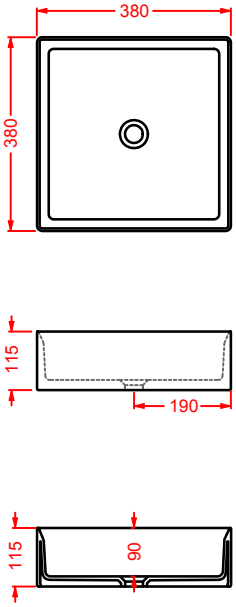

SCL002 SCALINO 55
lavabo appoggio 55
countertop washbasin 55

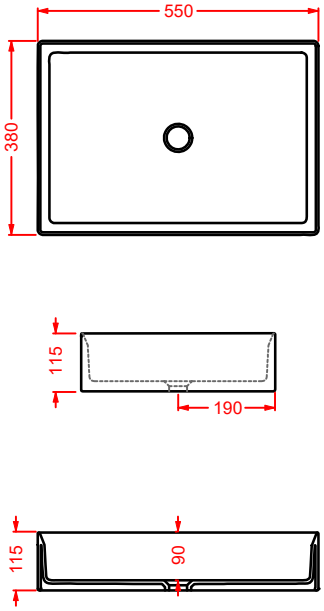

SCL003 SCALINO 60
lavabo appoggio 60
countertop washbasin 60

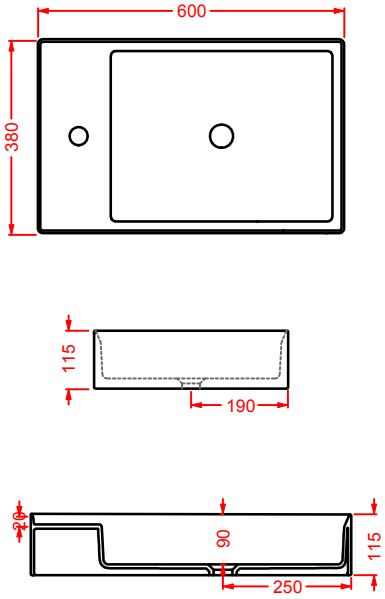

SCL004 SCALINO 75
lavabo appoggio 75
countertop washbasin 75

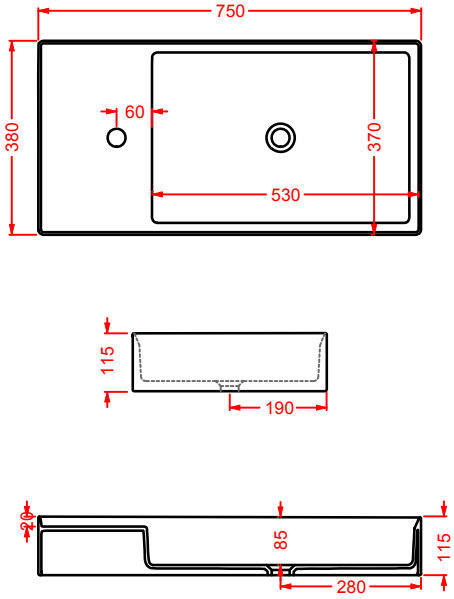

COGNAC

Designed by Meneghello Paolelli Associati

COL002
∅ 48

COL002
Ø 48

COL001
Ø 42

COL004
∅ 35

COL003
55 x 35

COL006
68 x 35

COL001
nero roma

COL001
ombra bruciata

COL002
nero germania

COL004
ombra cipro naturale

COGNAC/**VARIATIONS**

colori - colors...

bianco matt
matt white

nero lucido
glossy black

nero matt
matt black

grigio oliva
grey olive

giallo zinco
zync yellow

arancio cammeo
orange cameo

rosso corallo
red coral

blu zaffiro
blue sapphire

sabbie - sands...

ombra cipro naturale
ombra cipro naturale

ombra bruciata
ombra bruciata

nero roma
nero roma

nero germania
nero germania

COGNAC/**OVERVIEW**

	colore	codice	kg	pz. pallet Italia	pz. pallet Export	euro
**COGNAC 48	Ø 48**					
lavabo appoggio						
countertop washbasin						
		COL002 01; 00	9	28	52	
		COL002 03; 00	9	28	52	
		COL002 05; 00	9	28	52	
		COL002 17; 00	9	28	52	
		COL002 12; 00	9	28	52	
		COL002 13; 00	9	28	52	
		COL002 14; 00	9	28	52	
		COL002 16; 00	9	28	52	
		COL002 15; 00	9	28	52	
Sabbie / *Sands...*						
		COL002 18; 00	9	28	52	
		COL002 19; 00	9	28	52	
		COL002 20; 00	9	28	52	
		COL002 21; 00	9	28	52	

COGNAC 42 | Ø 42

lavabo appoggio

countertop washbasin

colore	codice	kg	pz. pallet Italia	pz. pallet Export	euro
	COL001 01; 00	8	26	52	
	COL001 03; 00	8	26	52	
	COL001 05; 00	8	26	52	
	COL001 17; 00	8	26	52	
	COL001 12; 00	8	26	52	
	COL001 13; 00	8	26	52	
	COL001 14; 00	8	26	52	
	COL001 16; 00	8	26	52	
	COL001 15; 00	8	26	52	
Sabbie / *Sands...*					
	COL001 18; 00	8	26	52	
	COL001 19; 00	8	26	52	
	COL001 20; 00	8	26	52	
	COL001 21; 00	8	26	52	

COGNAC 35 | Ø 35

lavabo appoggio

countertop washbasin

colore	codice	kg	pz. pallet Italia	pz. pallet Export	euro
	COL004 01; 00	7	28	52	
	COL004 03; 00	7	28	52	
	COL004 05; 00	7	28	52	
	COL004 17; 00	7	28	52	
	COL004 12; 00	7	28	52	
	COL004 13; 00	7	28	52	
	COL004 14; 00	7	28	52	
	COL004 16; 00	7	28	52	
	COL004 15; 00	7	28	52	
Sabbie / *Sands...*					
	COL004 18; 00	7	28	52	
	COL004 19; 00	7	28	52	
	COL004 20; 00	7	28	52	
	COL004 21; 00	7	28	52	

COGNAC 55 | 55 x 35

lavabo appoggio

countertop washbasin

colore	codice	kg	pz. pallet Italia	pz. pallet Export	euro
	COL003 01; 00	9	20	40	
	COL003 03; 00	9	20	40	
	COL003 05; 00	9	20	40	
	COL003 17; 00	9	20	40	
	COL003 12; 00	9	20	40	
	COL003 13; 00	9	20	40	
	COL003 14; 00	9	20	40	
	COL003 16; 00	9	20	40	
	COL003 15; 00	9	20	40	
Sabbie / *Sands...*					
	COL003 18; 00	9	20	40	
	COL003 19; 00	9	20	40	
	COL003 20; 00	9	20	40	
	COL003 21; 00	9	20	40	

COGNAC 68 | 68 x 35

lavabo appoggio

countertop washbasin

colore	codice	kg	pz. pallet Italia	pz. pallet Export	euro
	COL005 01; 00	10	20	40	
	COL005 03; 00	10	20	40	
	COL005 05; 00	10	20	40	
	COL005 17; 00	10	20	40	
	COL005 12; 00	10	20	40	
	COL005 13; 00	10	20	40	
	COL005 14; 00	10	20	40	
	COL005 16; 00	10	20	40	
	COL005 15; 00	10	20	40	
Sabbie / *Sands...*					
	COL005 18; 00	10	20	40	
	COL005 19; 00	10	20	40	
	COL005 20; 00	10	20	40	
	COL005 21; 00	10	20	40	

piletta universale lavabo up & down tappo in ceramica

up & down universal drain with ceramic cover for washbasins

colore	codice	kg	pz. pallet Italia	pz. pallet Export	euro
	ACA036 01; 00	0,3	-	-	
	ACA038 03; 00	0,3	-	-	
	ACA038 05; 00	0,3	-	-	
	ACA038 17; 00	0,3	-	-	
	ACA038 12; 00	0,3	-	-	
	ACA038 13; 00	0,3	-	-	
	ACA038 14; 00	0,3	-	-	
	ACA038 16; 00	0,3	-	-	
	ACA038 15; 00	0,3	-	-	

*piletta in ceramica colorata up & down inclusa nel prezzo nelle finiture Sabbia.

up & down ceramic drain is included in the price for all the Sand finishes.

COL002 COGNAC 48
lavabo appoggio
countertop washbasin

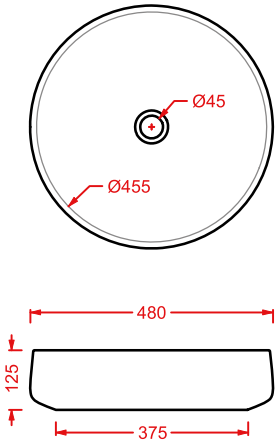

COL001 COGNAC 42
lavabo appoggio
countertop washbasin

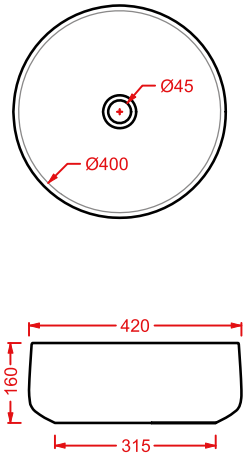

COL004 COGNAC 35
lavabo appoggio
countertop washbasin

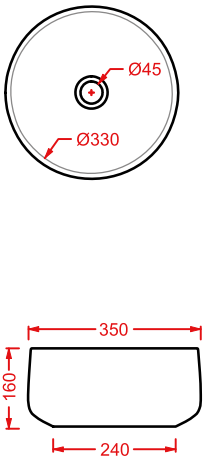

COL003 COGNAC 55
lavabo appoggio
countertop washbasin

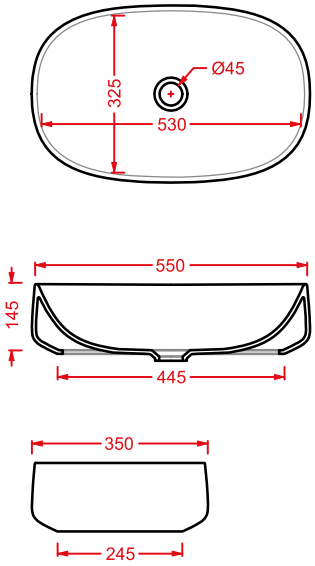

COL005 COGNAC 68
lavabo appoggio
countertop washbasin

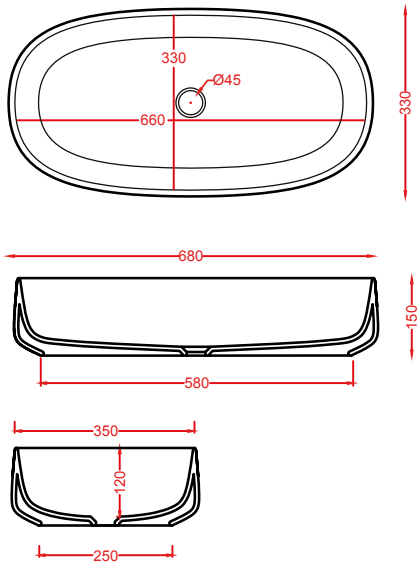

GHOST

Designed by Meneghello Paolelli Associati

GHL001
42 x 42

GHL002
65 x 42

GHL002
65 x 42

GHOST/**VARIATIONS**

colori - colors...

bianco matt
matt white

nero lucido
glossy black

nero matt
matt black

grigio oliva
grey olive

giallo zinco
zync yellow

arancio cammeo
orange cameo

rosso corallo
red coral

blu zaffiro
blue sapphire

GHOST/**OVERVIEW**

GHOST 42 | Ø 42

lavabo appoggio

countertop washbasin

colore	codice	kg	pz. pallet Italia	pz. pallet Export	euro
	GHL001 01; 00	7	28	52	
	GHL001 03; 00	7	28	52	
	GHL001 05; 00	7	28	52	
	GHL001 17; 00	7	28	52	
	GHL001 12; 00	7	28	52	
	GHL001 13; 00	7	28	52	
	GHL001 14; 00	7	28	52	
	GHL001 16; 00	7	28	52	
	GHL001 15; 00	7	28	52	

GHOST 65 | 65 x42

lavabo appoggio

countertop washbasin

colore	codice	kg	pz. pallet Italia	pz. pallet Export	euro
	GHL002 01; 00	10	20	40	
	GHL002 03; 00	10	20	40	
	GHL002 05; 00	10	20	40	
	GHL002 17; 00	7	28	52	
	GHL002 12; 00	7	28	52	
	GHL002 13; 00	7	28	52	
	GHL002 14; 00	7	28	52	
	GHL002 16; 00	7	28	52	
	GHL002 15; 00	7	28	52	

piletta universale lavabo up & down tappo in ceramica

up & down universal drain with ceramic cover for washbasins

colore	codice	kg	pz. pallet Italia	pz. pallet Export	euro
	ACA036 01; 00	0,3	-	-	
	ACA038 03; 00	0,3	-	-	
	ACA038 05; 00	0,3	-	-	
	ACA038 17; 00	0,3	-	-	
	ACA038 12; 00	0,3	-	-	
	ACA038 13; 00	0,3	-	-	
	ACA038 14; 00	0,3	-	-	
	ACA038 16; 00	0,3	-	-	
	ACA038 15; 00	0,3	-	-	

GHL001 GHOST 42
lavabo appoggio
countertop washbasin

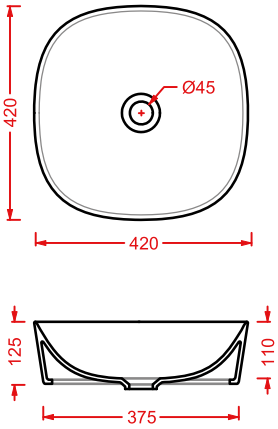

GHL002 GHOST 65
lavabo appoggio
countertop washbasin

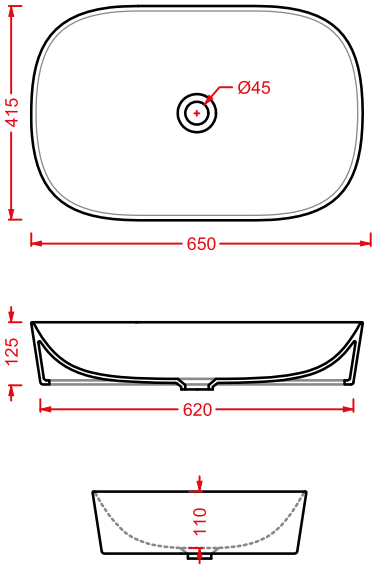

ROMBO

Designed by Meneghello Paolelli Associati

ROMBO/**VARIATIONS**

colori - colors...

bianco matt
matt white

nero lucido
glossy black

nero matt
matt black

ROMBO/**OVERVIEW**

	colore	codice	kg	pz. pallet Italia	pz. pallet Export	euro
ROMBO | Ø 44		**OSL009 01; 00**	9,5	20	40	
lavabo appoggio		**OSL009 03; 00**	9,5	20	40	
countertop washbasin		**OSL009 05; 00**	9,5	20	40	
		OSL009 17; 00	9,5	20	40	

piletta universale lavabo up & down tappo in ceramica		**ACA036 01; 00**	0,3	-	-	
up & down universal drain with ceramic cover for washbasins		**ACA038 03; 00**	0,3	-	-	
		ACA038 05; 00	0,3	-	-	
		ACA038 17; 00	0,3	-	-	

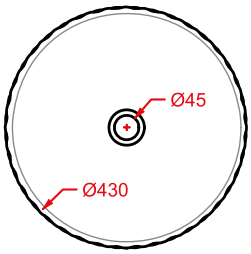

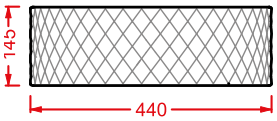

MILLERIGHE

Designed by Meneghello Paolelli Associati

OSL010
Ø 44

MILLERIGHE/**VARIATIONS**

colori - colors...

bianco matt
matt white

nero lucido
glossy black

nero matt
matt black

MILLERIGHE/**OVERVIEW**

	colore	codice	kg	pz. pallet Italia	pz. pallet Export	euro
MILLERIGHE | Ø 44	○	**OSL010 01; 00**	9	20	40	
lavabo appoggio	●	**OSL010 03; 00**	9	20	40	
countertop washbasin	◎	**OSL010 05; 00**	9	20	40	
	◉	**OSL010 17; 00**	9	20	40	

piletta universale lavabo up & down tappo in ceramica	○	**ACA036 01; 00**	0,3	-	-	
up & down universal drain with ceramic cover for washbasins	●	**ACA038 03; 00**	0,3	-	-	
	◎	**ACA038 05; 00**	0,3	-	-	
	◉	**ACA038 17; 00**	0,3	-	-	

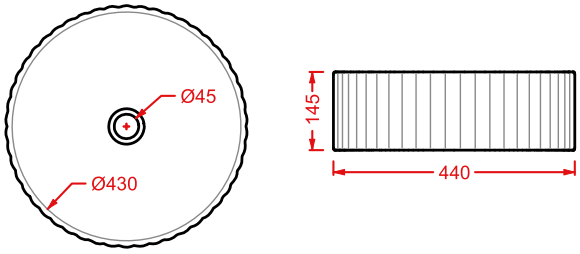

ESAGONO

Designed by Meneghello Paolelli Associati

ESAGONO/**VARIATIONS**

colori - colors...

bianco matt
matt white

nero lucido
glossy black

nero matt
matt black

ESAGONO/**OVERVIEW**

	colore	codice	kg	pz. pallet Italia	pz. pallet Export	euro
ESAGONO | Ø 40		**OSL013 01; 00**	9	20	40	
lavabo appoggio		**OSL013 03; 00**	9	20	40	
countertop washbasin		**OSL013 05; 00**	9	20	40	
		OSL013 17; 00	9	20	40	

piletta universale lavabo up & down tappo in ceramica		**ACA036 01; 00**	0,3	-	-
up & down universal drain with ceramic cover for washbasins		**ACA038 03; 00**	0,3	-	-
		ACA038 05; 00	0,3	-	-
		ACA038 17; 00	0,3	-	-

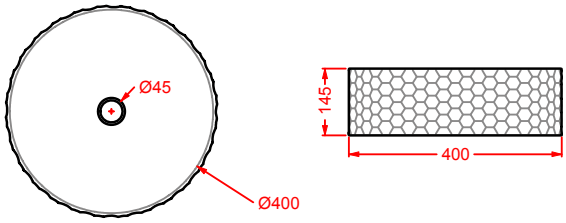

QUADRO

Designed by The.Artceram

QUL004
50 x 48

QUL003
65 x 48

QUL001
50 x 27

QUL005
40 x 38

QUL006
32 x 27

QUADRO/**OVERVIEW**

	colore	codice	kg	pz. pallet Italia	pz. pallet Export	euro
QUADRO 50 | 50 x 48 lavabo sospeso/appoggio 1 foro (predisposto tre fori) *wall-hung/countertop washbasin 1 hole with arrangement for 3 holes*	◯	**QUL002 01; 00**	16,5	20	40	

QUADRO 50 SEMINCASSO 50 x 48 lavabo semincasso 1 foro (predisposto tre fori) *semi-recessed washbasin 1 hole with arrangement for 3 holes*	◯	**QUL004 01; 00**	16	20	40	

QUADRO 65 | 65 x 48 lavabo sospeso/appoggio 1 foro (predisposto tre fori) *wall-hung/countertop washbasin 1 hole with arrangement for 3 holes*	◯	**QUL003 01; 00**	20	14	20	

QUADRO 27 | 50 x 27 lavabo sospeso/appoggio 1 foro (predisposto tre fori) *wall-hung/countertop washbasin 1 hole with arrangement for 3 holes*	◯	**QUL001 01; 00**	11	33	66	

	colore	codice	kg	pz. pallet Italia	pz. pallet Export	euro
QUADRO 40 | 40 x 38		**QUL005 01; 00**	11	26	54	
lavabo sospeso/appoggio *wall-hung/countertop washbasin*						

QUADRO MINI | 32 x 27		**QUL006 01; 00**	8	51	108	
lavabo sospeso/appoggio *wall-hung/countertop washbasin*						

tasselli per fissaggio lavabi sospesi *fitting system kit for wall-hung washbasins* * fissaggi non inclusi nel prezzo *fitting system kit not included in the price*	**ACA007**	0,3	-	-	

QUL004 QUADRO 50 SEMINCASSO
lavabo semincasso
semi-recessed washbasin

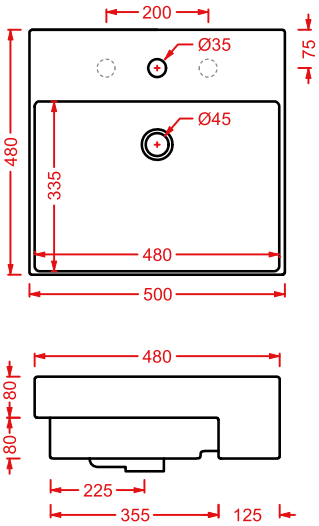

QUL002 QUADRO 50
lavabo sospeso/appoggio
wall-hung/countertop washbasin

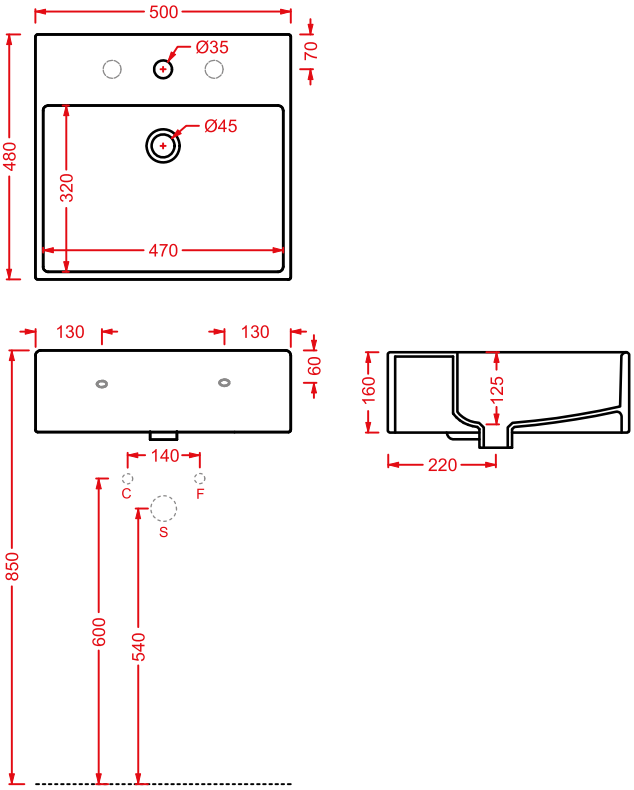

QUL001 QUADRO 27
lavabo sospeso/appoggio
wall-hung/countertop washbasin

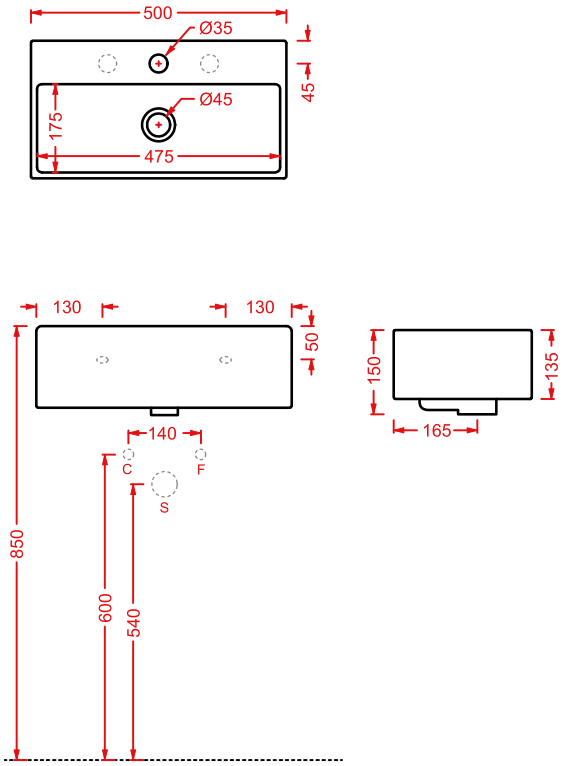

QUL003 QUADRO 65
lavabo sospeso/appoggio
wall-hung/countertop washbasin

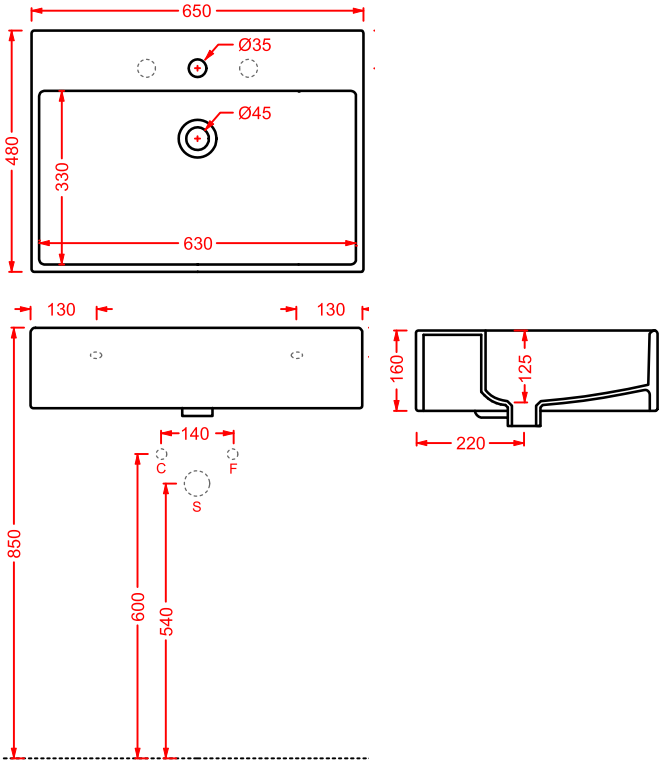

QUL005 QUADRO 40
lavabo sospeso/appoggio
wall-hung/countertop washbasin

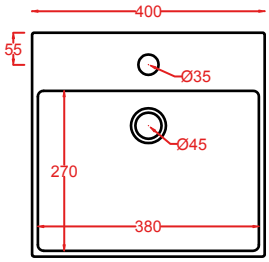

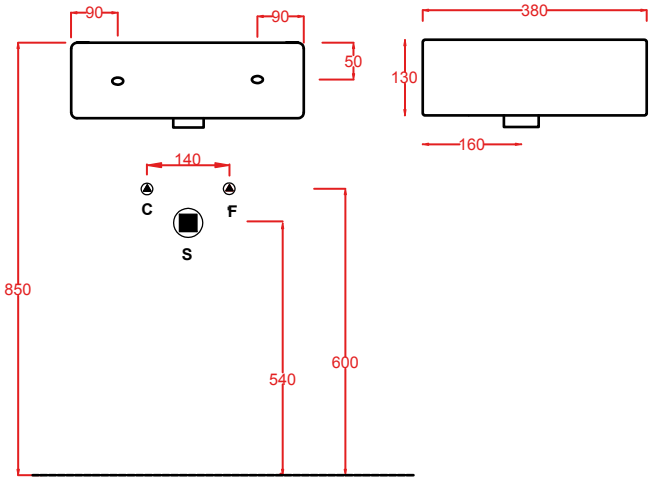

QUL006 QUADRO MINI
lavabo sospeso/appoggio
wall-hung/countertop washbasin

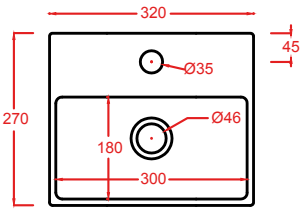

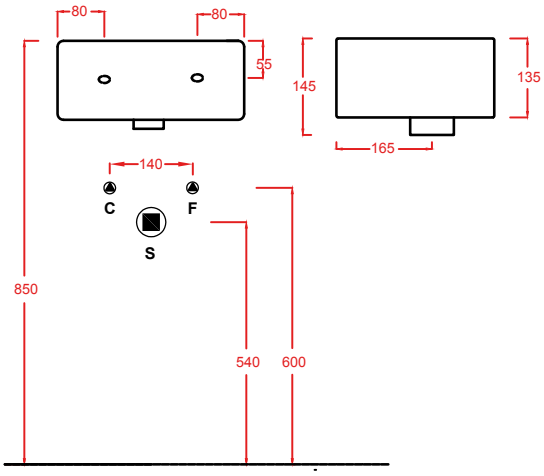

LAVAMANI

Designed by Meneghello Paolelli Associati

LML002 BRICK
20 x 54

LML003 SAVON
27 x 45

LAVAMANI/**OVERVIEW**

	colore	codice	kg	pz. pallet Italia	pz. pallet Export
UNION | 27 x 43		**LML001 01; 00**	7	50	100

lavamani sospeso

wall-hung handrinse basin

BRICK | 20 x 54		**LML002 01; 00**	7	50	100

lavamani sospeso

wall-hung handrinse basin

SAVON | 27 x 45		**LML003 01; 00**	7	50	100

lavamani sospeso

wall-hung handrinse basin

tasselli per fissaggio lavabi sospesi	**ACA007**	0,3	-	-

fitting system kit for wall-hung washbasins

* fissaggi non inclusi nel prezzo
fitting system kit not included in the price

LML001 UNION
lavamani sospeso
wall-hung handrinse basin

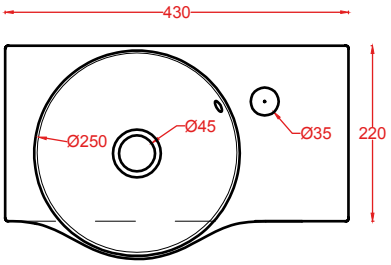

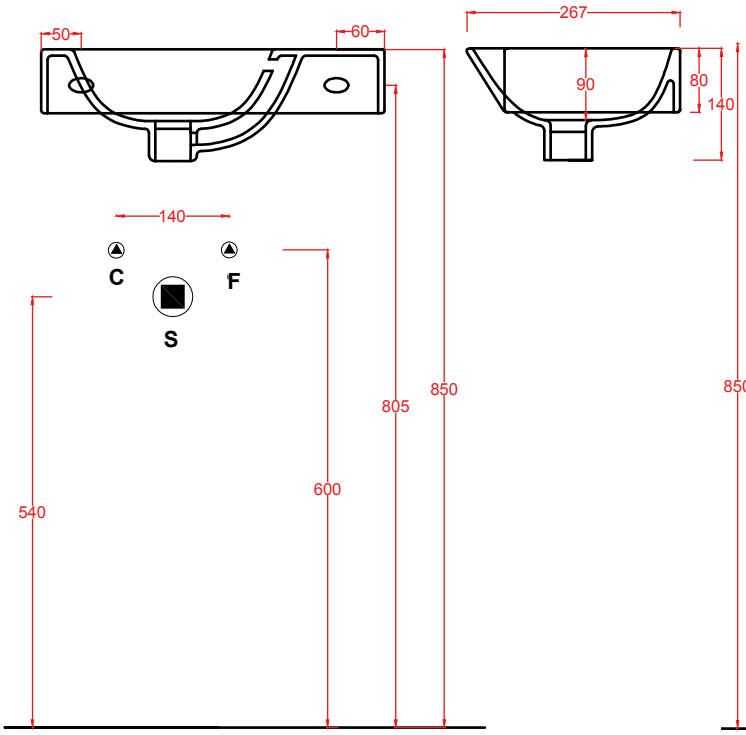

LML002 BRICK
lavamani sospeso
wall-hung handrinse basin

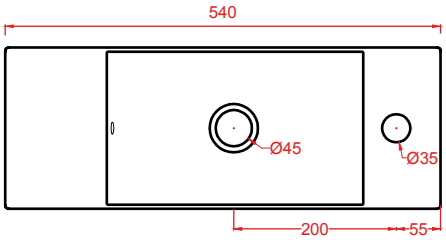

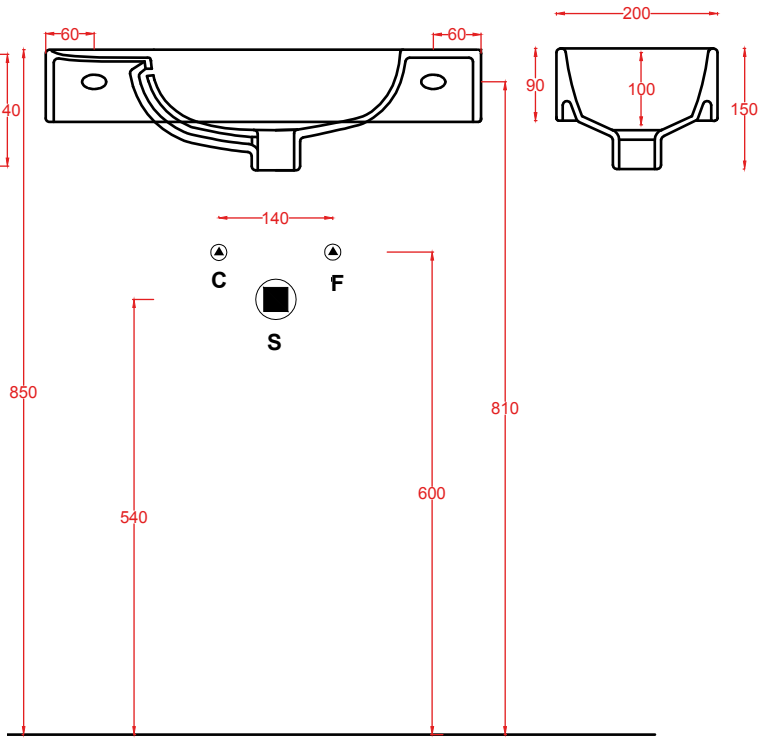

LML003 SAVON
lavamani sospeso
wall-hung handrinse basin

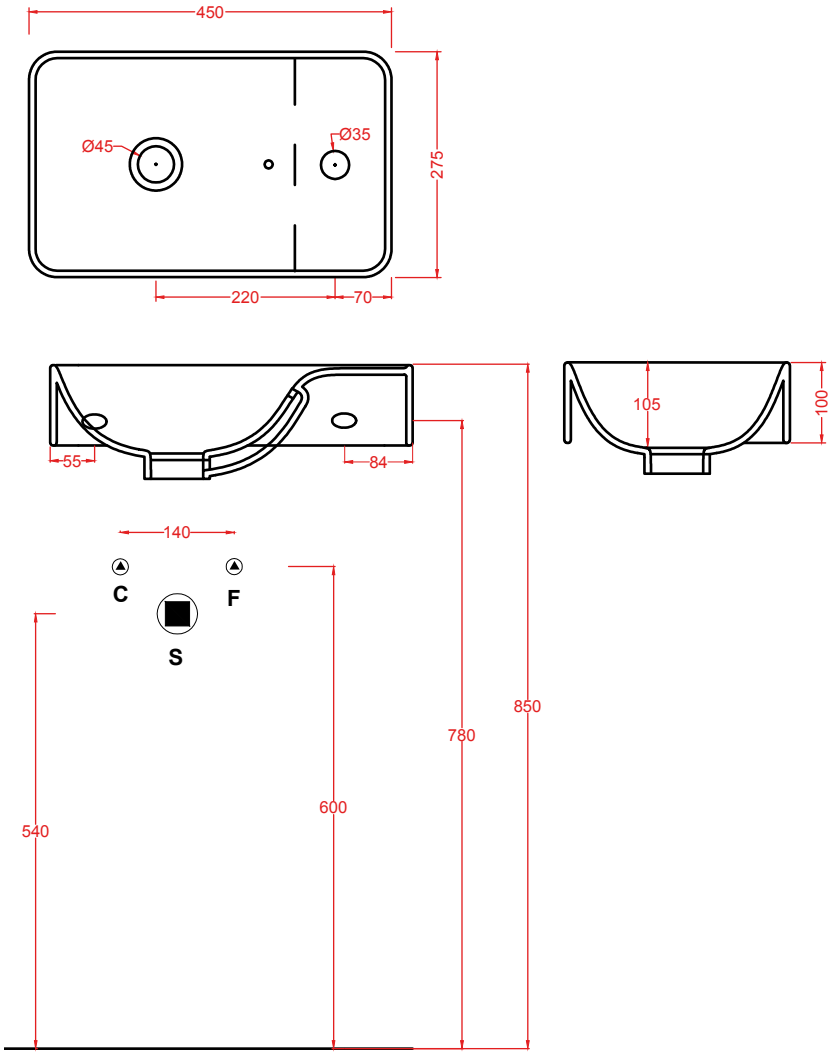

JAZZ

Designed by Meneghello Paolelli Associati

	colore	codice	kg	pz. pallet Italia	pz. pallet Export	euro
JAZZ | 60 x 40	○	**JZL002 01;00**	9	20	40	
lavabo appoggio	●	**JZL002 03;00**	9	20	40	
countertop washbasin	◎	**JZL002 05;00**	9	20	40	

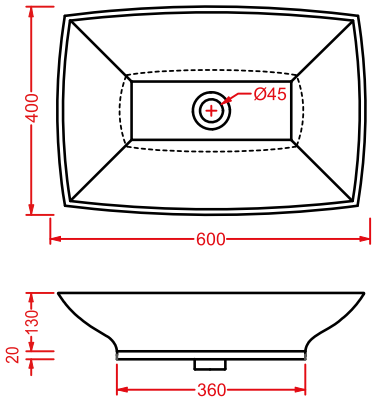

TAI

Designed by The.Artceram

	colore	codice	kg	pz. pallet Italia	pz. pallet Export	euro
TAI | 60 x 39		**TAL001 01; 00**	12	18	36	

lavabo appoggio

countertop washbasin

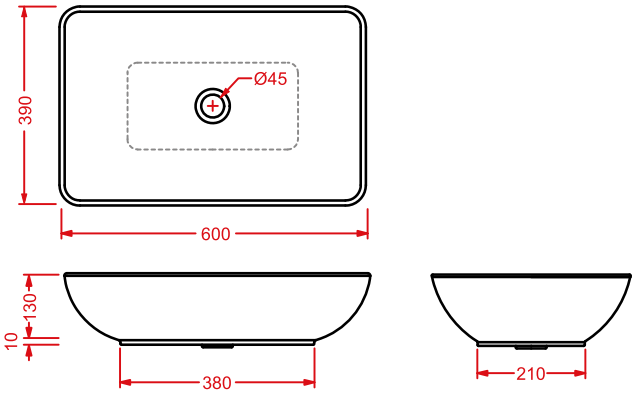

NAKED

Designed by Meneghello Paolelli Associati

	colore	codice	kg	pz. pallet Italia	pz. pallet Export	euro
NAKED | 98 x 54		**NAL001 01; 00**	20	20	30	

lavabo appoggio + piletta

countertop washbasin + drain

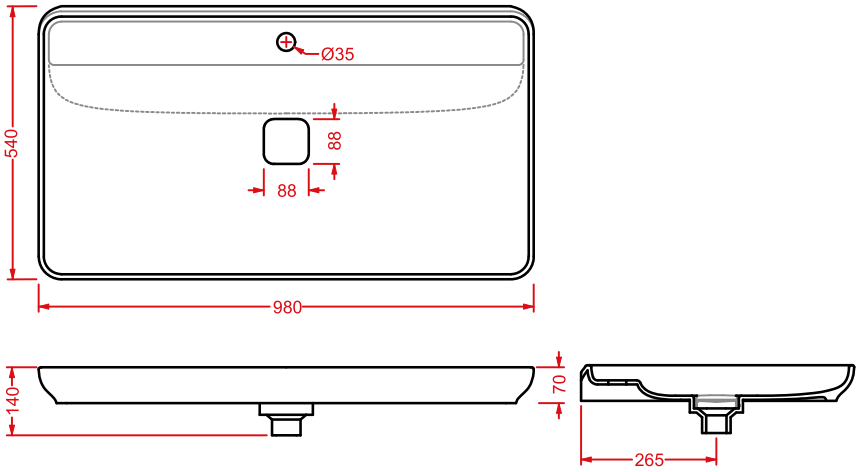

B S

Designed by Meneghello Paolelli Associati

	colore	codice	kg	pz. pallet Italia	pz. pallet Export	euro
BS | 59 x 50		**BSL001 01; 00**	10	16	26	

lavabo appoggio + kit di fissaggio

countertop washbasin + fitting system kit

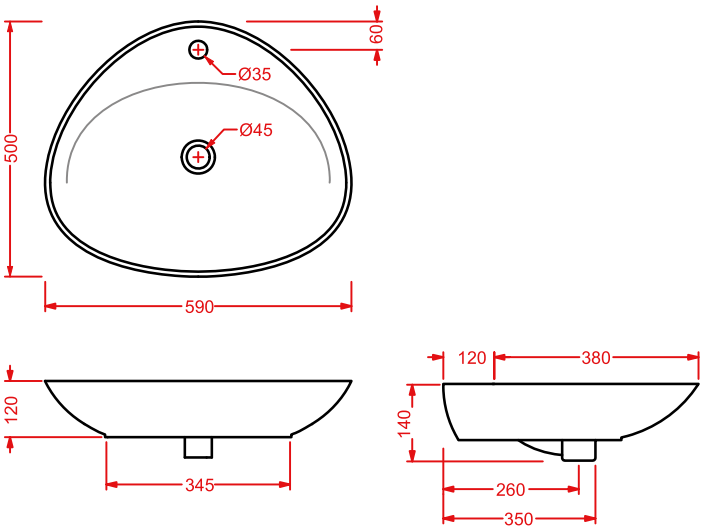

NF

Designed by Meneghello Paolelli Associati

	colore	codice	kg	pz. pallet Italia	pz. pallet Export	euro
NF | 40 x 40		**NFL001 01; 00**	9	20	40	

lavabo appoggio

countertop washbasin

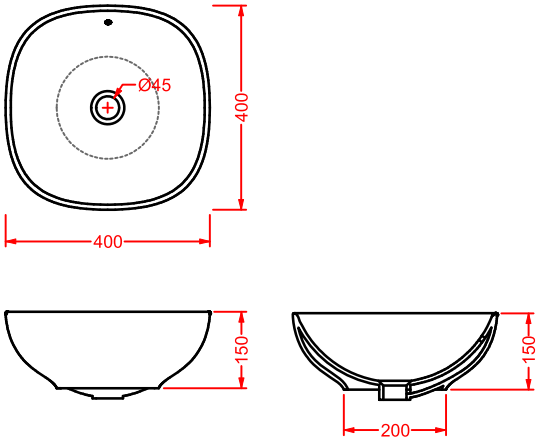

PLETTRO

Designed by Meneghello Paolelli Associati

PTL003
59 x 45

PTL004
63 x 40

PTL003
61 x 38

PLETTRO/**OVERVIEW**

	colore	codice	kg	pz. pallet Italia	pz. pallet Export	euro
PLETTRO | 60 x 44 lavabo appoggio + kit di fissaggio *countertop washbasin + fitting system kit*	◯	**PTL001 01; 00**	10	20	30	

PLETTRO QUADRO 59 x 45 lavabo appoggio + kit di fissaggio *countertop washbasin + fitting system kit*	◯	**PTL002 01; 00**	10	20	40	

PLETTRO INCASSO 63 x 40 lavabo incasso *drop in washbasin*	◯	**PTL004 01; 00**	8,5	20	36	

PLETTRO SOTTOPIANO 61 x 38 lavabo sottopiano, kit di fissaggio non incluso *under-countertop washbasin, fitting system kit not included*	◯	**PTL003 01; 00**	8	20	36	
staffe per fissaggio lavabi sottopiano *fitting system kit for under-countertop washbasins*		**ACA001**	0,3	-	-	

PTL001 PLETTRO
lavabo appoggio 60
countertop washbasin 60

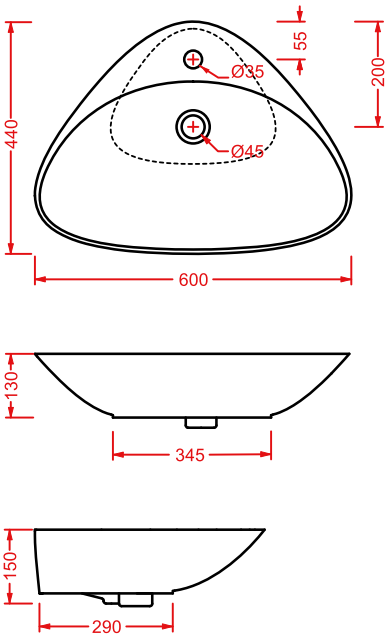

PTL002 PLETTRO QUADRO
lavabo appoggio 59
countertop washbasin 59

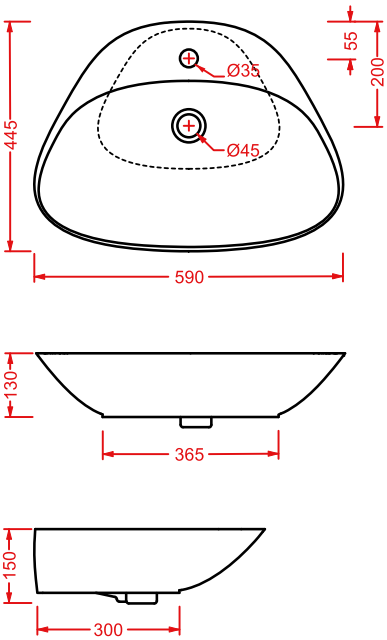

PTL004 PLETTRO INCASSO
lavabo incasso 63
drop in washbasin 63

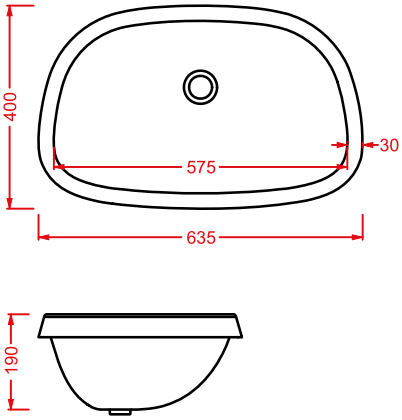

PTL003 PLETTRO SOTTOPIANO
lavabo sottopiano 61
under-countertop washbasin 61

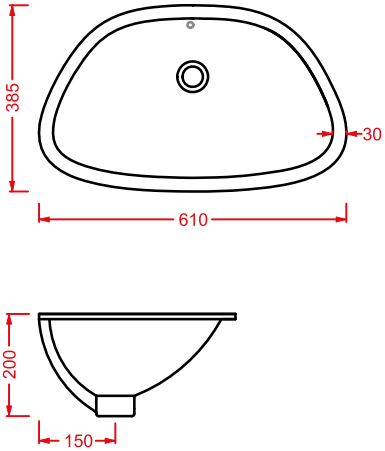

LA CIOTOLA

Designed by Meneghello Paolelli Associati

LCL002
70 x 44

LA CIOTOLA/**OVERVIEW**

	colore	codice	kg	pz. pallet Italia	pz. pallet Export	euro
LA CIOTOLA 46 | Ø 46 lavabo appoggio *countertop washbasin*		**LCL001 01; 00**	10	16	28	

LA CIOTOLA 70 | 70 x 44 lavabo appoggio *countertop washbasin*		**LCL002 01; 00**	10	16	28	

LCL001 LA CIOTOLA 46
lavabo appoggio 46
countertop washbasin 46

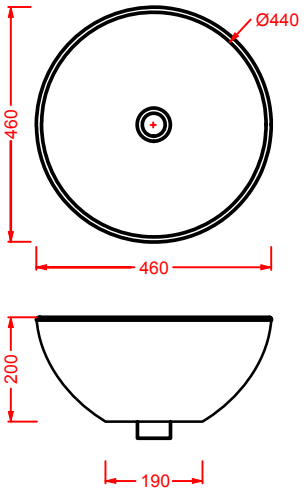

LCL002 LA CIOTOLA 70
lavabo appoggio 70
countertop washbasin 70

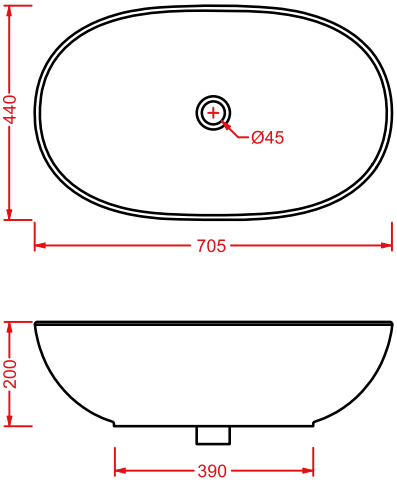

BLOCK

Designed by Meneghello Paolelli Associati

BKL001
65 x 41

BLOCK/**OVERVIEW**

	colore	codice	kg	pz. pallet Italia	pz. pallet Export	euro
BLOCK | 90 x 41 lavabo sospeso/appoggio 1 foro (predisposto tre fori), kit di fissaggio non incluso *wall-hung/countertop washbasin 1 hole with arrangement for 3 holes, fitting system kit not included*	◯	**BKL002 01; 00**	22	18	36	
sifone cilindrico - *siphon*		**ACA022**	1	-	-	

BLOCK | 65 x 41 lavabo sospeso/appoggio 1 foro (predisposto tre fori), kit di fissaggio non incluso *wall-hung/countertop washbasin 1 hole with arrangement for 3 holes, fitting system kit non included*	◯	**BKL001 01; 00**	18	22	44	
sifone cilindrico - *siphon*		**ACA022**	1	-	-	

BLOCK staffa portasciugamani per lavabo 65/90 *towel holder for washbasin 65/90*		**BKA003**	1,5	-	-	

BKL001 BLOCK
lavabo sospeso/appoggio 65
wall-hung/countertop washbasin 65

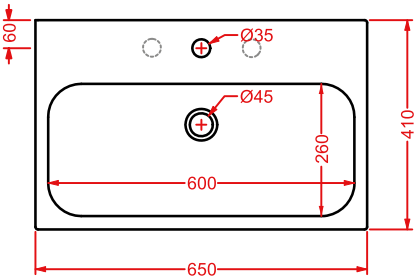

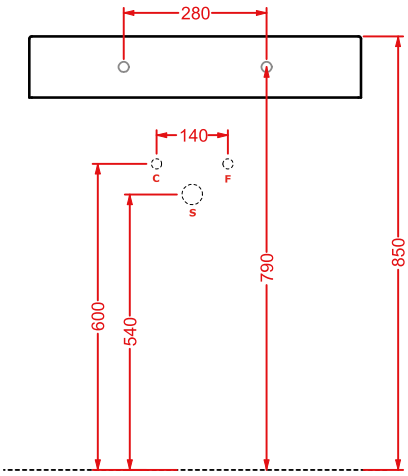

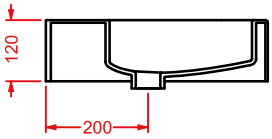

BKL002 BLOCK
lavabo sospeso/appoggio 90
wall-hung/countertop washbasin 90

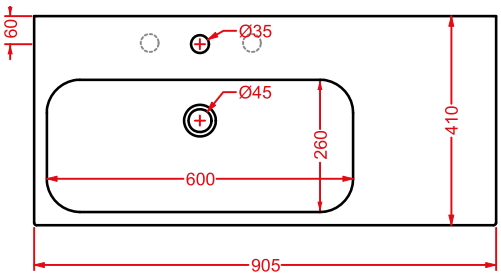

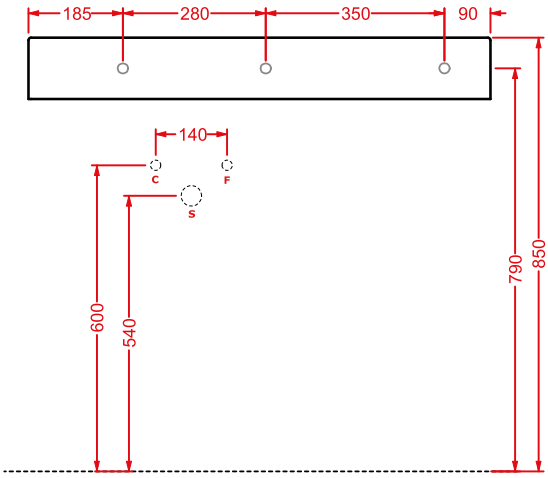

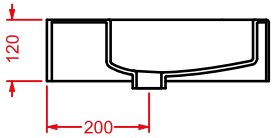

AZULEY

Designed by Meneghello Paolelli Associati

AZL002
65 x 45

AZULEY/**OVERVIEW**

	colore	codice	kg	pz. pallet Italia	pz. pallet Export	euro
AZULEY | 45 x 45	○	**AZL001 01;00**	11	20	34	
lavabo appoggio	●	**AZL001 03;00**	11	20	34	
countertop washbasin	◎	**AZL001 05;00**	11	20	34	

AZULEY | 65 x 45	○	**AZL002 01;00**	16	18	36	
lavabo appoggio	●	**AZL002 03;00**	16	18	36	
countertop washbasin	◎	**AZL002 05;00**	16	18	36	

AZL001 AZULEY
lavabo appoggio 45
countertop washbasin 45

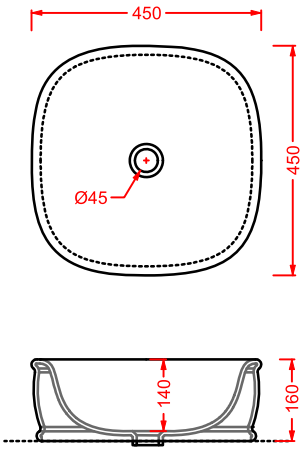

AZL002 AZULEY
lavabo appoggio 65
countertop washbasin 65

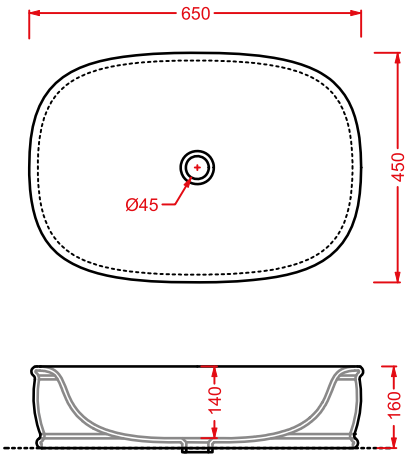

COW

Designed by Meneghello Paolelli Associati

CWL003
80 x 45

COW / **OVERVIEW**

	colore	codice	kg	pz. pallet Italia	pz. pallet Export	euro
COW | 60 x 45 lavabo sospeso/appoggio 1 foro (predisposto tre fori) *wall-hung/countertop washbasin 1 hole with arrangement for 3 holes*		**CWL002 01; 00**	15	16	24	

COW | 80 x 45 lavabo sospeso/appoggio 1 foro (predisposto tre fori) *wall-hung/countertop washbasin 1 hole with arrangement for 3 holes*		**CWL003 01; 00**	17	12	18	

CWL002 COW

lavabo sospeso/appoggio 60

wall-hung/countertop washbasin 60

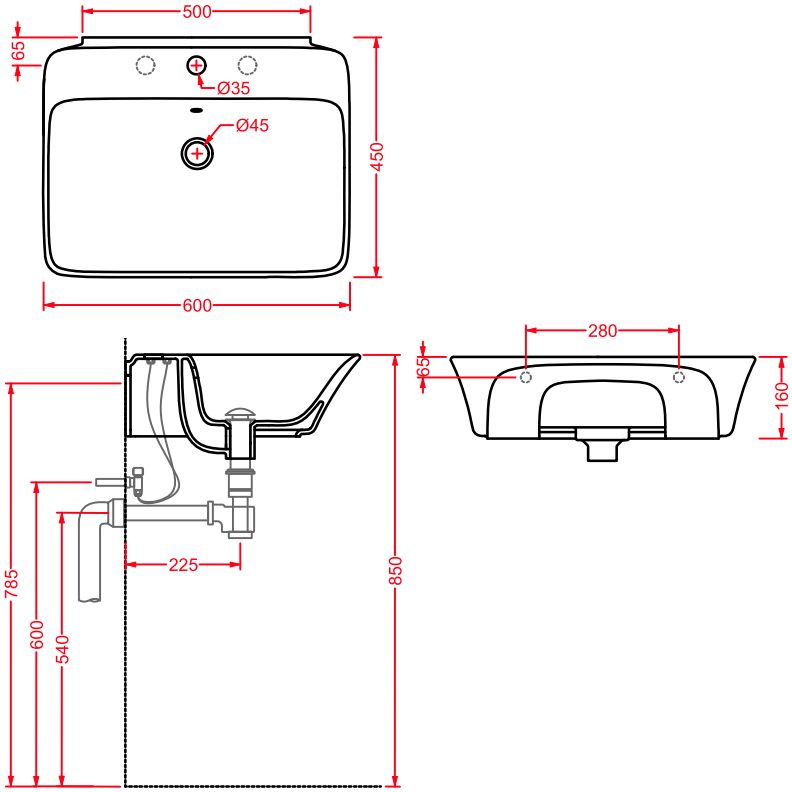

CWL003 COW

lavabo sospeso/appoggio 80

wall-hung/countertop washbasin 80

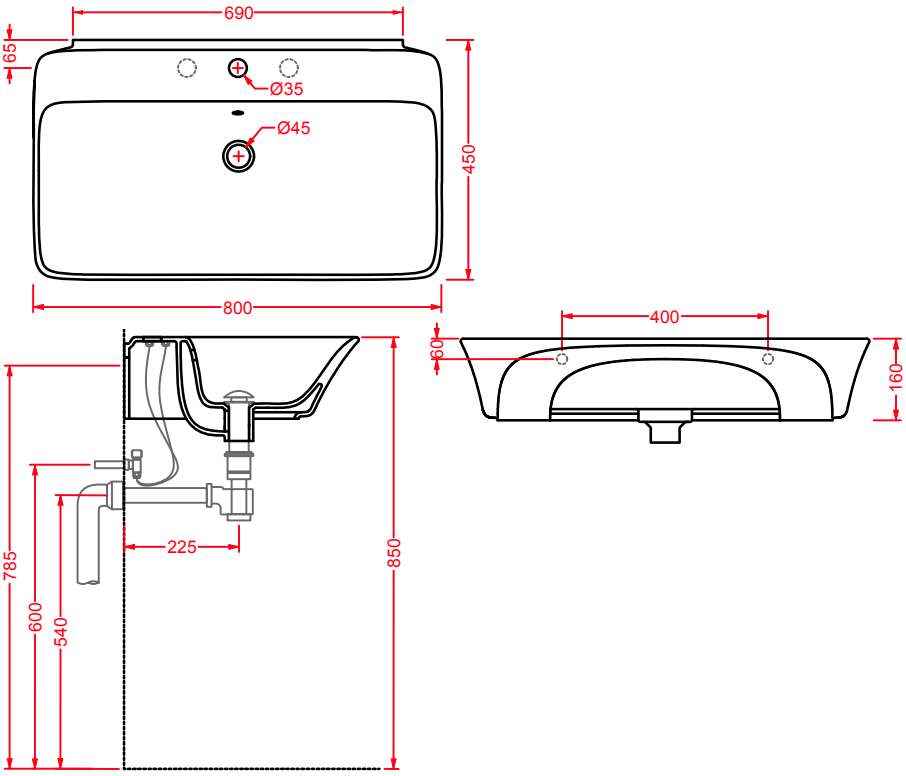

LA FONTANA

Designed by Meneghello Paolelli Associati

LFL006
55 x 40

LA FONTANA/**OVERVIEW**

	colore	codice	kg	pz. pallet Italia	pz. pallet Export	euro
LA FONTANA | 55 x 40		**LFL006 01; 00**	8	20	40	
piatto in ceramica *ceramic basin*						
piletta per piatto La Fontana *drain for basin La Fontana*		**LFA002**	0,2	-	-	

LA FONTANA | 60 x 42		**LFL001 01; 00**	8	20	40	
piatto in ceramica *ceramic basin*						
piletta per piatto La Fontana *drain for basin La Fontana*		**LFA002**	0,2	-	-	

LFL006 LA FONTANA PIATTO 55
piatto in ceramica 55
ceramic basin 55

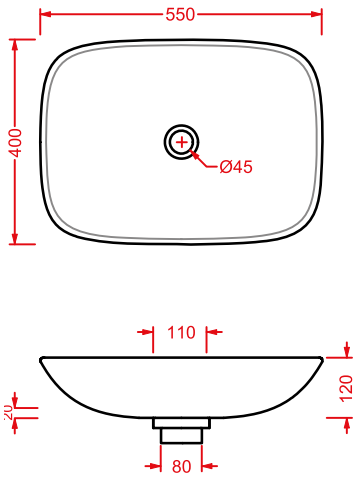

LFL001 LA FONTANA PIATTO 60
piatto in ceramica 60
ceramic basin 60

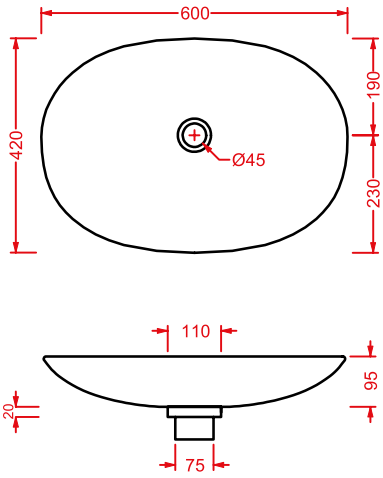

GIÒ EVOLUTION

GIL002

GIÒ EVOLUTION/**OVERVIEW**

	colore	codice	kg	pz. pallet Italia	pz. pallet Export	euro
GIÒ EVOLUTION | 60 x 40	○	**GIL001 01;00**	14	20	42	
lavabo rettangolare appoggio	●	**GIL001 03;00**	14	20	42	
rectangular countertop washbasin	◎	**GIL001 05;00**	14	20	42	

GIÒ EVOLUTION | Ø 42	○	**GIL002 01;00**	8	34	60	
lavabo tondo appoggio	●	**GIL002 03;00**	8	34	60	
round countertop washbasin	◎	**GIL002 05;00**	8	34	60	

GIÒ EVOLUTION | 60 x 40	○	**GIL003 01;00**	14	20	42	
lavabo ovale appoggio	●	**GIL003 03;00**	14	20	42	
oval countertop washbasin	◎	**GIL003 05;00**	14	20	42	

GIÒ EVOLUTION | 40 x 40	○	**GIL004 01;00**	10	34	60	
lavabo quadro appoggio	●	**GIL004 03;00**	10	34	60	
squared countertop washbasin	◎	**GIL004 05;00**	10	34	60	

	colore	codice	kg	pz. pallet Italia	pz. pallet Export	euro
GIÒ EVOLUTION | 60 x 37	○	**GIL005 01;00**	9	20	42	
lavabo incasso	●	**GIL005 03;00**	9	20	42	
drop in washbasin	◎	**GIL005 05;00**	9	20	42	

GIÒ EVOLUTION | 43 x 37	○	**GIL006 01;00**	6	24	60	
lavabo incasso	●	**GIL006 03;00**	6	24	60	
drop in washbasin	◎	**GIL006 05;00**	6	24	60	

GIÒ EVOLUTION | 60 x 40	○	**GIL007 01;00**	12	20	42	
lavabo incasso monoforo	●	**GIL007 03;00**	12	20	42	
drop in washbasin 1 hole	◎	**GIL007 05;00**	12	20	42	

GIÒ EVOLUTION | 40 x 40	○	**GIL008 01;00**	9	34	60	
lavabo incasso monoforo	●	**GIL008 03;00**	9	34	60	
drop in washbasin 1 hole	◎	**GIL008 05;00**	9	34	60	

GIL001 GIÒ EVOLUTION
lavabo rettangolare appoggio 60
rectangular countertop washbasin 60

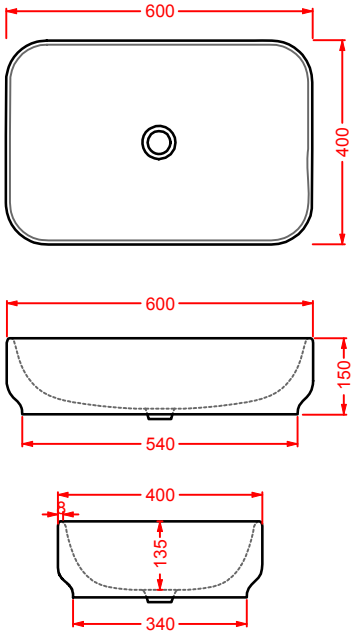

GIL002 GIÒ EVOLUTION
lavabo tondo appoggio Ø 42
round countertop washbasin Ø 42

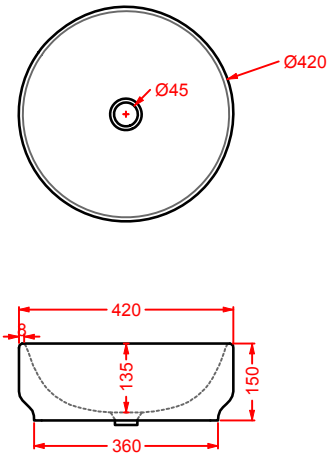

GIL003 GIÒ EVOLUTION
lavabo ovale appoggio 60
oval countertop washbasin 60

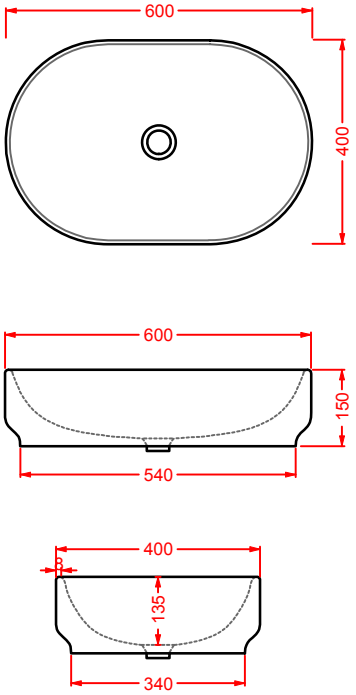

GIL004 GIÒ EVOLUTION
lavabo quadro appoggio 40
squared countertop washbasin 40

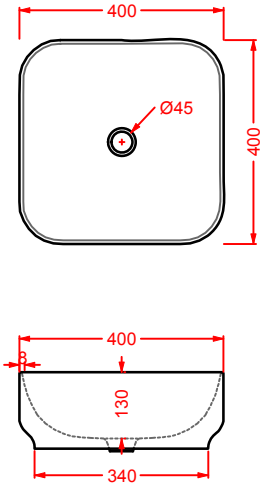

GIL005 GIÒ EVOLUTION
lavabo incasso 60
drop in washbasin 60

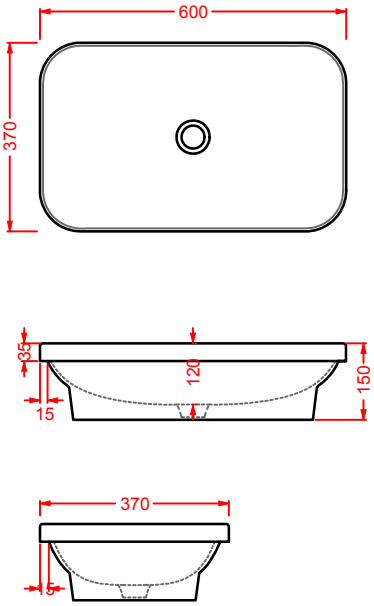

GIL006 GIÒ EVOLUTION
lavabo incasso 43
drop in washbasin 43

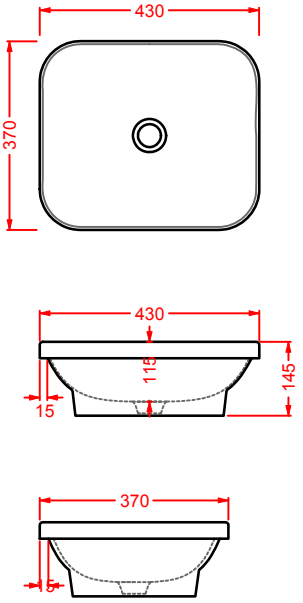

GIL007 GIÒ EVOLUTION
lavabo incasso monoforo 60
drop in washbasin 1 hole 60

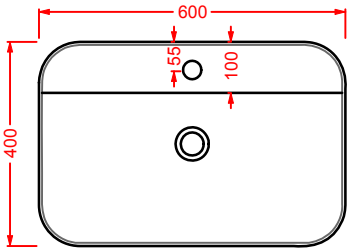

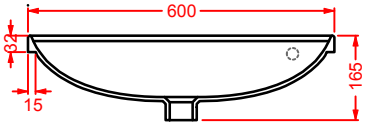

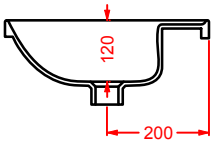

GIL008 GIÒ EVOLUTION
lavabo incasso monoforo 40
drop in washbasin 1 hole 40

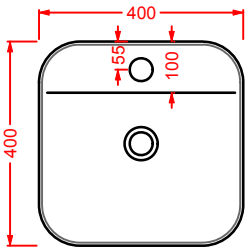

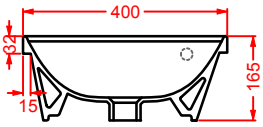

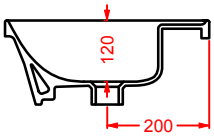

BLEND

Designed by Meneghello Paolelli Associati

	colore	codice	kg	pz. pallet Italia	pz. pallet Export	euro
BLEND | Ø 46		**BLL001 01; 00**	10	20	34	

lavabo appoggio

countertop washbasin

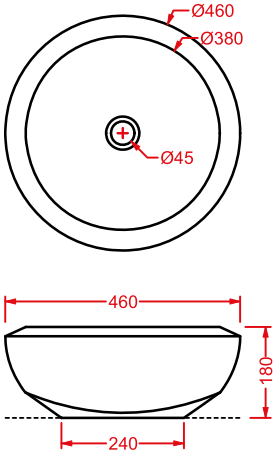

DIAL

DAL001
60 x 47

DAL003
60 x 46

DAL004
90 x 48

DAL002
45 x 45

DIAL/**OVERVIEW**

	colore	codice	kg	pz. pallet Italia	pz. pallet Export	euro
**DIAL	60 x 47**		**DAL001 01; 00**	15	20	34

lavabo sospeso/appoggio

wall-hung/countertop washbasin

**DIAL	45 x 45**		**DAL002 01; 00**	11	20	56

lavabo appoggio

countertop washbasin

**DIAL	60 x 46**		**DAL003 01; 00**	15	20	34

lavabo appoggio

countertop washbasin

**DIAL	90 x 48**		**DAL004 01; 00**	23	15	25

lavabo appoggio

countertop washbasin

DAL001 DIAL
lavabo sospeso/appoggio 60
wall-hung/countertop washbasin 60

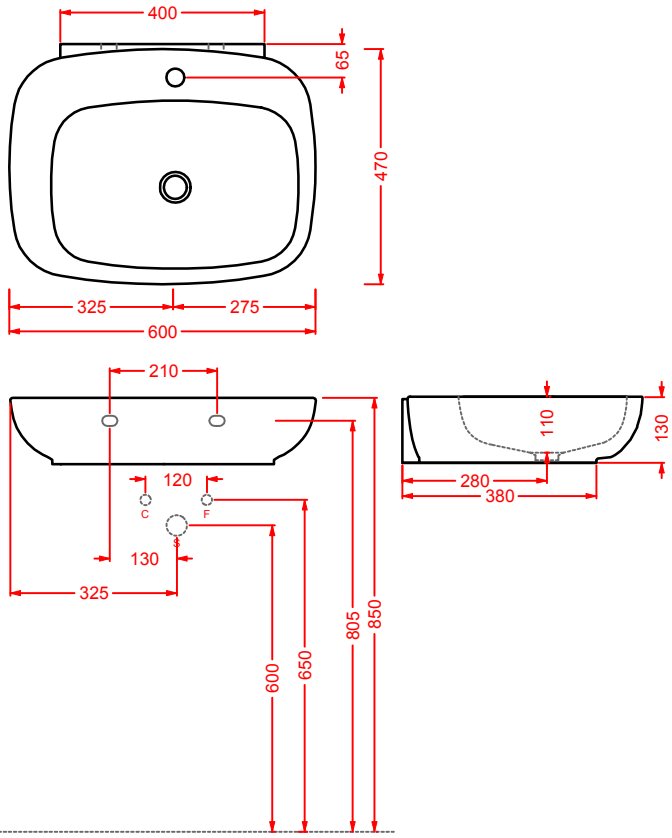

DAL002 DIAL
lavabo appoggio 45
countertop washbasin 45

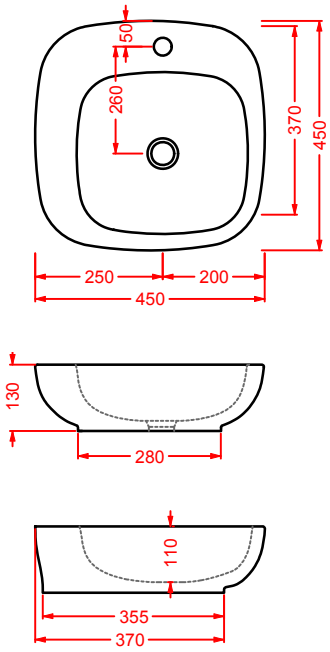

DAL003 DIAL
lavabo appoggio 60
countertop washbasin 60

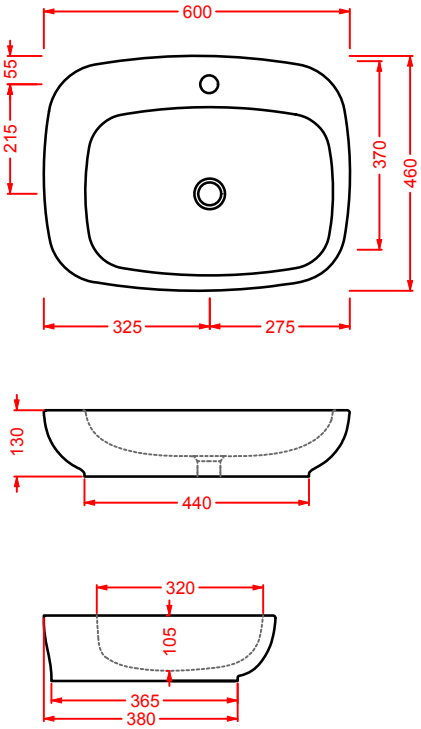

DAL004 DIAL
lavabo appoggio 90
countertop washbasin 90

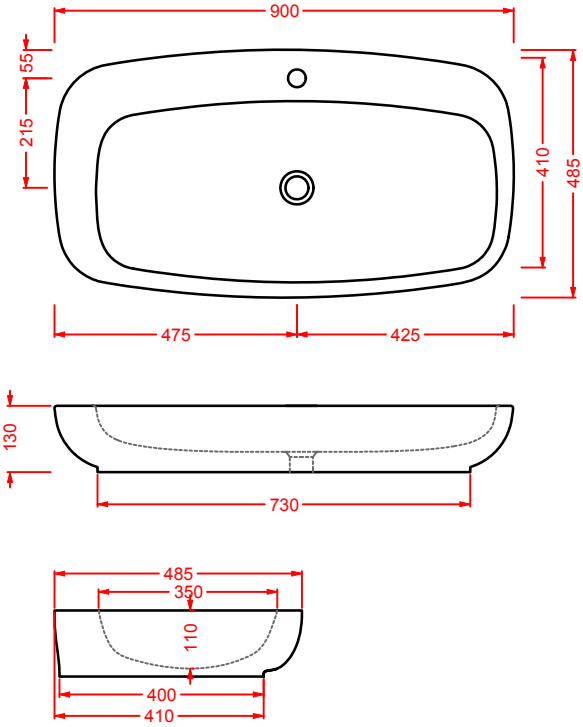

TAO

TOL002
60 x 40

TAO / **OVERVIEW**

	colore	codice	kg	pz. pallet Italia	pz. pallet Export	euro
TAO | ∅ 43	○	**TOL001 01;00**	7	34	60	
lavabo appoggio	●	**TOL001 03;00**	7	34	60	
countertop washbasin						

TAO | 60 x 40	○	**TOL002 01;00**	13	20	42	
lavabo appoggio	●	**TOL002 03;00**	13	20	42	
countertop washbasin						

TOL001 TAO
lavabo appoggio 43
countertop washbasin 43

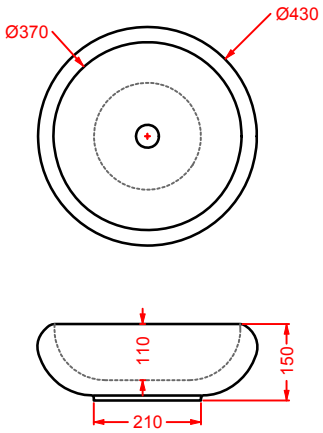

TOL002 TAO
lavabo appoggio 60
countertop washbasin 60

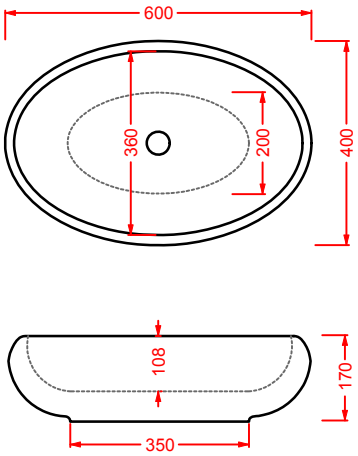

POLIS

	colore	codice	kg	pz. pallet Italia	pz. pallet Export	euro
POLIS | Ø 41	○	**PSL001 01; 00**	5	34	60	
lavabo appoggio	●	**PSL001 03; 00**	5	34	60	

countertop washbasin

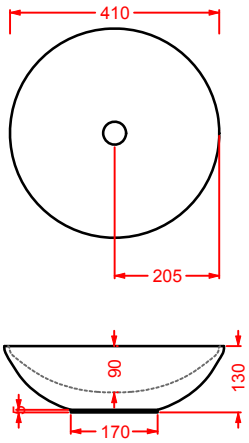

WASHBASINS/**OVERVIEW**

	colore	codice	kg	pz. pallet Italia	pz. pallet Export	euro
GAP 51 | 51 x 51 lavabo incasso 1 foro (predisposto tre fori) *drop in washbasin 1 hole with arrangement for 3 holes*	◯	**GPL005 01; 00**	15	18	29	

GAP 59 | 59 x 51 lavabo incasso 1 foro (predisposto tre fori) *drop in washbasin 1 hole with arrangement for 3 holes*	◯	**GPL006 01; 00**	15	18	29	

GAP 71 | 71 x 51 lavabo incasso 1 foro (predisposto tre fori) *drop in washbasin 1 hole with arrangement for 3 holes*	◯	**GPL002 01; 00**	21	12	20	

GAP 86 | 86 x 51 lavabo incasso 1 foro (predisposto tre fori) *drop in washbasin 1 hole with arrangement for 3 holes*	◯	**GPL003 01; 00**	29	10	16	

	colore	codice	kg	pz. pallet Italia	pz. pallet Export	euro
GAP 96 | 96 x 51 lavabo incasso 1 foro (predisposto tre fori) *drop in washbasin 1 hole with arrangement for 3 holes*		**GPL004 01; 00**	30	8	13	

	colore	codice	kg	pz. pallet Italia	pz. pallet Export	euro
GAP 106 | 106 x 51 lavabo incasso 1 foro (predisposto tre fori) *drop in washbasin 1 hole with arrangement for 3 holes*		**GPL001 01; 00**	33	8	13	

	colore	codice	kg	pz. pallet Italia	pz. pallet Export	euro
SWING 85 | 85 x 47,5 consolle sospeso/appoggio solo 1 foro, kit di fissaggio non incluso wall-hung/countertop washbasin just 1 hole, fitting system kit not included *just 1 hole*		**SWL001 01; 00**	20	14	23	

	colore	codice	kg	pz. pallet Italia	pz. pallet Export	euro
SWING 105 | 105 x 47,5 consolle sospeso/appoggio solo 1 foro, kit di fissaggio non incluso wall-hung/countertop washbasin just 1 hole, fitting system kit not included *just 1 hole*		**SWL002 01; 00**	24	12	18	

	colore	codice	kg	pz. pallet Italia	pz. pallet Export	euro
SWING 120 | 120 x 47,5 consolle sospeso/appoggio solo 1 foro, kit di fissaggio non incluso *wall-hung/countertop washbasin just 1 hole, fitting system kit not included just 1 hole*		**SWL003 01; 00**	26	12	18	
FUORI 1 | 43 x 43 lavabo appoggio *countertop washbasin*		**TFL002 01; 00**	8	20	40	
FUORI 3 | 63 x 47 lavabo appoggio + kit di fissaggio *countertop washbasin + fitting system kit*		**TFL004 01; 00**	11	20	30	
FUORI BOX 80 | 80 x 47 lavabo sospeso/appoggio 1 foro (predisposto tre fori), kit di fissaggio non incluso *wall-hung/countertop washbasin 1 hole with arrangement for 3 holes, fitting system kit not included*		**TFL026 01; 00**	26	12	18	

	colore	codice	kg	pz. pallet Italia	pz. pallet Export	euro
APOLLO | 66 x 49 lavabo semincasso *semi recessed washbasin*		**APL001 01; 00**	16	16	24	

DIANA | 57 x 40 lavabo sottopiano, kit di fissaggio non incluso *under-countertop washbasin, fitting system kit not included*		**DIL001 01; 00**	7	20	36	

IDEA | 60 x 37 lavabo sottopiano, kit di fissaggio non incluso *under-countertop washbasin, fitting system kit not included*		**IDL001 01 00**	8	20	36	

NETTUNO | 56 x 38 lavabo sottopiano, kit di fissaggio non incluso *under-countertop washbasin, fitting system kit not included*		**NTL001 01; 00**	8	20	36	

	colore	codice	kg	pz. pallet Italia	pz. pallet Export	euro
GEA | 53 x 34,5 lavabo sottopiano, kit di fissaggio non incluso *under-countertop washbasin, fitting system kit not included*	◯	**GEL001 01; 00**	8	20	36	
GEA 90 | 90 x 33 lavabo sottopiano, kit di fissaggio non incluso *under-countertop washbasin, fitting system kit not included*	◯	**GEL002 01; 00**	15	12	26	
staffe per fissaggio lavabi sottopiano *fitting system kit for under-countertop washbasins*		**ACA001**	0,3	-	-	
MINERVA | 62 x 53 lavabo incasso *drop in washbasin*	◯	**MNL001 01; 00**	10	16	24	

	colore	codice	kg	pz. pallet Italia	pz. pallet Export	euro
EOLO | 59 x 48		**ELL001 01; 00**	9	16	28	

lavabo incasso

drop in washbasin

GAP 51

GPL005 GAP 51
consolle incasso 51
drop in consolle 51

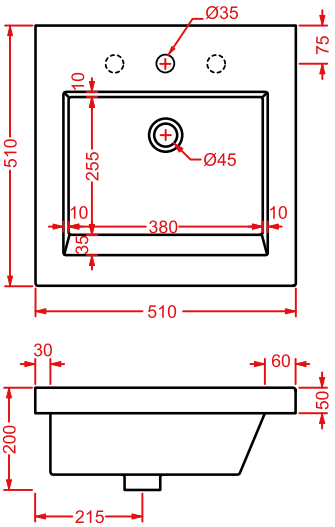

GAP 60

GPL006 GAP 60
consolle incasso 59,5
drop in consolle 59,5

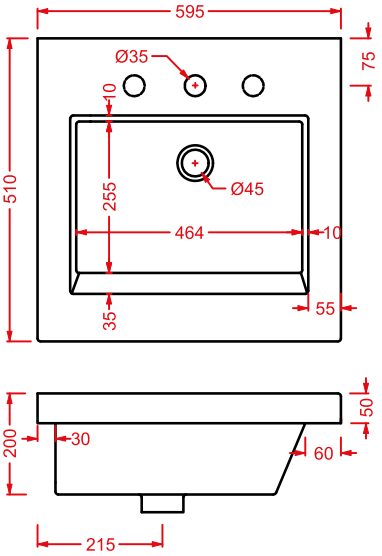

GAP 71

GPL002 GAP 71
consolle incasso 71
drop in consolle 71

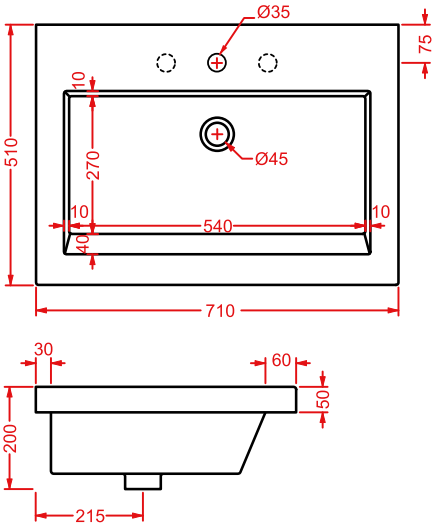

GAP 86

GPL003 GAP 86
consolle incasso 86
drop in consolle 86

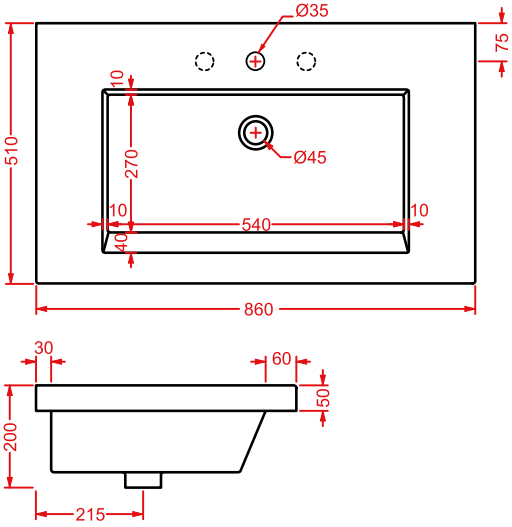

GAP 96

GPL004 GAP 96
consolle incasso 96
drop in consolle 96

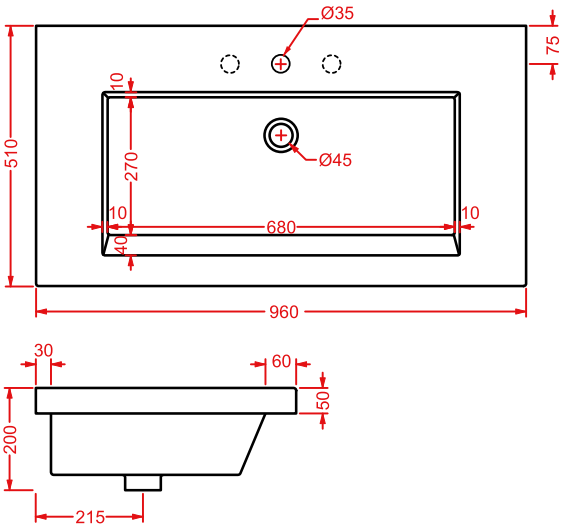

GAP 106

GPL001 GAP 106
consolle incasso 106
drop in consolle 106

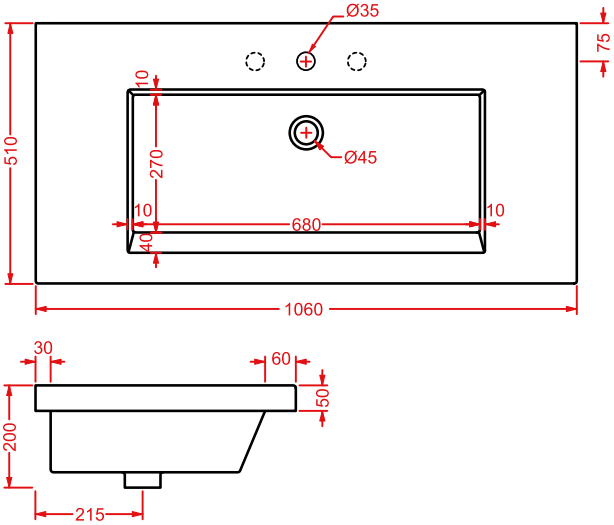

SWING 85

SWL001 SWING 85
consolle 85
consolle 85

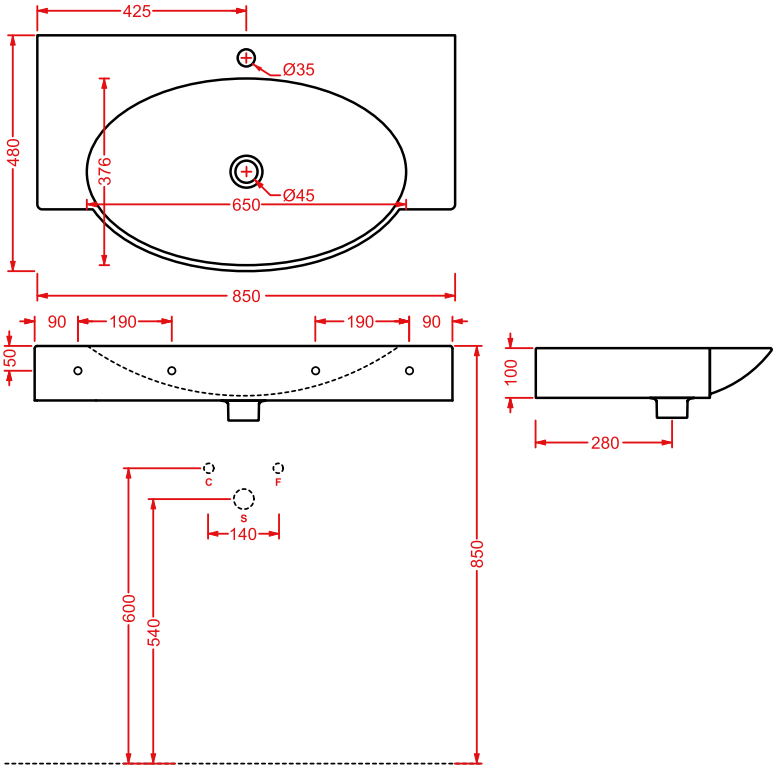

SWING 105

SWL002 SWING 105
consolle 105
consolle 105

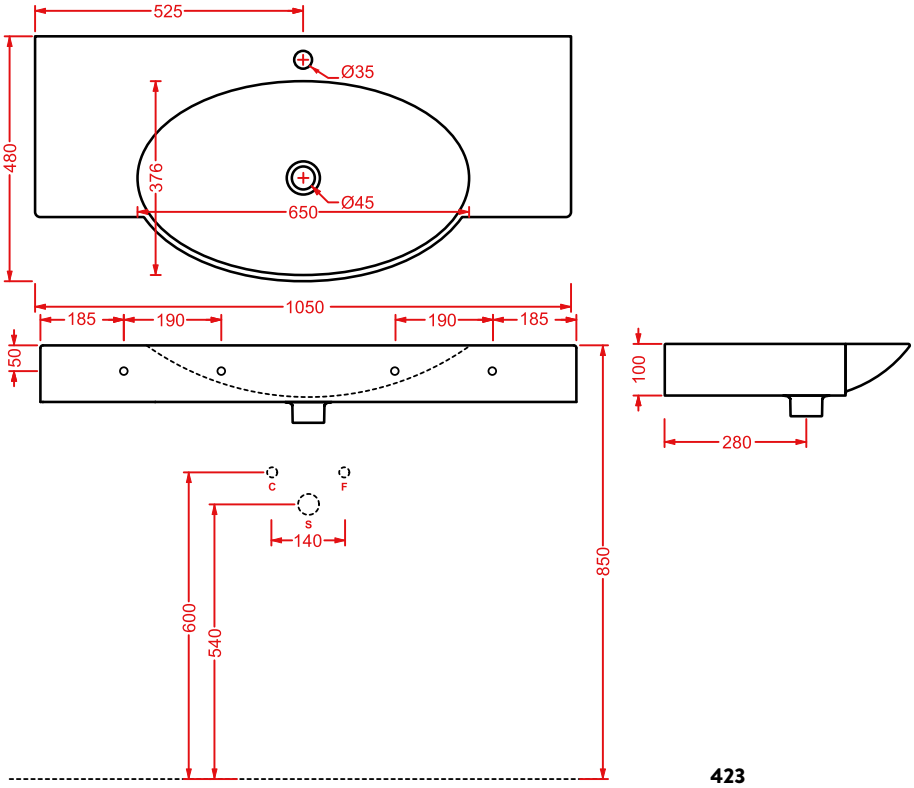

SWING 120

SWL003 SWING 120
consolle 120
consolle 120

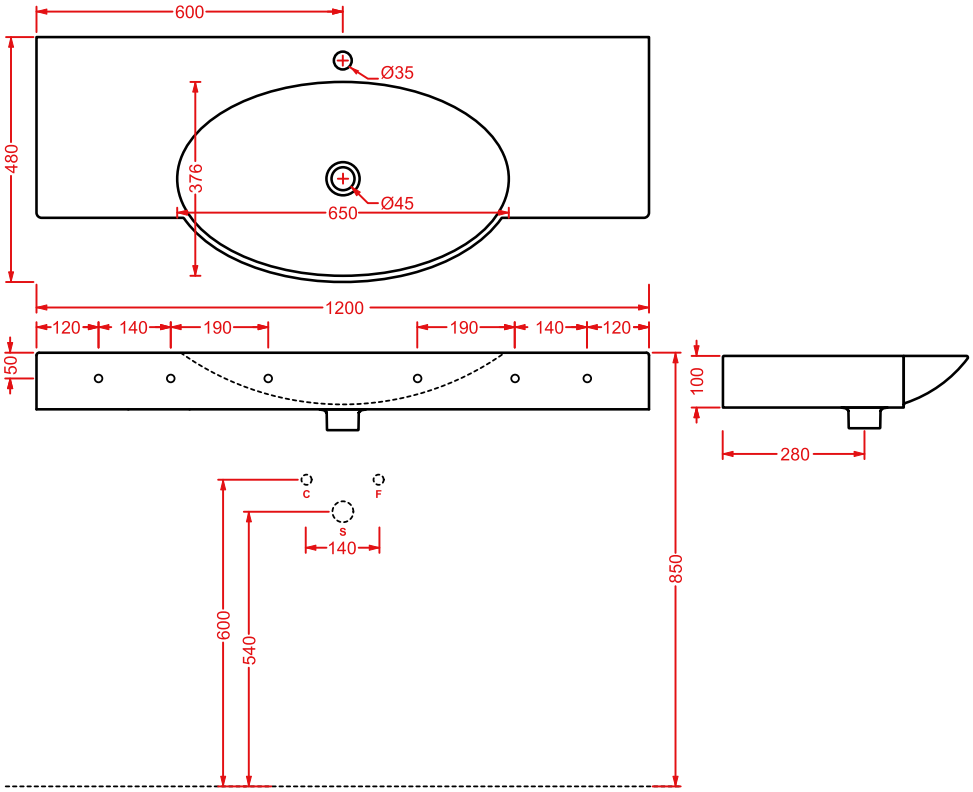

FUORI 1

TFL002 FUORI 1
lavabo appoggio 43
countertop washbasin 43

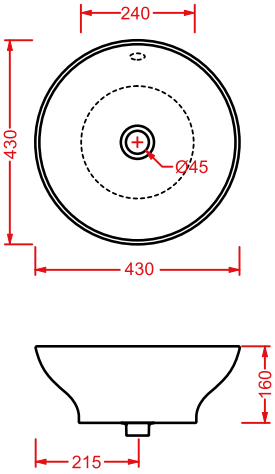

FUORI BOX 80

TFL026 FUORI BOX 80
lavabo sospeso/appoggio 80
wall-hung/countertop washbasin 80

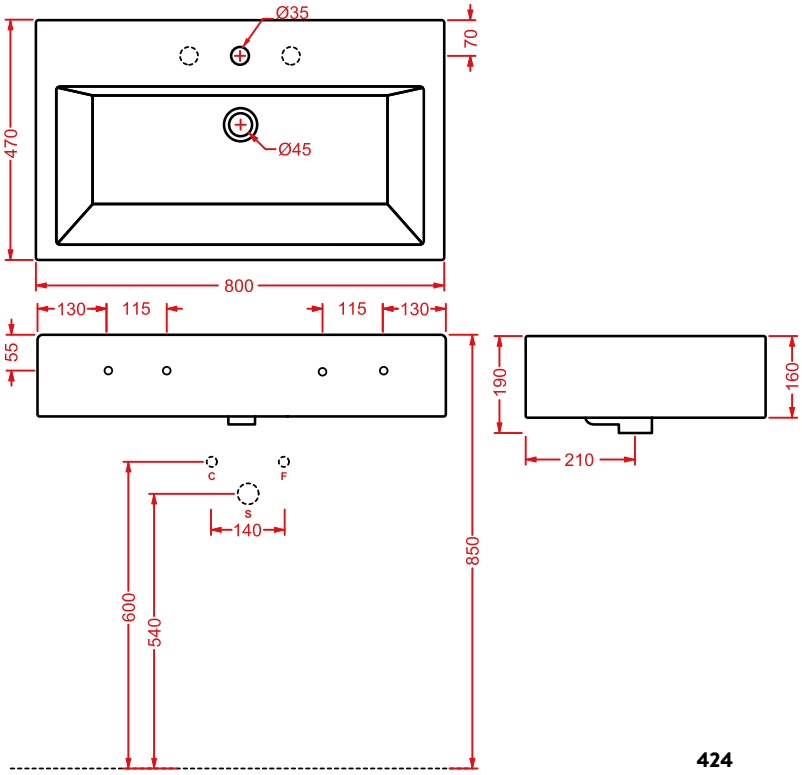

DIANA

DIL001 DIANA
lavabo sottopiano 57
under-countertop washbasin 57

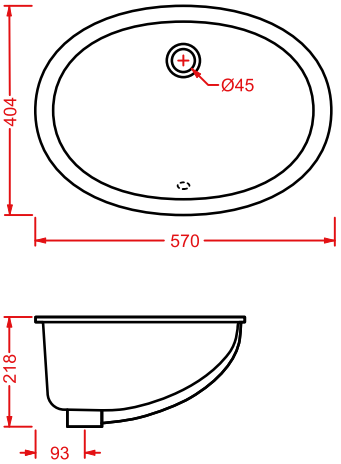

FUORI 3

TFL004 FUORI 3
lavabo appoggio 63
countertop washbasin 63

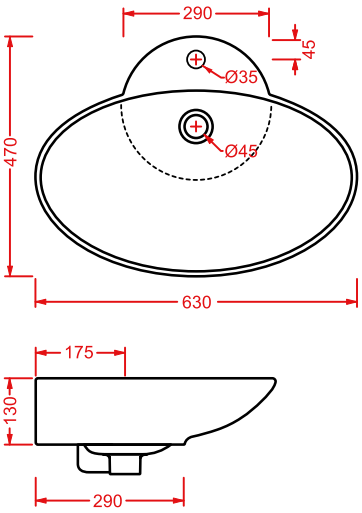

APOLLO

APL001 APOLLO
lavabo semincasso 66
semi-recessed washbasin 66

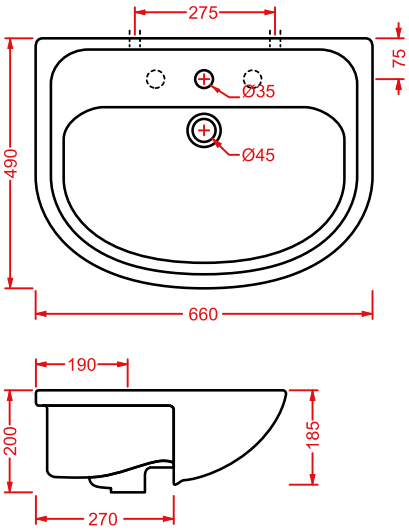

IDEA

IDL001 IDEA
lavabo sottopiano 60
under-countertop washbasin 60

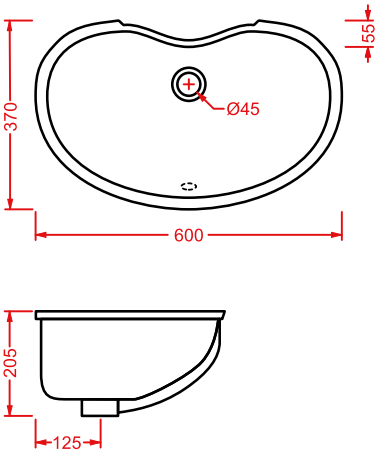

NETTUNO

NTL001 NETTUNO
lavabo sottopiano 56
under-countertop washbasin 56

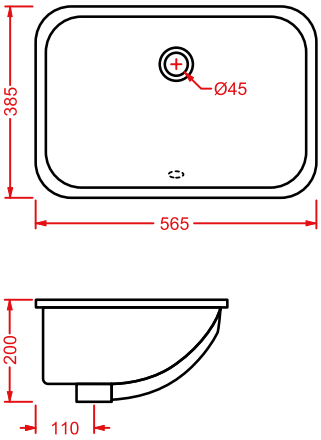

GEA

GEL001 GEA
lavabo sottopiano 53
under-countertop washbasin 53

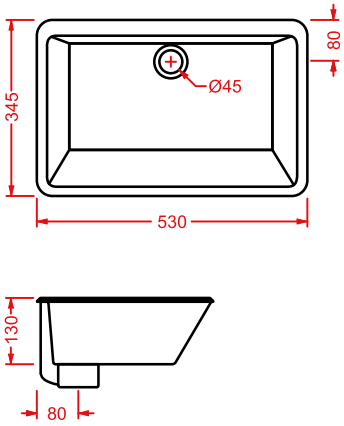

GEA 90

GEL002 GEA 90
lavabo sottopiano 90
under-countertop washbasin 90

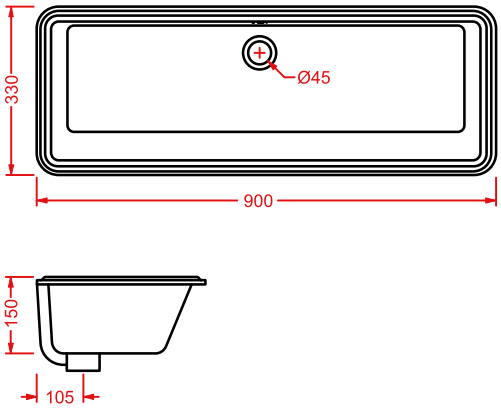

MINERVA

MNL001 MINERVA
lavabo incasso 62
drop in washbasin 62

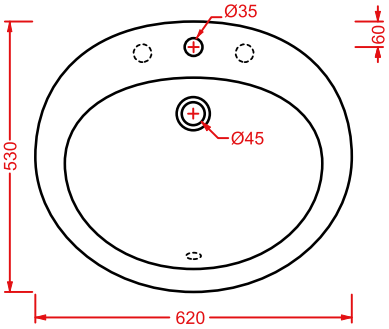

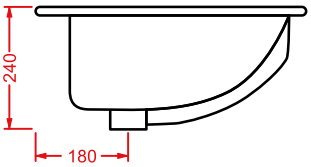

EOLO

ELL001 EOLO
lavabo incasso 59
drop in washbasin 59

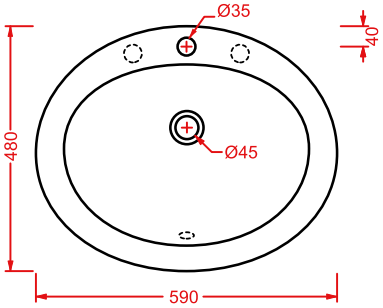

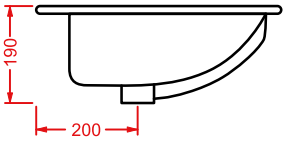

PIATTI DOCCIA
SHOWER TRAYS

TEXTURE

Designed by Meneghello Paolelli Associati

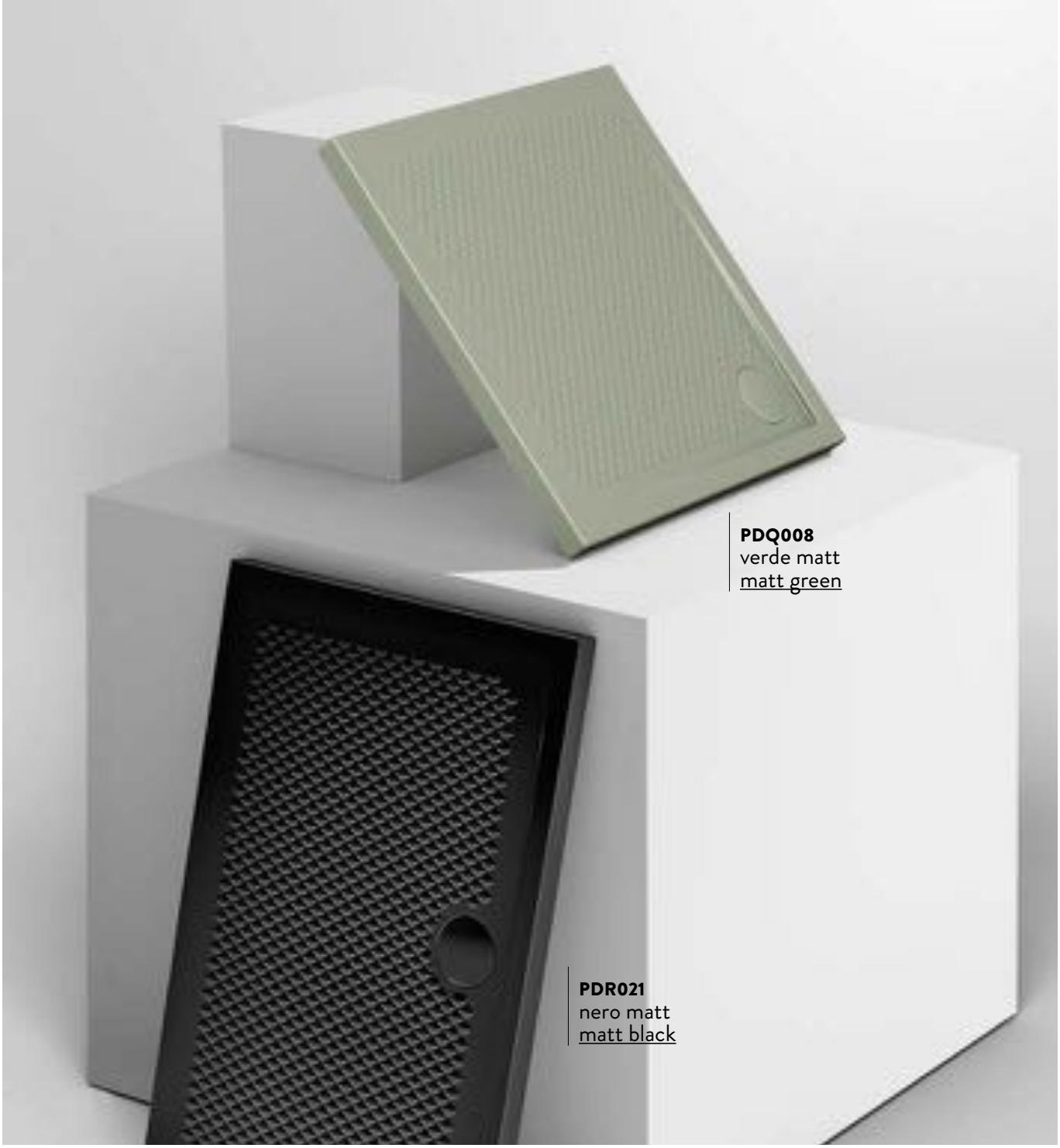

TEXTURE/**VARIATIONS**

colori - colors...

bianco lucido
glossy white

bianco matt
matt white

nero lucido
glossy black

nero matt
matt black

grigio oliva
grey olive

sabbia matt
matt sand

verde matt
matt green

verde scuro matt
matt deep green

TEXTURE | 90 x 90 h 5,5

piatto doccia quadrato

squared shower tray

colore	codice	kg	pz. pallet Italia	pz. pallet Export	euro
	PDQ008 01; 00	30	10	10	
	PDQ008 03; 00	30	10	10	
	PDQ008 05; 00	30	10	10	
	PDQ008 17; 00	30	10	10	
	PDQ008 15; 00	30	10	10	
	PDQ008 31; 00	30	10	10	
	PDQ008 26; 00	30	10	10	
	PDQ008 30; 00	30	10	10	

TEXTURE | 72 x 90 h 5,5

piatto doccia rettangolare

rectangular shower tray

	PDR017 01; 00	28	10	10	
	PDR017 03; 00	28	10	10	
	PDR017 05; 00	28	10	10	
	PDR017 17; 00	28	10	10	
	PDR017 15; 00	28	10	10	
	PDR017 31; 00	28	10	10	
	PDR017 26; 00	28	10	10	
	PDR017 30; 00	28	10	10	

TEXTURE | 70 x 100 h 5,5

piatto doccia rettangolare

rectangular shower tray

colore	codice	kg	pz. pallet Italia	pz. pallet Export	euro
	PDR018 01;00	31	10	10	
	PDR018 03;00	31	10	10	
	PDR018 05;00	31	10	10	
	PDR018 17;00	31	10	10	
	PDR018 15;00	31	10	10	
	PDR018 31;00	31	10	10	
	PDR018 26;00	31	10	10	
	PDR018 30;00	31	10	10	

TEXTURE | 80 x 100 h 5,5

piatto doccia rettangolare

rectangular shower tray

	PDR019 01;00	33	10	10	
	PDR019 03;00	33	10	10	
	PDR019 05;00	33	10	10	
	PDR019 17;00	33	10	10	
	PDR019 15;00	33	10	10	
	PDR019 31;00	33	10	10	
	PDR019 26;00	33	10	10	
	PDR019 30;00	33	10	10	

TEXTURE | 70 x 120 h 5,5

piatto doccia rettangolare

rectangular shower tray

colore	codice	kg	pz. pallet Italia	pz. pallet Export	euro
	PDR020 01; 00	37	10	10	
	PDR020 03; 00	37	10	10	
	PDR020 05; 00	37	10	10	
	PDR020 17; 00	37	10	10	
	PDR020 15; 00	37	10	10	
	PDR020 31; 00	37	10	10	
	PDR020 26; 00	37	10	10	
	PDR020 30; 00	37	10	10	

TEXTURE | 80 x 120 h 5,5

piatto doccia rettangolare

rectangular shower tray

	PDR021 01; 00	41	10	10	
	PDR021 03; 00	41	10	10	
	PDR021 05; 00	41	10	10	
	PDR021 17; 00	41	10	10	
	PDR021 15; 00	41	10	10	
	PDR021 31; 00	41	10	10	
	PDR021 26; 00	41	10	10	
	PDR021 30; 00	41	10	10	

TEXTURE | 80 x 140 h 5,5

piatto doccia rettangolare

rectangular shower tray

colore	codice	kg	pz. pallet Italia	pz. pallet Export	euro
	PDR022 01; 00	43	10	10	
	PDR022 03; 00	43	10	10	
	PDR022 05; 00	43	10	10	
	PDR022 17; 00	43	10	10	
	PDR022 15; 00	43	10	10	
	PDR022 31; 00	43	10	10	
	PDR022 26; 00	43	10	10	
	PDR022 30; 00	43	10	10	

TEXTURE

piletta sifonata in ceramica da 90 per piatti doccia Texture

ceramic drain 90 for Texture shower tray

	ACA049 01; 00	0,5	-	-	
	ACA049 03; 00	0,5	-	-	
	ACA049 05; 00	0,5	-	-	
	ACA049 17; 00	0,5	-	-	
	ACA049 15; 00	0,5	-	-	
	ACA049 31; 00	0,5	-	-	
	ACA049 26; 00	0,5	-	-	
	ACA049 30; 00	0,5	-	-	

TEXTURE

piletta sifonata da 90 per piatti doccia

drain 90 for shower tray

	ACA002	0,3	-	-	

PDQ008 TEXTURE
piatto doccia quadrato h 5,5 90 x 90
squared shower tray h 5,5 90 x 90

LATO NON SMALTATO / UNGLAZED SIDE

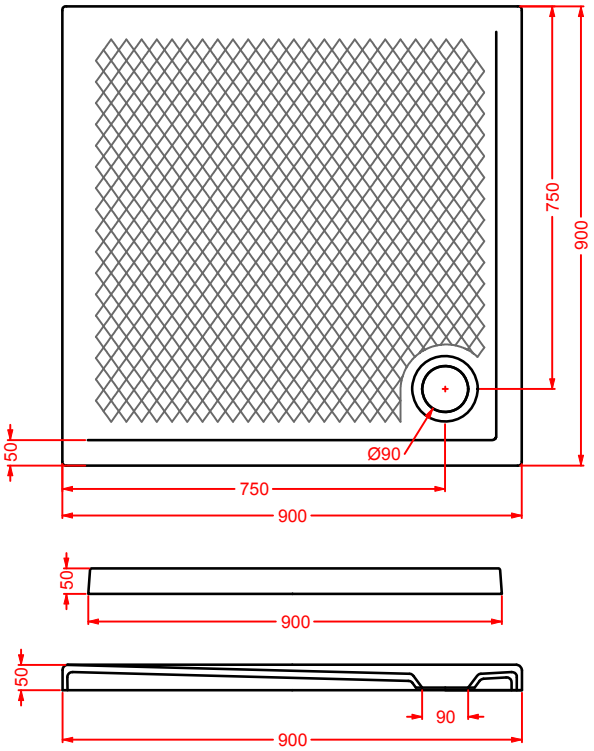

PDR017 TEXTURE
piatto doccia rettangolare h 5,5 72 x 90
rectuangular shower tray h 5,5 72 x 90

LATO NON SMALTATO / UNGLAZED SIDE

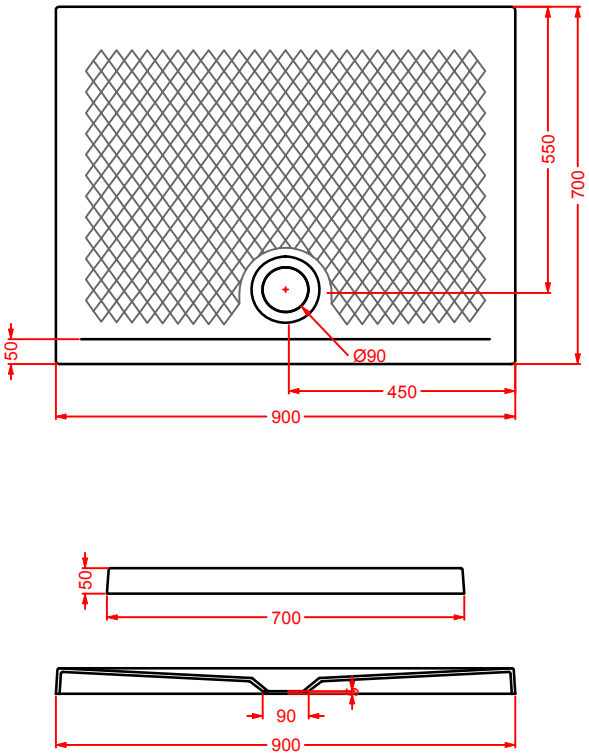

PDR018 TEXTURE
piatto doccia rettangolare h 5,5 70 x 100
rectuangular shower tray h 5,5 72 x 90

LATO NON SMALTATO / UNGLAZED SIDE

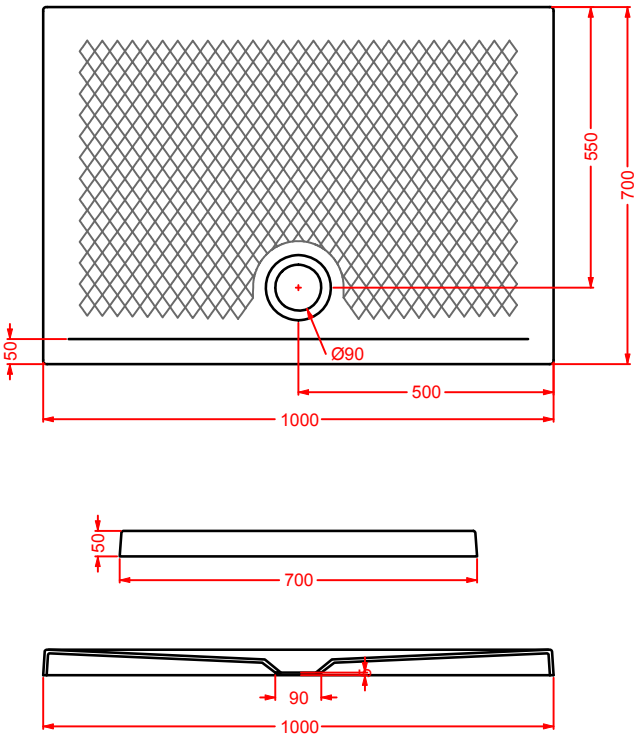

PDR019 TEXTURE
piatto doccia rettangolare h 5,5 80 x 100
rectuangular shower tray h 5,5 80 x 100

LATO NON SMALTATO / UNGLAZED SIDE

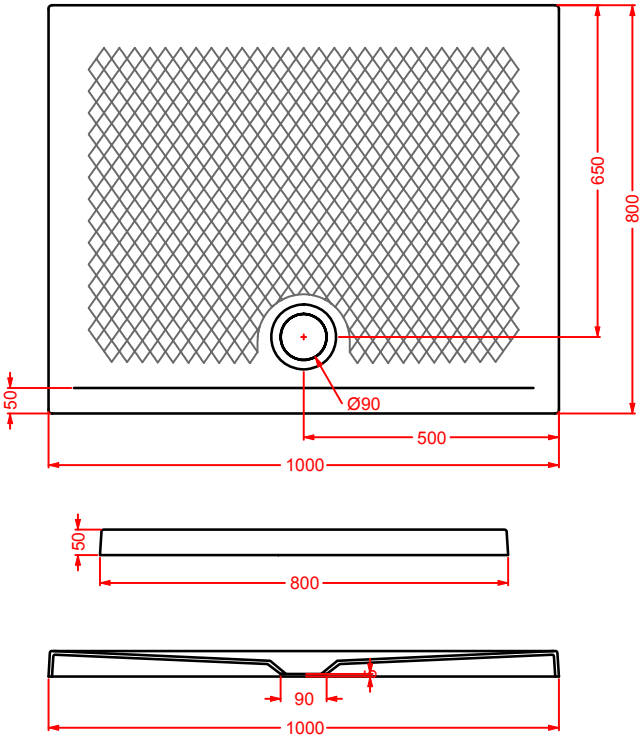

PDR020 TEXTURE
piatto doccia rettangolare h 5,5 70 x 120
rectuangular shower tray h 5,5 70 x 120

LATO NON SMALTATO / UNGLAZED SIDE

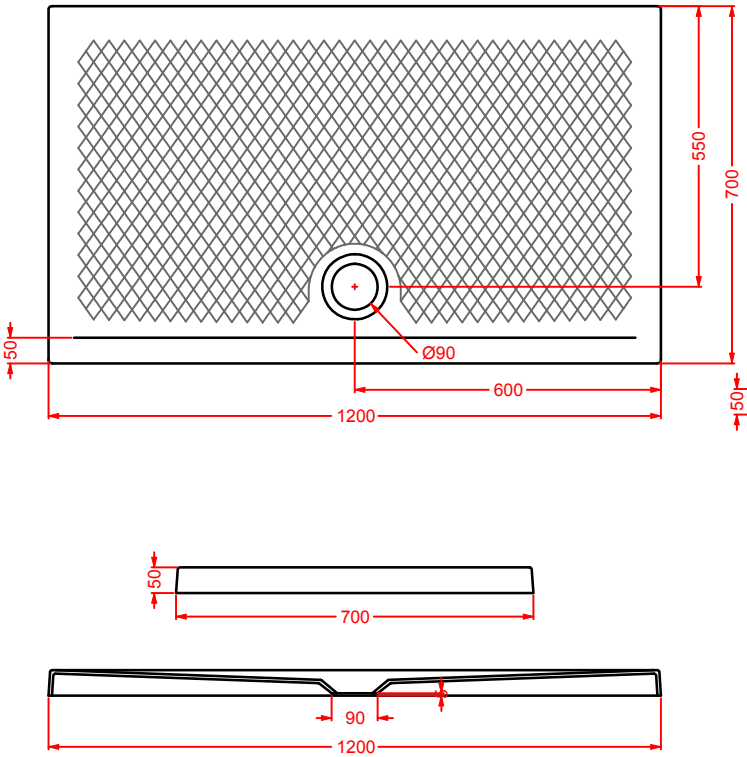

PDR021 TEXTURE
piatto doccia rettangolare h 5,5 80 x 120
rectuangular shower tray h 5,5 80 x 120

LATO NON SMALTATO / UNGLAZED SIDE

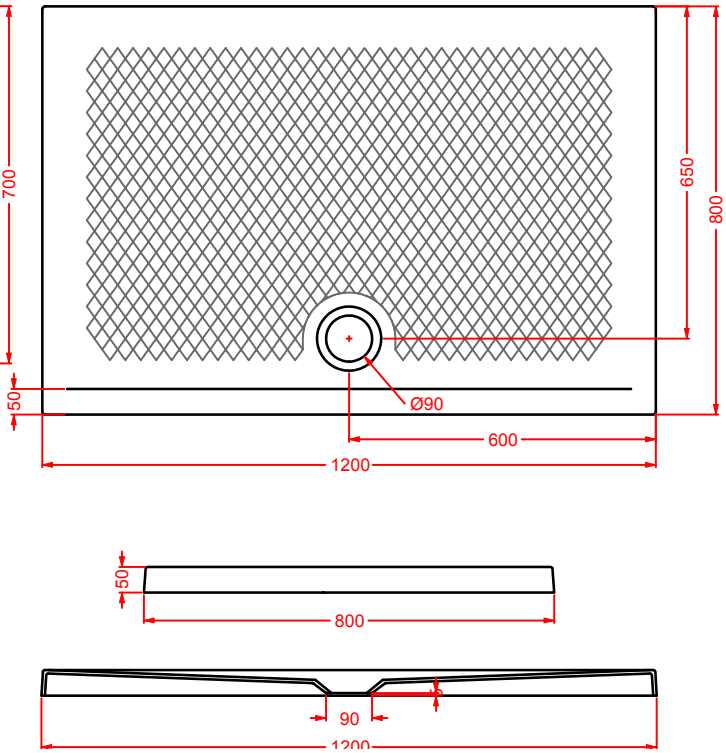

PDR022 TEXTURE
piatto doccia rettangolare h 5,5 80 x 140
rectuangular shower tray h 5,5 80 x 140

LATO NON SMALTATO / UNGLAZED SIDE

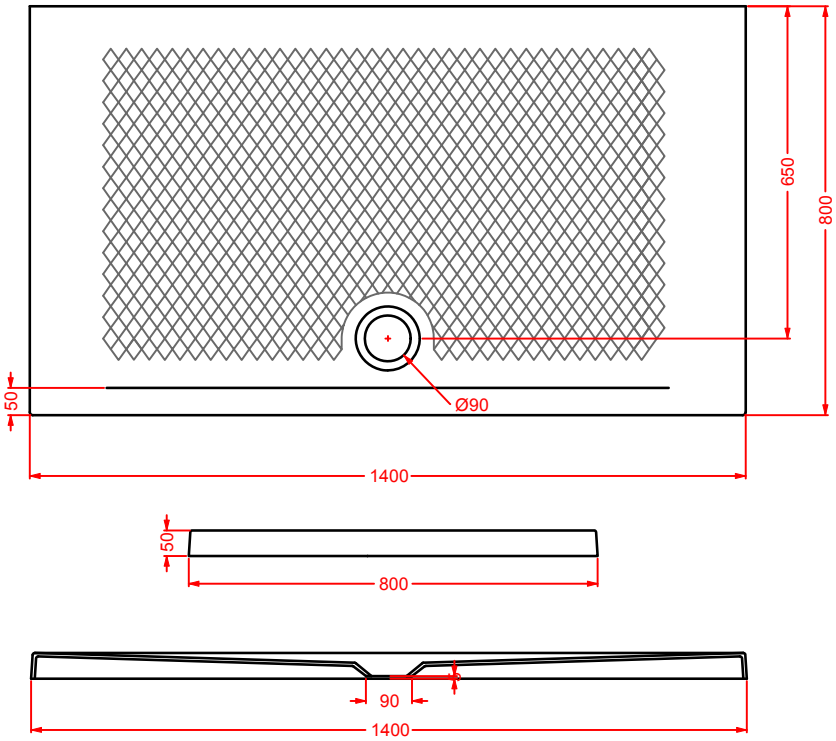

ACCESSORI
ACCESSORIES

POSTIT
VERSAILLES
VICTORIA
MIRRORS

POSTIT

Designed by Meneghello Paolelli Associati

La collezione Postit é caratterizzata dal materiale, la ceramica, e dal mimetismo delle linee con le pareti: una parte dell'accessorio sembra infatti scomparire nel muro lasciando la sensazione che sia incassata al suo interno. Gli accessori non sono piú oramai un semplice complemento "accessorio" da aggiungere alla fine, ma sempre piú sono parte integrante del progetto, inglobati perfettamente con la struttura architettonica del bagno.

The collection is characterized by ceramics and mimetic lines with respect to the wall: one part of the accessory seems to disappear into the wall leaving the impression that it is dropped in it. The accessories are no more considered as simple "incidental" items but they become more and more the core of the project, blending harmoniously with the architectural structure of the bathroom.

IL CARTOMETRO

le fasi - steps...

il Cartometro è disponibile sia in inglese che italiano
Cartometro is available both in English and Italian

TRANQUILLO.
RELAX

NUN TE PREOCCUPA'
DON'T PANIC

TE RICHIAMO...
OH SHIT!

POSTIT/**OVERVIEW**

	colore	codice	kg	pz. pallet Italia	pz. pallet Export	euro
POSTIT | 10,5 x 17 portarotolo ceramica + kit di fissaggio *ceramic toilet roll holder + fitting system kit*		**PSC001 01; 00**	0,7	-	-	

	colore	codice	kg	pz. pallet Italia	pz. pallet Export	euro
POSTIT | 10,5 x 17 portarotolo ceramica Cartometro in italiano + kit di fissaggio *Italian Cartometro ceramic toilet roll holder + fitting system kit*		**PSC001 01; 75**	0,7	-	-	

	colore	codice	kg	pz. pallet Italia	pz. pallet Export	euro
POSTIT | 10,5 x 17 portarotolo ceramica Cartometro in inglese + kit di fissaggio *English Cartometro ceramic toilet roll holder + fitting system kit*		**PSC001 01; 74**	0,7	-	-	

	colore	codice	kg	pz. pallet Italia	pz. pallet Export	euro
POSTIT | 9 x 42 porta scopino ceramica + kit di fissaggio + scopino *ceramic brush holder + fitting system kit + brush*		**PSC002 01; 00**	1	-	-	

	colore	codice	kg	pz. pallet Italia	pz. pallet Export	euro
POSTIT | 46 x 4 porta salviette ceramica + kit di fissaggio *ceramic towel rail + fitting system kit*	◯	**PSC003 01; 00**	1,1	-	-	

	colore	codice	kg	pz. pallet Italia	pz. pallet Export	euro
POSTIT | 57 x 4 porta salviette ceramica + kit di fissaggio *ceramic towel rail + fitting system kit*	◯	**PSC004 01; 00**	1,3	-	-	

	colore	codice	kg	pz. pallet Italia	pz. pallet Export	euro
POSTIT | 10,5 x 17 gancio ceramica + kit di fissaggio *ceramic hook + fitting system kit*	◯	**PSC005 01; 00**	0,7	-	-	

PSC001 POSTIT
portarotolo ceramica
ceramic toilet roll holder

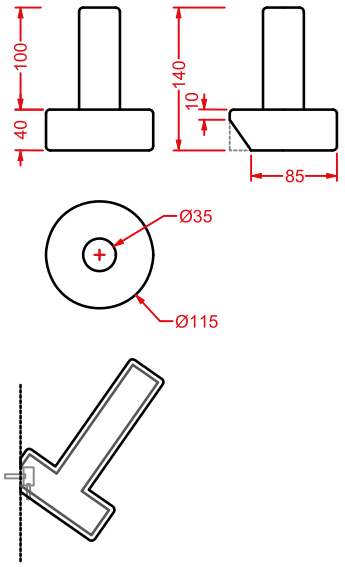

PSC002 POSTIT
porta scopino ceramica + scopino
ceramic brush holder + brush

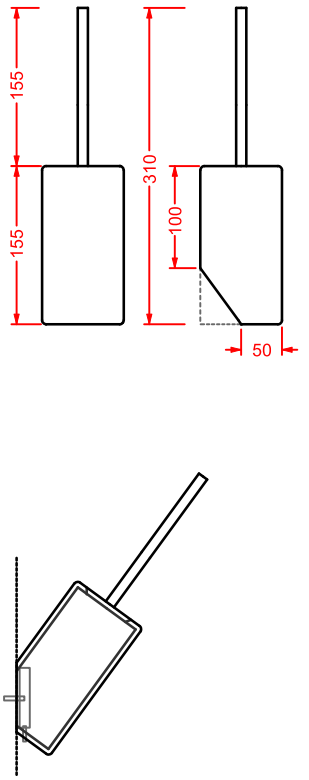

PSC004 POSTIT
porta salviette ceramica 57
ceramic towel rail 57

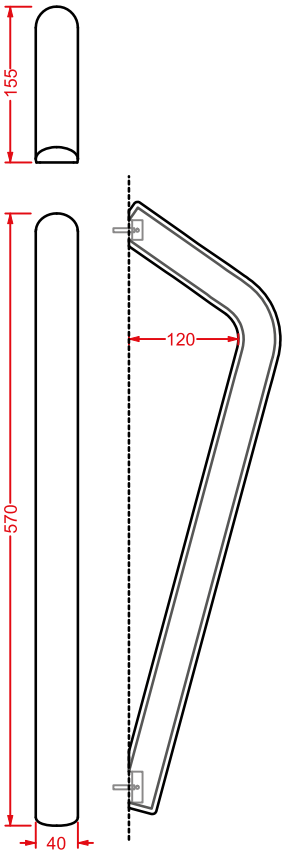

PSC003 POSTIT
porta salviette ceramica 46
ceramic towel rail 46

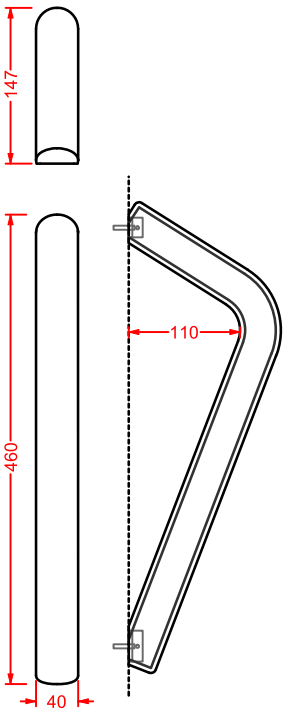

PSC005 POSTIT
gancio ceramica
ceramic hook

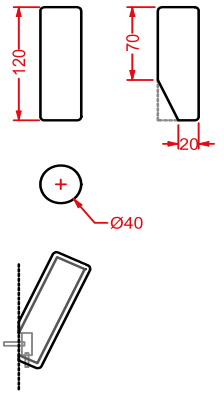

VERSAILLES

variazioni serie - collection variations...

metallo cromato
chromed metal

metallo bronzo
bronze metal

metallo oro
gold metal

VERSAILLES/**OVERVIEW**

	colore	codice	kg	pz. pallet Italia	pz. pallet Export	euro
VERSAILLES | 17 x 14 x 17		**HEA018 71**	1	-	-	
porta sapone cromo, bronzo, oro + kit di fissaggio		**HEA018 72**	1	-	-	
soap holder chrome, bronze, gold + fitting system kit		**HEA018 73**	1	-	-	

VERSAILLES | 13 x 20 x 16		**HEA019 71**	1	-	-	
porta bicchiere parete cromo, bronzo, oro + kit di fissaggio		**HEA019 72**	1	-	-	
glass holder chrome, bronze, gold + fitting system kit		**HEA019 73**	1	-	-	

VERSAILLES | 27 x 14 x 12		**HEA020 71**	1	-	-	
portarotolo cromo, bronzo, oro + kit di fissaggio		**HEA020 72**	1	-	-	
toilet roll holder chrome, bronze, gold + fitting system kit		**HEA020 73**	1	-	-	

VERSAILLES | 12 x 47 x 12		**HEA021 71**	2	-	-	
porta scopino cromo, bronzo, oro + kit di fissaggio + scopino		**HEA021 72**	2	-	-	
brush holder chrome, bronze, gold + fitting system kit + brush		**HEA021 73**	2	-	-	

	colore	codice	kg	pz. pallet Italia	pz. pallet Export	euro
VERSAILLES | 45 x 14 x 12		**HEA022 71**	1	-	-	
porta salviette cromo, bronzo, oro + kit di fissaggio		**HEA022 72**	1	-	-	
towel rail chrome, bronze, gold + fitting system kit		**HEA022 73**	1	-	-	

VERSAILLES | 55 x 14 x 12		**HEA023 71**	1,5	-	-	
porta salviette cromo, bronzo, oro + kit di fissaggio		**HEA023 72**	1,5	-	-	
towel rail chrome, bronze, gold + fitting system kit		**HEA023 73**	1,5	-	-	

VERSAILLES | 13 x 16 x 13		**HEA024 71**	1	-	-	
gancio cromo, bronzo, oro + kit di fissaggio		**HEA024 72**	1	-	-	
hook chrome, bronze, gold + fitting system kit		**HEA024 73**	1	-	-	

VERSAILLES | 12 x 47 x 12		**HEA025 71**	1,5	-	-	
applique cromo, bronzo, oro con paralume bianco + kit di fissaggio		**HEA025 72**	1,5	-	-	
wall lamp chrome, bronze, gold with white lampshade + fitting system kit		**HEA025 73**	1,5	-	-	

VERSAILLES | 18 x 26 x 24

applique cromo, bronzo, oro con paralume nero + kit di fissaggio

wall lamp chrome, bronze, gold with black lampshade + fitting system kit

colore	codice	kg	pz. pallet Italia	pz. pallet Export	euro
	HEA039 71	1,5	-	-	
	HEA039 72	1,5	-	-	
	HEA039 73	1,5	-	-	

VICTORIA

variazioni serie - collection variations...

metallo cromato
chromed metal

metallo bronzo
bronze metal

metallo oro
gold metal

VICTORIA/**OVERVIEW**

	colore	codice	kg	pz. pallet Italia	pz. pallet Export	euro
VICTORIA | 13 x 5 x 16		**HEA026 71**	0,2	-	-	
porta sapone cromo, bronzo, oro + kit di fissaggio		**HEA026 72**	0,2	-	-	
soap holder chrome, bronze, gold + fitting system kit		**HEA026 73**	0,2	-	-	

VICTORIA | 9 x 11 x 4		**HEA027 71**	0,2	-	-	
porta bicchiere parete cromo, bronzo, oro + kit di fissaggio		**HEA027 72**	0,2	-	-	
glass holder chrome, bronze, gold + fitting system kit		**HEA027 73**	0,2	-	-	

VICTORIA | 18 x 5 x 10		**HEA028 71**	0,2	-	-	
portarotolo cromo, bronzo, oro + kit di fissaggio		**HEA028 72**	0,2	-	-	
toilet roll holder chrome, bronze, gold + fitting system kit		**HEA028 73**	0,2	-	-	

VICTORIA | 9 x 35 x 15		**HEA029 71**	2	-	-	
porta scopino cromo, bronzo, oro + kit di fissaggio + scopino		**HEA029 72**	2	-	-	
brush holder chrome, bronze, gold + fitting system kit + brush		**HEA029 73**	2	-	-	

	colore	codice	kg	pz. pallet Italia	pz. pallet Export	euro
VICTORIA | 40 x 5 x 9		**HEA030 71**	1	-	-	
porta salviette cromo, bronzo, oro + kit di fissaggio		**HEA030 72**	1	-	-	
towel rail chrome, bronze, gold + fitting system kit		**HEA030 73**	1	-	-	

VICTORIA | 60 x 5 x 9		**HEA031 71**	1	-	-	
porta salviette cromo, bronzo, oro + kit di fissaggio		**HEA031 72**	1	-	-	
towel rail chrome, bronze, gold + fitting system kit		**HEA031 73**	1	-	-	

VICTORIA | 5 x 7 x 9		**HEA032 71**	0,2	-	-	
gancio cromo, bronzo, oro + kit di fissaggio		**HEA032 72**	0,2	-	-	
hook chrome, bronze, gold + fitting system kit		**HEA032 73**	0,2	-	-	

VICTORIA | 29 x 8 x 20		**HEA033 71**	05	-	-	
applique Quadro cromo, bronzo, oro + kit di fissaggio		**HEA033 72**	05	-	-	
Quadro wall lamp chrome, bronze, gold + fitting system kit		**HEA033 73**	05	-	-	

	colore	codice	kg	pz. pallet Italia	pz. pallet Export	euro
VICTORIA | 61 x 65 x 9		**HEA034 71**	4	-	-	
specchio basculante cromo, bronzo, oro		**HEA034 72**	4	-	-	
up-and-over mirror chrome, bronze, gold		**HEA034 73**	4	-	-	

VICTORIA | 18 x 26 x 24		**HEA036 71**	1,5	-	-	
applique Sfera cromo, bronzo, oro + kit di fissaggio		**HEA036 72**	1,5	-	-	
Sfera wall lamp chrome, bronze, gold + fitting system kit		**HEA036 73**	1,5	-	-	

VICTORIA | 18 x 26 x 24		**HEA035 71**	1,5	-	-	
applique cromo, bronzo, oro con paralume bianco + kit di fissaggio		**HEA035 72**	1,5	-	-	
wall lamp chrome, bronze, gold with white lampshade + fitting system kit		**HEA035 73**	1,5	-	-	

VICTORIA | 9 x 35 x 15		**HEA038 71**	1,5	-	-	
applique cromo, bronzo, oro con paralume nero + kit di fissaggio		**HEA038 72**	1,5	-	-	
wall lamp chrome, bronze, gold with black lampshade + fitting system kit		**HEA038 73**	1,5	-	-	

	colore	codice	kg	pz. pallet Italia	pz. pallet Export	euro
VICTORIA | 18 x 26 x 24		**HEA037 71**	1,5	-	-	
traversa per vasca Hermitage cromo, bronzo, oro + kit di fissaggio		**HEA037 72**	1,5	-	-	
tray for Hermitage bathtub chrome, bronze, gold + fitting system kit		**HEA037 73**	1,5	-	-	

VICTORIA | 55 x 120 x 14		**HEA007 71**	6	-	-	
scalda asciugamani elettrico cromo, bronzo, oro		**HEA007 72**	6	-	-	
electric heated towel rail chrome, bronze, gold		**HEA007 73**	6	-	-	

VICTORIA | 55 x 120 x 14		**HEA008 71**	6	-	-	
scalda asciugamani acqua cromo, bronzo, oro		**HEA008 72**	6	-	-	
water heated towel rail chrome, bronze, gold		**HEA008 73**	6	-	-	

VICTORIA | 40 x 50 x 9		**HEA009 71**	1	-	-	
scalda asciugamani elettrico cromo, bronzo, oro		**HEA009 72**	1	-	-	
electric heated towel rail chrome, bronze, gold		**HEA009 73**	1	-	-	

VICTORIA | 40 x 50 x 9

scalda asciugamani acqua
cromo, bronzo, oro

water heated towel rail
chrome, bronze, gold

colore	codice	kg	pz. pallet Italia	pz. pallet Export	euro
	HEA011 71	1	-	-	
	HEA011 72	1	-	-	
	HEA011 73	1	-	-	

MIRRORS

ACS002

ACS003

ACS001

variazioni serie - collection variations...

nero
black

bianco
white

argento invecchiato
antique silver

oro invecchiato
antique gold

MIRRORS/**OVERVIEW**

	colore	codice	kg	pz. pallet Italia	pz. pallet Export	euro
BAROCCA | 73 x 93		**ACS001 51**	8	-	-	
specchio con cornice argento invecchiato, oro invecchiato *framed mirror, antique silver, antique gold*		**ACS001 73**	8	-	-	

ITALIANA | 70 x 90		**ACS002 01**	8	-	-	
specchio con cornice argento invecchiato, oro invecchiato *framed mirror antique silver, antique gold*		**ACS002 03**	8	-	-	
		ACS002 51	8	-	-	
		ACS002 73	8	-	-	

VELA | 70 x 90		**ACS003 01**	8	-	-	
gancio + kit di fissaggio *hook + fitting system kit*		**ACS003 03**	8	-	-	

STONE **71 x 68 - 44 x 42 - 34 x 31**		**ACS004**	10	-	-	
set di tre specchi *three mirror set*						

	colore	codice	kg	pz. pallet Italia	pz. pallet Export	euro
ROUND | Ø 80		**ACS009**	3	-	-	

specchio rotondo

round mirror

SQUARE | 86 x 60		**ACS010**	2	-	-	

specchio rettangolare

rectangular mirror

SQUARE MINI | 40 x 86		**ACS011**	2	-	-	

specchio rettangolare

rectangular mirror

ACS004 STONE
set di 3 specchi
3 mirror set

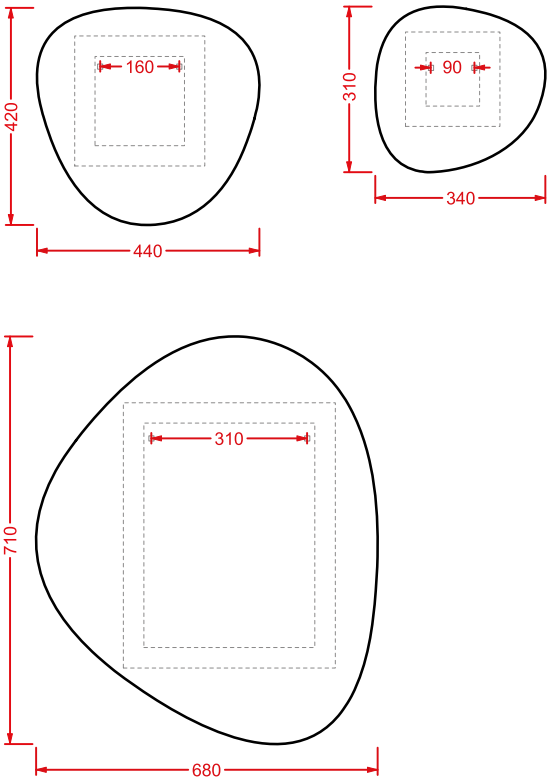

ACS009 ROUND
specchio rotondo
round mirror

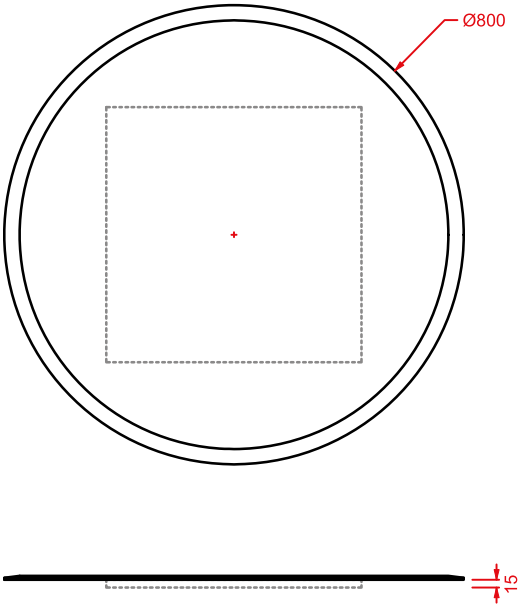

ACS011 SQUARE MINI
specchio rettangolare
rectangular mirror

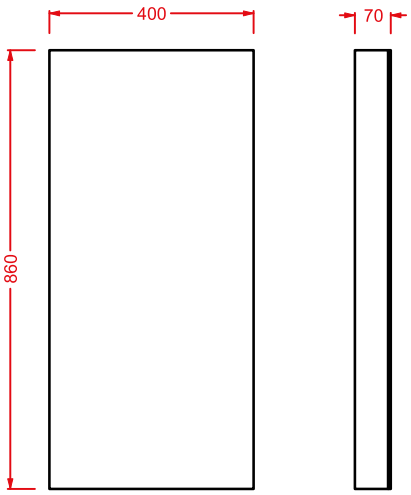

ACS010 SQUARE
specchio rettangolare
rectangular mirror

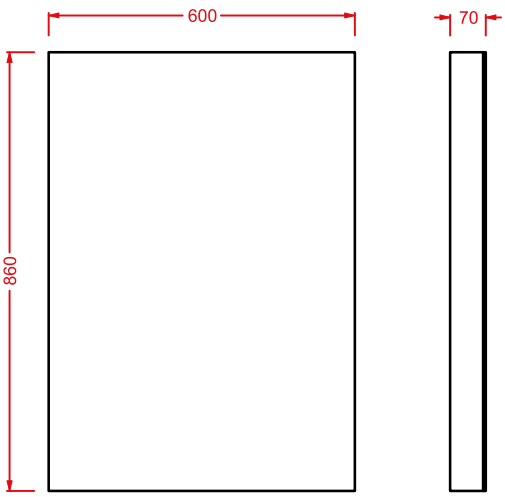

RICAMBI
SPARE PARTS

SPARE PARTS/**VARIATIONS**

finiture - finishes

metallo bianco
white metal

metallo cromato
chromed metal

metallo bronzo
bronze metal

metallo oro
gold metal

SPARE PARTS/**OVERVIEW**

	colore	codice	kg	pz. pallet Italia	pz. pallet Export	euro
JAZZ/BLUES		**JZA008 71**	0,3	-	-	
kit cerniere frizionate per Jazz/Blues cromo, bronzo, oro		**JZA008 72**	0,3	-	-	
soft-close hinges kit for Jazz/Blues chrome, bronze, gold		**JZA008 73**	0,3	-	-	

AZULEY		**AZA004 71**	0,3	-	-	
kit cerniere frizionate per Azuley cromo, bronzo, oro		**AZA004 72**	0,3	-	-	
soft-close hinges kit for Azuley chrome, bronze, gold		**AZA004 73**	0,3	-	-	

BLEND		**BLA005**	0,3	-	-	
kit cerniere frizionate per Blend						
soft-close hinges kit for Blend						

HI-LINE		**HIA003 71**	0,3	-	-	
kit cerniere frizionate per Hi-Line cromo, oro		**HIA003 73**	0,3	-	-	
soft-close hinges kit for Hi-Line chrome, gold						

	colore	codice	kg	pz. pallet Italia	pz. pallet Export	euro
FILE 2.0 kit cerniere frizionate per File 2.0 *soft-close hinges kit for File 2.0*		**FLA005**	0,3	-	-	
kit cerniere per File 2.0 *hinges kit for File 2.0*		**FLA006**	0,3	-	-	

FASTER kit cerniere frizionate per FSA001 *soft-close hinges kit for FSA001*		**FS004**	0,3	-	-	
kit cerniere frizionate Slim per FSA002 *Slim soft-close hinges kit for FSA002*		**FSA007**	0,3	-	-	
kit cerniere per FSA003 *hinges kit for FSA003*		**FSA009**	0,3	-	-	

GIÒ EVOLUTION kit cerniere frizionate Slim per Giò Evolution *Slim soft-close hinges kit for Giò Evolution*		**GIA002**	0,3	-	-	

	colore	codice	kg	pz. pallet Italia	pz. pallet Export	euro
TEN kit cerniere frizionate per TEA001 *soft-close hinges kit for* TEA001		**TEA003**	0,3	-	-	
kit cerniere per TEA002 *hinges kit for TEA002*		**TEA004**	0,3	-	-	

TEN kit cerniere frizionate per TEA005 *soft-close hinges kit for TEA005*		**TEA006**	0,3	-	-	

HERMITAGE kit cerniere frizionate per Hermitage cromo, bronzo, oro *soft-close hinges kit for Hermitage chrome, bronze, gold*		**HEA001 71**	0,3	-	-	
		HEA001 72	0,3	-	-	
		HEA001 73	0,3	-	-	

A16 kit cerniere frizionate per A16 *soft-close hinges kit for A16*		**ASA003**	0,3	-	-	

	colore	codice	kg	pz. pallet Italia	pz. pallet Export	euro
raccodo a parete P *pipe at wall P*		**ACA004**	0,3	-	-	
curva tecnica S *elbow at floor S*		**ACA005**	0,3	-	-	
curva tecnica a 90° *90° elbow*		**ACA033**	0,3	-	-	
curva tecnica traslata *adjustable pipe*		**ACA034**	0,3	-	-	

	colore	codice	kg	pz. pallet Italia	pz. pallet Export	euro
cannotto traslato per modifica ingresso acqua +/- 2 cm *adjustable pipe for water inlet change +/-2 cm*		**ACA035**	0,2	-	-	

fissaggio laterale sospesi fischer *fitting system kit for wall-hung fischer*		**ACA003**	0,3	-	-	

fissaggio laterale orinatorio e sanitari fischer *fitting system kit for urinal and sanitaryware fischer*		**ACA020**	0,3	-	-	

A16 fissaggio per Wc A16 filomuro fischer *fitting system kit for back to wall Wc A16 fischer*		**ACA039**	0,3	-	-	

	colore	codice	kg	pz. pallet Italia	pz. pallet Export	euro
fissaggi nascosti per wc/bidet sospesi A16 fischer *ghost fitting system kit for wall-hung Wc/bidet A16 fischer*		**ACA040**	1	-	-	
fissaggi per wc/bidet sospesi Hi-Line fischer *fitting system kit for wall-hung Wc/bidet Hi-Line fischer*		**ACA051**	0,3	-	-	
fissaggi per wc/bidet sospesi Civitas, Giò Evolution, Faster *fitting system kit for wall-hung Wc/bidet Civitas, Giò Evolution, Faster fischer*		**ACA053**	0,3	-	-	
staffe fissaggio per sospesi fischer *fitting system kit for wall-hung*		**ACA016**	1	-	-	

	colore	codice	kg	pz. pallet Italia	pz. pallet Export	euro
tasselli per fissaggio lavabi sospesi fischer *fitting system kit for wall-hung washbasins fischer*		**ACA007**	0,3	-	-	

staffe per fissaggio lavabi sottopiano *fitting system kit for under-countertop washbasins*		**ACA001**	0,3	-	-	

sifone ridotto *reduced siphon*		**ACA021**	1	-	-	

sifone cilindrico *siphon*		**ACA022**	1	-	-	

	colore	codice	kg	pz. pallet Italia	pz. pallet Export	euro
FILE 2.0 meccanismo di scarico doppio flusso per FLC001 *waste system double flow for FLC001*		**FLA001**	1	-	-	
HERMITAGE meccanismo di scarico doppio flusso con galleggiante universale per HEC001 *double flow discharge, standard valve mechanism for HEC001*		**HEA010**	1	-	-	
HERMITAGE meccanismo scarico con maniglia frontale e tubo esterno di scarico per HEC005 *flushing system with metal front handle and flush pipe for HEC005*		**HEA013**	1	-	-	
HERMITAGE batteria scarico, pull in ceramica, catenella e tubo scarico in metallo per HEC004 *flushing system, with ceramic pull, metal chain and flush pipe for HEC004*		**HEA006**	1	-	-	

	colore	codice	kg	pz. pallet Italia	pz. pallet Export	euro
HERMITAGE fissaggi per wc/bidet sospesi Hermitage fischer *fitting system kit for wall-hung Wc/bidet Hermitage fischer*		**ACA052**	0,3	-	-	

	colore	codice	kg	pz. pallet Italia	pz. pallet Export	euro
HERMITAGE kit piedi + colonna di scarico e sifone bianco, cromo, bronzo, oro *feet kit + waste column and siphon white, chrome, bronze, gold*		**ACA013 76**	4	-	-	
		ACA013 71	4	-	-	
		ACA013 72	4	-	-	
		ACA013 73	4	-	-	

	codice	kg	pz. pallet Italia	pz. pallet Export	euro
cisterna pvc con dispositivo di scarico doppio flusso *plastic cistern with waste system double flow*	**ACA006**	1	-	-	

	codice	kg	pz. pallet Italia	pz. pallet Export	euro
cassetta incasso a muro doppio scarico per Wc sospesi *concealed cistern double flow discharge for wall-hung Wcs*	**ACA041**	3	-	-	

	colore	codice	kg	pz. pallet Italia	pz. pallet Export	euro
LA FONTANA piletta per LFL006 e LFL001 *drain for LFL006 and LFL001*		**LFA002**	3	-	-	

	colore	codice	kg	pz. pallet Italia	pz. pallet Export	euro
piletta sifonata da 90 per piatti doccia *drain 90 for shower tray*		**ACA002**	0,3	-	-	

	colore	codice	kg	pz. pallet Italia	pz. pallet Export	euro
piletta universale lavabo up & down tappo ceramica *up & down drain with ceramic cover for washbasin*		**ACA036**	0,3	-	-	

	colore	codice	kg	pz. pallet Italia	pz. pallet Export	euro
TEXTURE piletta sifonata in ceramica da 90 per piatti doccia Texture *ceramic drain 90 for Texture shower tray*		**ACA049**	0,5	-	-	

	colore	codice	kg	pz. pallet Italia	pz. pallet Export	euro
piletta universale lavabo up & down *up & down drain for washbasin*		**ACA032**	0,3	-	-	

riduttore di portata acqua per Wc *plug for reducing water pressure*	**ACA042**	0,02	-	-	

espositore a "L" per sanitari sospesi x2 *"L" display for wall-hung sanitaryware x2*	**ACA017**	5	-	-	

espositore a colonna per lavabi *column display for washbasins*	**ACA019**	25	-	-	

	colore	codice	kg	pz. pallet Italia	pz. pallet Export	euro
espositore a muro per sanitari sospesi x2 *wall display for wall-hung sanitaryware x2*		**ACA018**	2	-	-	

LIVINGTEC / **MATERIAL**

CARATTERISTICHE, USO E MANUTENZIONE

È prodotto con un materiale compatto la sua composizione é a base idrato di allumina e una bassa percentuale di resina poliestere acrilica materiale piacevole al tatto, la sua omogeneità e brillantezza, il nero la raggiunge totalmente grazie ad un trattamento a spruzzo, prodotto da trattare con cura ed attenzione.

CONSIGLI PER LA PULIZIA

Lavare la superfice dei lavabi esclusivamente con prodotti neutri liquidi. Per riasciacquare e asciugare usare: spugne non abrasive, panni morbidi o pelle di "daino".

COSE DA NON USARE

Pagliette d'acciaio, prodotti anticalcare e prodotti contenenti acidi.

TUTTI GLI ARTICOLI IN CATALOGO SONO IN FINITURA LUCIDA

CHARACTERISTICS, USE AND MAINTENANCE

The livingtec is a compact, not porous material. Its composition is based on hydrate of alumina and a small percentage of resins polyester acrylic, a material pleasant to the touch. This material is so uniform and bright thanks to a spray-treatment. Please, take care and attention.

CLEANING ADVICES

Wash the surface only with fluid neutral products; to remove soap and dry, use only not-pot scourers, soft clothes or deerskin.

DON'T USE FOR CLEANING

Wire wool, anti-limestone products and acid products.

ALL PRODUCTS IN CATALOGUE ARE IN GLOSS FINISH

LEGNO - *WOOD*/ **MATERIAL**

MATERIALE UTILIZZATO PER MOBILI PORTA LAVABO SLITTA E TRAPEZIO

- struttura in rovere massello
- ripiano a doghe in rovere massello
- ripiano intero in listellare impiallacciato rovere
- ripiano laccato in listellare impiallacciato mdf
- piano appoggio lavabo in listellare

LAVORAZIONI E ACCESSORI

- lavorazioni effettuate con macchinari a controllo numerico
- finitura trasparente effettuata con vernice acrilica provvista di certificazioni che ne attestano la resistenza all'umiditá
- staffe per mensole in metallo laccato grigio
- ferramenta Wuth

MATERIAL USED FOR SLITTA AND TRAPEZIOFURNITURE FRAMES

- solid oak wood frame
- solid oak wood shelf staves
- one piece shelf in oak veneer strips
- lacquered shelf in mdf veneer strips
- washbasin support plane in strips

MANUFACTURING AND ACCESSORIES

- work done with CNC machines
- transparent finish made with acrylic paint provided with certifications that attest the resistance to moisture
- brackets for shelves in lacquered metal gray
- Wuth hardwarev

CONDIZIONI GENERALI DI VENDITA

DISPOSIZIONI GENERALI
Le presenti condizioni di vendita e di consegna si intendono integralmente accettate dal Committente con il conferimento dell'ordine o con il ritiro dei materiali. Vengono respinte le eventuali condizioni generali di contratto del Compratore.

ACCETTAZIONE ORDINI
Gli ordini sono da intendersi subordinati all'accettazione di Artceram.

PREZZI
I prezzi possono essere variati senza nessun preavviso e si intendono pattuiti secondo i listini in vigore al momento della consegna. I prezzi contenuti nel presente listino sono da intendersi franco fabbrica e IVA esclusa.

PAGAMENTO
I termini di pagamento si intendono tassativi e decorrono dalla data di fatturazione. I pagamenti devono essere effettuati direttamente ad Artceram presso la sua sede. Hanno effetto liberatorio solo i pagamenti in contanti. Ogni altra forma di pagamento (assegni di c/c, circolari, vaglia, cambiali, tratte, ecc.) resta a completo rischio, pericolo e spesa del Committente e, ove accettata, salvo buon fine. Qualsiasi ritardo imputabile al Committente o qualsiasi contestazione sorgesse fra le parti, anche relativamente alle garanzie concesse, non produrrá alcun prolungamento o modifica nei termini dei pagamenti convenuti ed ogni azione ed eccezione del Committente non sará ritenuta procedibile, se lo stesso non proverá di essere in regola coi pagamenti. Nel caso di mora in qualsiasi pagamento potranno essere sospese ed annullate le forniture in corso. Decorso il termine di pagamento stabilito in fattura senza che ne sia avvenuto il regolamento, Artceram avrá la facoltá di emettere tratta a vista per l'ammontare dell'intero credito aumentato delle spese. L'eventuale ritardo nel pagamento comporterá l'addebito di interessi al tasso corrente di mercato, aumentato del 2%. Nel caso di inosservanza di uno dei termini di scadenza anche tutte le altre fatture del venditore saranno immediatamente esigibili. L'esigibilitá di tutte le fatture si verifica anche nell'ipotesi in cui il venditore venga a conoscenza di altre circostanze che lascino temere una cattiva situazione finanziaria del compratore (per esempio: emissione di assegni scoperti, cambiali protestate, procedimenti di sequestro, ecc.).

TERMINI DI CONSEGNA, RITARDI O IMPEDIMENTI DI FORNITURA
Allorché viene indicato un termine di consegna, questo ha valore semplicemente informativo e non impegnativo, essendo subordinato a qualunque imprevisto. La consegna della merce si intende eseguita con la messa a disposizione della merce presso il nostro stabilimento di Civita Castellana (Italia). Interruzioni di lavoro conseguenti a cause di forza maggiore dispensano Artceram dall'osservare il termine di consegna indicato, senza peraltro dare diritto al Committente di esigere risarcimenti dovuti a danni di qualsiasi natura. La merce dovrá essere sempre ritirata dal Committente e non dovrá essere in ogni caso lasciata giacente. Le eventuali spese di giacenza, magazzinaggio, ecc. saranno comunque a carico del Committente.

TRASPORTO
Salve condizioni particolari, la merce é venduta franco nostro stabilimento ed in ogni caso viaggia a rischio e pericolo del Committente anche se resa franco destino. Sono consentite forniture parziali e anticipate. Il trasporto é a carico del Committente. Le spedizioni avvengono per conto ed incarico del Committente, il quale, in caso di avarie, rotture o ammanchi, deve notificarlo alla nostra azienda, tramite il vettore, al momento della consegna. La merce consegnata rimane di riservato dominio della venditrice fino all'avvenuto pagamento. I termini di consegna si intendono sempre indicativi ed in relazione alle possibilitá del momento. Non si assume nessuna responsabilitâ per ritardi o mancate consegne per fatti o atti indipendenti dalla nostra volontá ed eventuali richieste di risarcimento danni per ritardi di consegna non saranno accettati.

IMBALLAGGIO
L'imballaggio viene effettuato in pallets e retraibile. Il costo dell'imballaggio é a carico del Committente, salvo patto contrario risultante dalla conferma d'ordine. A parziale recupero delle spese di imballo viene addebitato il 3%.

RESPONSABILITÀ
Artceram non dá garanzie circa l'impiego errato o inadatto della merce fornita e pertanto nessuna responsabilitá potrá essere attribuita a qualsiasi titolo e nessun indennizzo potrá essere richiesto. Qualora il materiale risultasse difettoso per vizi di fabbricazione riconosciuti a seguito di accertamenti tecnici. Artceram si riserva di sostituirlo o di accreditare il valore qualora piú conveniente procedere alla sua distruzione in loco. In nessun caso la responsabilitá di Artceram puó estendersi ai danni diretti e indiretti che dovessero derivare dalla posa in opera del materiale difettoso.

RECLAMI
Non si accettano reclami di nessun genere trascorsi otto giorni dal ricevimento della marce. Eventuali reclami dovranno essere fatti a mezzo lettera raccomandata entro tale termine. In ogni caso nessuna contestazione verrá accettata per materiali giá posti in opera.

CARATTERISTICHE TECNICHE E COLORI
Artceram si riserva la facoltá di modificare le caratteristiche al fine di migliorare tecnicamente ed esteticamente il prodotto o sospendere la produzione dei modelli in qualsiasi momento senza preavviso. Pesi e misure sono da considerarsi indicativi. Le misure di installazione, riportate nei cataloghi, possono presentare differenze rispetto ai pezzi reali in considerazione delle peculiari caratteristiche di fabbricazione degli articoli in ceramica.

FORO COMPETENTE
Qualsiasi controversia fra Artceram e il Committente sarà di competenza soltanto del Foro di Viterbo (Italia), esclusa qualsiasi altra deroga, anche nel caso di chiamata in giudizio per garanzia, connessione, contingenza di lite.

GENERAL SALES CONDITIONS

GENERAL CONDITIONS
The present conditions of sale and delivery are considered as fully accepted by the Purchaser upon the order or the collection of the goods. Any general conditions of sale of the Purchaser are rejected.

ACCEPTANCE OF ORDERS
The orders are anyway subject to the prior consent of Artceram.

PRICES
Prices may be charged without notice and are agreed according to the price list in force on delivery. The prices of the present price list are meant ex factory and don't include V.A.T.

PAYMENT
Payment terms must be strictly respected starting from the invoice date. Payments should be made directly to Artceram at its headquarter. Only cash payment will free from the debt. Any other form of payment (current account cheques, bank draft, money orders, bills, draft and so on) is accepted under reserve and remains at the Purchaser's risk, peril and expenses. Any delay caused by the Purchaser or should any dispute arise between the parties as to the guarantees granted will not result in an extension or change of the terms of payment agreed upon and any Purchaser's action and exception will not be considered as prosecutable if the Purchaser does not prove to be up-to-date with his payments. In case of delay in any payment the supplies under way may be interrupted or cancelled. If no payments has been received within the terms set up in the invoice, Artceram will be authorized to issue a sight draft for the total amount of its credit plus the relevant expenses. Any possible delay in the payment will result in the charge of interest at the market current rate plus 2%. In case of failure to meet one of the payment dates the seller will be entitled to demand immediate payment of all other invoices. Payment of all the invoices may also be demanded if the seller receives information about others circumstances which may indicate that the purchaser's financial situation is not sound (for example: issue of bouncing cheques, protested bills of exchange, attached proceeding).

DELIVERY TERMS, DELAYS OR OBSTACLES IN SUPPLY
When a delivery terms is stated, such term is given only for information purpose and is not binding since it is subject to any kind of contingency. Delivery is considered as being completed when the goods are available at our factory in Civita Castellana (Italy). Work stoppage resulting from act of God will exempt Artceram from the observance of the delivery term stated without giving the Purchaser the right to claim for any kind of damages. The goods shall always be collected and shall not remain in stock for any reason. Any stock or storage expenses or other costs will be charged to the Customer.

CARRIAGE
Except for particular condition, goods are delivered ex factory and travel at Purchaser's risk even when they are delivered free port of destination. Partial supplies and early supply are permitted. The cost of transport is at Customer charge. Shipment are made on behalf of the buyer. In case of damages, breakages and shortages, the buyer has to notify to our firm through the carrier at the moment of the delivery. The supplier is the owner of the delivered goods up to the due payment. Terms of delivery are subject to variations and depending to the possibilities of the moment. Our firm is not responsible for any delay or missing deliveries caused by any facts independent of our will and any claim for reimbursement for any delay that may occur in delivery will not be accepted.

PACKAGING
The packaging is made in pallets and shrink. The cost of the packaging is charged to the Purchaser, unless otherwise agreed upon as specified in the order confirmation. We charge of 3% for freights of packaging.

LIABILITY
Artceram gives no guarantee against the improper or wrong use of the goods supplied, consequently no liability may be imputed to it for any reason and no damages may be claimed for. Should the material be supplied turn out to the be foulty for manufacturing defects being acknowledged after technical checks, Artceram reserves the right to replace it or to credit its value if the destruction on site of the goods is deemed to be more convenient. The liability of Artceram can in no case be extended to the direct and consequential damages which could result from the installation of faulty material.

COMPLAINS
No complain of any kind will be accepted after eight days from the receipt of the goods. Possible complains should be made through a registered letter within such term. In any case no objection will be accepted for already installed material.

TECHNICAL FEATURES AND COLORS
Artceram reserves the right to change the features of its products in order to improve them from the technical and aesthetic viewpoint or to interrupt the production of certain models in any time without notice. Weight and measures are given only for information purposes. Discrepancies may be found between the dimensions shown in the catalogues and the real pieces because of the manufacturing characteristics of the articles in ceramic.

COMPETENT COURT
Any dispute between Artceram and the Purchaser will be settled only by the Court of Viterbo (Italy), with no exception to such rule, even in case of summons for guarantee, consolidation of actions or lawsuit contingency.

SPECIAL THANKS TO:

amici - friends

Fima Carlo Frattini www.fimacf.com
Ridea www.ridea.it
Glass 1989 www.glass1989.it
Covo www.covo.it
Cooperativa Ceramica Imola www.imolaceramica.com
AYTM aytm.dk
Diamantini Domeniconi diamantinidomeniconi.it
Mogg mogg.it
Normann Copenhagen normann-copenhagen.com
Zeus Noto zeusnoto.com

aziende - companies

Antonino Sciortino
Artemide
Colè
Discipline
Kasthall
Luceplan
Mattiazzi
Mauro Bolognesi
Miniforms
Progetti
Seletti
Zilio Aldo

CREDITS:

Company Art Direction Meneghello Paolelli Associati
Catalogue Art Direction & Design Officemilano
Photo Roberto Costantini
Styling Alessandro Pasinelli e Veronica Leali
Testi Conversazioni / Communication Consulting

ARTCERAM SRL

VIA MONSIGNOR TENDERINI SNC
01033 CIVITA CASTELLANA (VT) ITALY
T +39 0761 599499
F +39 0761 514232
INFO@ARTCERAM.IT
WWW.ARTCERAM.IT

ARTCERAM SRL

VIA MONSIGNOR TENDERINI SNC
01033 CIVITA CASTELLANA (VT) ITALY
T +39 0761 599499
F +39 0761 514232
INFO@ARTCERAM.IT
WWW.ARTCERAM.IT