Alca PLAST®

Каталог продукции 2019

САНТЕХНИЧЕСКОЕ ОБОРУДОВАНИЕ

ЧЕШСКИЙ ПРОДУКТ

AlcaPLAST®
4
5

ABB

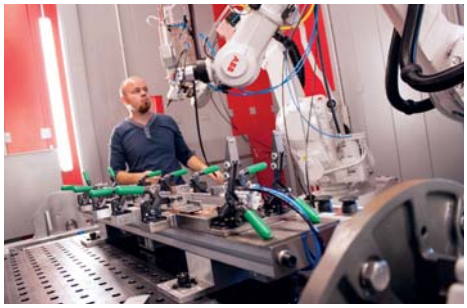

Содержание

СКРЫТЫЕ СИСТЕМЫ ИНСТАЛЛЯЦИИ 9
Скрытые системы инсталляции 10
Скрытые системы инсталляции для людей с ограниченными физическими возможностями 18
Скрытые системы инсталляции Slim 19
Сантехническая керамика 20
Скрытые системы инсталляции – комплектующие 20
Изоляционные плиты 23
Кнопки управления для скрытых систем инсталляции 26
Сенсорная программа 30
Смыв на расстоянии 31
Монтажные рамы 34

АРМАТУРА 41
Впускные механизмы 42
Сливные механизмы 43
Пластмассовые бачки для унитаза 44
Выпускные комплекты 45
Арматура – комплектующие 47

СИДЕНЬЯ ДЛЯ УНИТАЗА 49
Сиденья для унитаза Antibacterial 52
Сиденья для унитаза Basic 52
Сиденья для унитаза Дюропласт 54
Сиденья для унитаза SOFTCLOSE 56
Сиденья для унитаза SLIM 58
Сиденья для унитаза – петли 60

ВОДООТВОДЯЩИЕ ЖЕЛОБА 63
Водоотводящие желоба 64
Дренажные системы 78
Угловые водоотводящие желоба 79
Водоотводящие желоба Antivandal 80
Водоотводящие желоба – комплектующие 81
Водоотводящие желоба пластиковые 82
Рейки из нержавеющей стали для пола с уклоном 85
Решетки для бассейнов 86

ПРОМЫШЛЕННЫЙ ДРЕНАЖ ИЗ НЕРЖАВЕЮЩЕЙ СТАЛИ 89
Коробчатые желоба 90
Щелевые желоба 92
Дренажные желоба 94

ПОВЕРХНОСТНЫЙ ДРЕНАЖ 99
Дренажные каналы 100
Универсальные ливнеотводы 110
Универсальные ливнеотводы – комплектующие 110

СЛИВНЫЕ ТРАПЫ 113
Сливные трапы из нержавеющей стали 114
Сливные трапы с дизайн решеткой 115
Сливные трапы с решеткой из нержавеющей стали 115
Сливные трапы с решеткой из пластика 117
Сливные трапы – комплектующие 119
Гидроизоляционная фольга 120

СИФОНЫ 123
Сифоны для ванны 124
Сифоны для душевых поддонов 131
Сифоны для умывальников 136
Изделия из металла 138
Сифоны для моек 142
Сифоны для умывальников и моек – комплектующие 147
Сифоны для писсуаров и биде 150
Сифоны для сбора конденсата 151
Сифоны для стиральных машин 152
Сифоны для стиральных машин – комплектующие 152

ГИБКИЕ СОЕДИНЕНИЯ 155
Гибкие соединения PREMIUM 156
Гибкие соединения – комплектующие 157

КОМПЛЕКТУЮЩИЕ ДЛЯ УНИТАЗА 159
Гибкие подводки для выпуска унитаза 160
Редукции для унитаза 160
Вентиляционные клапаны 162
Дверцы для ванны 163

INDEX 169

H	Новинка	EXTER	Для использования снаружи помещений	Ø50	Диаметр отверстия в душевом поддоне
ECOLOGY 2/4 l	Система смыва 2/4 л	INTER	Для использования внутри помещений	ANTI BACTERIAL	Материал с антибактериальными свойствами
15 ЛЕТ ГАРАНТИИ	Расширенная гарантия	INTER EXTER	Для использования внутри и снаружи помещений	CLICK SYSTEM	Простая система снятия
СТАРТ СТОП	Однокнопочная система старт/стоп		Система с возможностью подключения вентиляции	SOFT CLOSE	Опускание сиденья с замедлением
DUAL 3 л/6 л	Двухкнопочный смыв на 3/6 л	SMART	Гидрозатвор – комбинированный SMART	A15	Группа нагрузки

Чешская традиция и мировой дизайн с нами создают Alcaplast

СОЗДАНИЕ КОМПАНИИ

Компанию Alcaplast в 1998 году основали супруги Радка Прокопова и Франтишек Фабичовиц. С тех пор, как в Брецлаве началось производство первых впускных и сливных механизмов, они значительно расширили и усовершенствовали ассортимент своей продукции. В настоящее время компания Alcaplast с широкий спектром продукции занимает роль лидера, диктующего тренды в санитарной индустрии в Центральной и Восточной Европе, с экспансией во многие другие страны.

СЕМЬ МЕЖДУНАРОДНЫХ ФИЛИАЛОВ ALCAPLAST

Мы разрабатываем наши продукты универсальными, отвечающими строгим международным стандартам, чтобы они упрощали жизнь потребителям по всему миру. Большое число дистрибуционных складов и отделов продаж компании Alcaplast, расположенных за пределами Чешской Республики, позволяют улучшить коммуникацию и сервис для наших клиентов.

КОНТРОЛЬ КАЧЕСТВА

Производственный процесс контролируется системой менеджмента качества ISO 9001:2015 и сертифицирован Det Norske Veritas. Продукты протестированы и сертифицированы Институтом испытаний и сертификации ITC Злин в Чехии и OFI в Австрии. В нашей лаборатории все продукты подвергаются регулярному контролю, что гарантирует высокий уровень качества и надежности.

ALCA – ПРЕМИУМ БРЕНД

Премиум бренд ALCA представляет собой ряд продукции с высокой потребительской стоимостью, идеально проработанной с точки зрения конструкции и дизайна. Alcaplast является создателем новых тенденций в области санитарной техники. Наше сотрудничество с ведущими чешскими дизайнерами в создании новых производственных линий принесло целый ряд престижных наград.

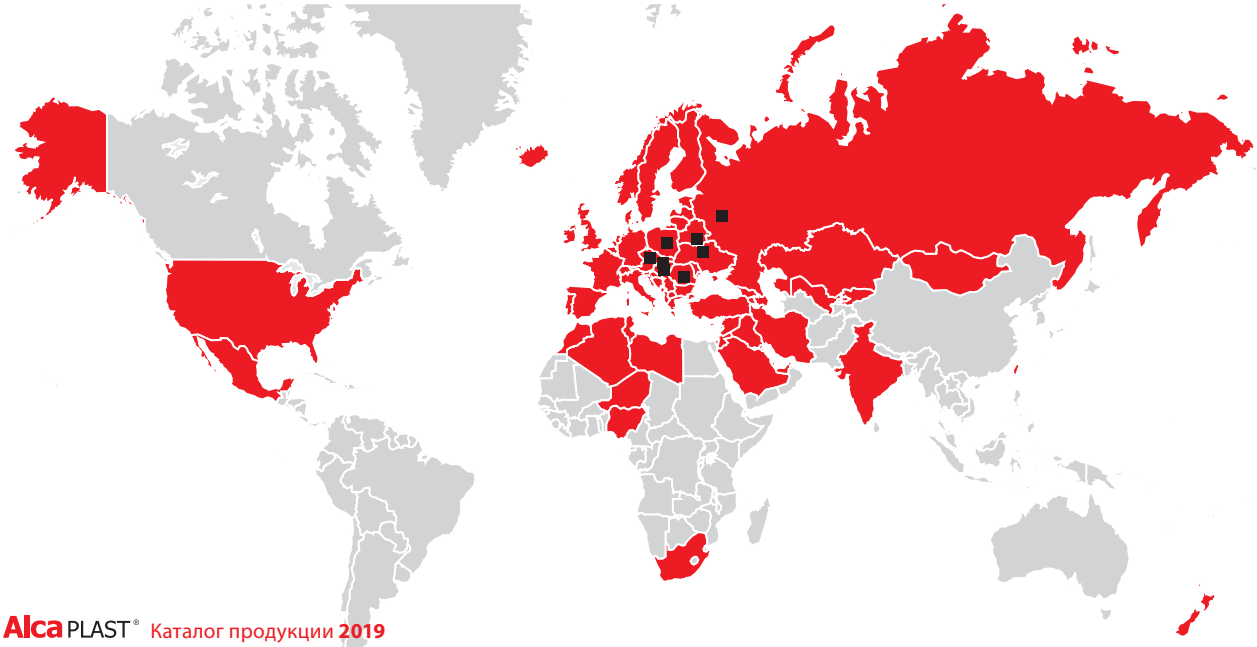

КНОПКИ NIGHT LIGHT И FLAT – МИРОВОЙ ДИЗАЙН

Alcaplast, законодатель в мире дизайна. Это подтверждено сразу двумя наградами, которые компания получила в последние годы. Престижное движение iF Design Award 2018 короновало новый продукт интерактивную кнопку NIGHT LIGHT – победителя в категории «Продукт» раздела «Ванные комнаты». Ее предка, коллекцию кнопок FLAT также оценило жюри в дизайнерском конкурсе Red Dot Award в 2014 году.

ЧЕШСКИЙ ПРОДУКТ ОТ ЧЕШСКИХ ИНЖЕНЕРОВ

Качество, технические решения, инновации, дизайн – вот основные характеристики продукции Alcaplast. Профессионализм и мастерство чешских инженеров основаны на давней традиции чешской промышленности, которая более 100 лет известна по всему миру своей современной и надежной продукцией.

ALCAPLAST АКАДЕМИЯ

В 2009 году была торжественно открыта Alcaplast академия. Учебный центр был создан с целью поддержки и проведения образовательных программ для клиентов Alcaplast. Их основу

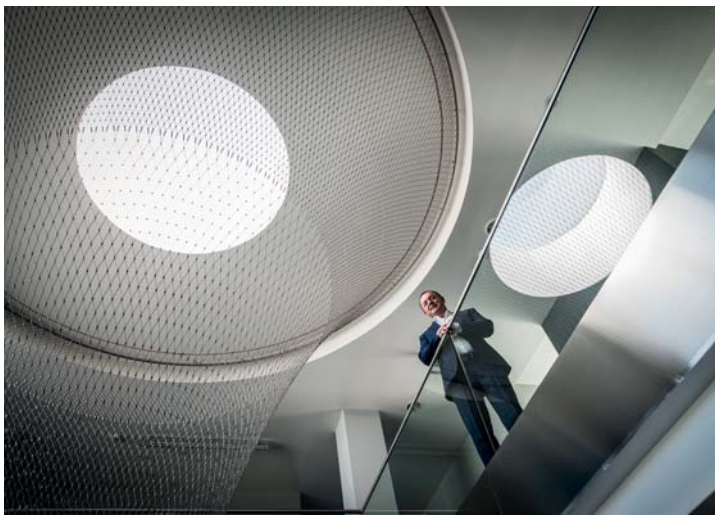

составляет специализированная презентация и прямое профессиональное обучение, посредством нашей продукции. Alcaplast академия заняла второе место в категории учебных центров в «Business Project 2010». Каждый год наше обучение проходит более 3 000 специалистов. Они являются гарантией профессиональной установки и технической поддержки на рынке.

Alca PLAST® Academy

ŠKOLICÍ STŘEDISKO TRAINING CENTRE

100 PER ASPERA AD ASTRA

100 ЛУЧШИХ КОМПАНИЙ ЧЕХИИ

В 2017 году мы впервые соревновались среди сотен самых успешных чешских компаний. Успех в конкурсе 100 лучших компаний Чехии и уникальное положение в экономической системе Чехии мы подтвердили и в 2018 году.

Делаем вашу жизнь более простой и стильной уже 20 лет

1999

Впускной механизм CH11

Представление премиум-бренда продукции ALCA

Alca PLAST® Academy

ŠKOLICÍ STŘEDISKO TRAINING CENTRE

2009

Открытие Alcaplast академии

2000

2001

Собственные производственные помещения

1999

Сифон с переливом

2003

Производство скрытых систем инсталляции

2009

Начало производства желобов из нержавеющей стали ALCA

1998

Alca PLAST®

СОЗДАНИЕ КОМПАНИИ

Alca PLAST®

reddot award 2014
winner

Награда Red Dot
за серию кнопок
управления FLAT

2015

Открытие нового
производственного цеха «D»

iF DESIGN AWARD 2018

Награда iF Design Award 2018
за коллекцию кнопок
NIGHT LIGHT

2012

Открытие производственного
цеха «B»

2016

MR MANAŽER ROKU

Победа исполнительного директора
Радки Прокоповой в самом
престижном управленческом
конкурсе Чехии

2018

Открытие производственного
цеха «C»

Мы строим самый большой
производственный цех в истории компании
площадью 20 000 м²

60 000 м²
производственной площади

2017

100 PER ASPERA AD ASTRA

100 ЛУЧШИХ КОМПАНИЙ ЧЕХИИ

В 2017 году мы впервые соревновались среди сотен самых успешных чешских компаний. Успех в конкурсе 100 лучших компаний Чехии и уникальное положение в экономической системе Чехии мы подтвердили и в 2018 году.

СЕМЬ МЕЖДУНАРОДНЫХ ФИЛИАЛОВ ALCAPLAST
МЫ ЭКСПОРТИРУЕМ В БОЛЕЕ ЧЕМ 70 СТРАН МИРА

Alca
1m

Скрытые системы инсталляции

Скрытые системы инсталляции 10
Скрытые системы инсталляции для людей с ограниченными физическими возможностями 18
Скрытые системы инсталляции Slim 19
Сантехническая керамика 20
Скрытые системы инсталляции – комплектующие 20
Изоляционные плиты 23
Кнопки управления для скрытых систем инсталляции 26
Кнопки управления THIN 28
Кнопки управления основные 28
Кнопки управления FLAT 29
Кнопки управления FLAT ALUNOX 29
Кнопки управления FLAT INOX 29
Кнопки управления FLAT COLOUR 29
Кнопки управления FLAT GLASS 29
Кнопки управления FLAT BRONZ-ANTIC 29
Кнопки управления FLAT ALUNOX с подсветкой 29
Кнопки управления бесконтактные 29
Кнопки управления Antivandal 30
Смыв на расстоянии 31
Сенсорная программа 30
Кнопки управления сенсорные 30
Устройство автоматического смыва для унитаза 30
Устройство автоматического смыва для писсуара 30
Источники питания для сенсорной программы 32
Монтажные рамы 34

AM112 Basicmodul

Бачок для замуровывания в стену

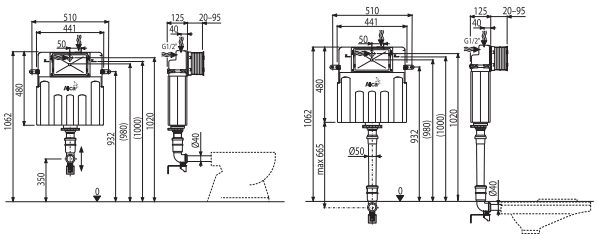

Количество (упаковка)	1 шт.
Количество (палета)	20 шт.
Размеры (шт.)	1050×480×140 мм
Вес (шт.)	4,5453 кг
Малый/большой смыв	2,5–3,5 л/6–9 л
Высота монтажа	1062 мм

15 ЛЕТ ГАРАНТИИ

AM100/1000 Alcamodul

Скрытая система инсталляции для замуровывания в стену

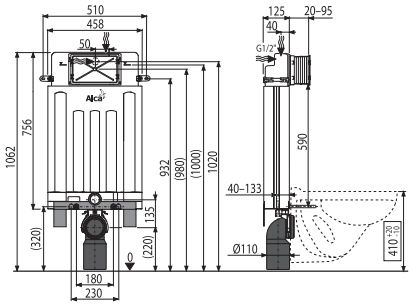

Количество (упаковка)	1 шт.
Количество (палета)	20 шт.
Размеры (шт.)	1045×140×475 мм
Вес (шт.)	7,48 кг
Малый/большой смыв	2,5–3,5 л/6–9 л
Высота монтажа	1062 мм

15 ЛЕТ ГАРАНТИИ

AM100/1000E Alcamodul

Скрытая система инсталляции ECOLOGY для замуровывания в стену

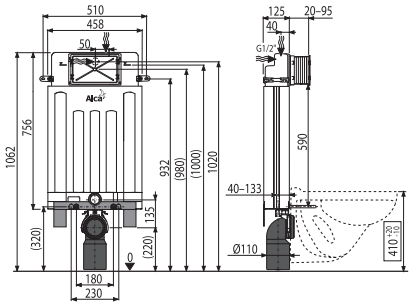

Количество (упаковка)	1 шт.
Количество (палета)	20 шт.
Размеры (шт.)	1045×140×475 мм
Вес (шт.)	7,2856 кг
Малый/большой смыв	2–4 л/3,5–6 л
Высота монтажа	1062 мм

ECOLOGY 2/4 l

15 ЛЕТ ГАРАНТИИ

AM100/850 Alcamodul

Скрытая система инсталляции для замуровывания в стену

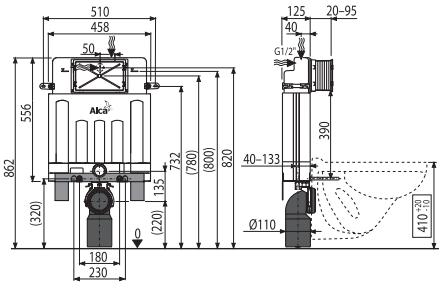

Количество (упаковка)	1 шт.
Количество (палета)	20 шт.
Размеры (шт.)	1045×140×475 мм
Вес (шт.)	7,0327 кг
Малый/большой смыв	2,5–3,5 л/6–9 л
Высота монтажа	862 мм

15 ЛЕТ ГАРАНТИИ

AM115/1000 Renovmodul

Скрытая система инсталляции для замуровывания в стену

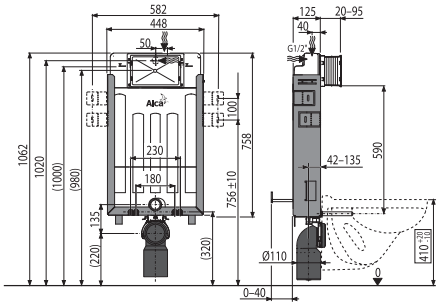

Количество (упаковка)	1 шт.
Количество (палета)	20 шт.
Размеры (шт.)	1045×140×475 мм
Вес (шт.)	9,7968 кг
Малый/большой смыв	2,5–3,5 л/6–9 л
Высота монтажа	1062 мм

15 ЛЕТ ГАРАНТИИ

AM115/1000E Renovmodul

Скрытая система инсталляции ECOLOGY для замуровывания в стену

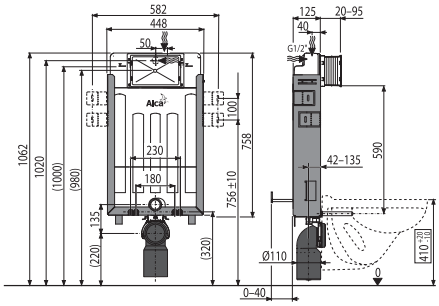

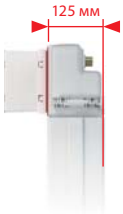

Количество (упаковка)	1 шт.
Количество (палета)	20 шт.
Размеры (шт.)	1045×140×475 мм
Вес (шт.)	9,8327 кг
Малый/большой смыв	2–4 л/3,5–6 л
Высота монтажа	1062 мм

ECOLOGY 2/4 l

15 ЛЕТ ГАРАНТИИ

AM115/1000V Renovmodul

Скрытая система инсталляции с возможностью вентиляции для замуровывания в стену

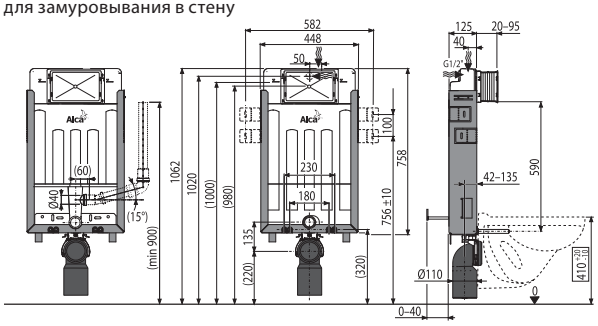

15 ЛЕТ ГАРАНТИИ

Количество (упаковка)	1 шт.
Количество (палета)	20 шт.
Размеры (шт.)	1045×140×475 мм
Вес (шт.)	9,9458 кг
Малый/большой смыв	2,5–3,5 л/6–9 л
Высота монтажа	1062 мм

AM119/1000 Renovmodul

H ОТ II КВ.

Скрытая система инсталляции для замуровывания в стену, управление сверху или спереди

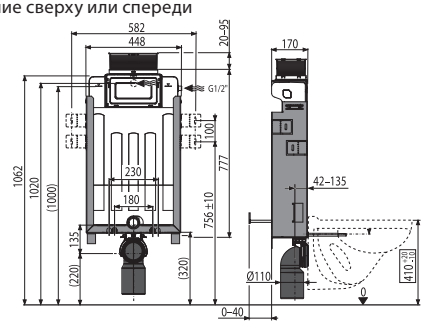

15 ЛЕТ ГАРАНТИИ

Количество (упаковка)	1 шт.
Количество (палета)	20 шт.
Размеры (шт.)	– мм
Вес (шт.)	9,2355 кг
Малый/большой смыв	2,5–3,5 л/6–9 л
Высота монтажа	1062 мм

AM119/850 Renovmodul

H ОТ II КВ.

Скрытая система инсталляции для замуровывания в стену, управление сверху или спереди

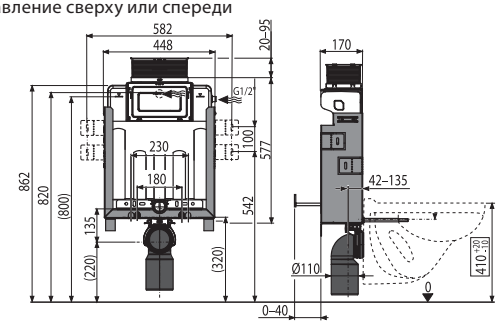

15 ЛЕТ ГАРАНТИИ

Количество (упаковка)	1 шт.
Количество (палета)	20 шт.
Размеры (шт.)	– мм
Вес (шт.)	– кг
Малый/большой смыв	2,5–3,5 л/6–9 л
Высота монтажа	862 мм

AM101/1120 Sádromodul

Скрытая система инсталляции для сухой установки (для гипсокартона)

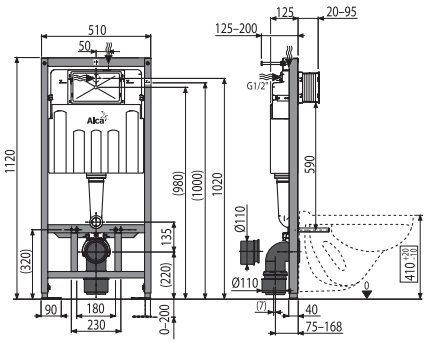

15 ЛЕТ ГАРАНТИИ

Количество (упаковка)	1 шт.
Количество (палета)	15 шт.
Размеры (шт.)	1130×145×520 мм
Вес (шт.)	13,8441 кг
Малый/большой смыв	2,5–3,5 л/6–9 л
Высота монтажа	1120 мм

AM101/1120E Sádromodul

Скрытая система инсталляции ECOLOGY для сухой установки (для гипсокартона)

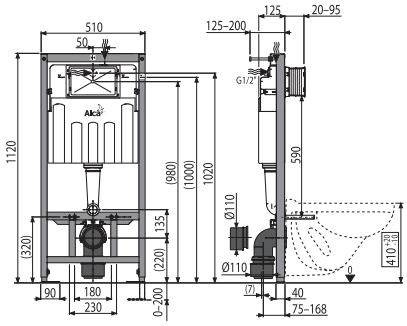

ECOLOGY 2/4 l

15 ЛЕТ ГАРАНТИИ

Количество (упаковка)	1 шт.
Количество (палета)	15 шт.
Размеры (шт.)	1130×145×520 мм
Вес (шт.)	13,6405 кг
Малый/большой смыв	2–4 л/3,5–6 л
Высота монтажа	1120 мм

AM101/1120V Sádromodul

Скрытая система инсталляции с возможностью вентиляции для сухой установки (для гипсокартона)

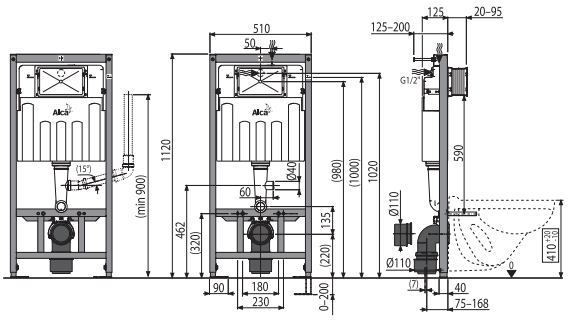

15 ЛЕТ ГАРАНТИИ

Количество (упаковка)	1 шт.
Количество (палета)	15 шт.
Размеры (шт.)	1130×145×520 мм
Вес (шт.)	13,6676 кг
Малый/большой смыв	2,5–3,5 л/6–9 л
Высота монтажа	1120 мм

AM101/1120D Sádromodul

Скрытая система инсталляции для сухой установки, раскладываемая (для гипсокартона)

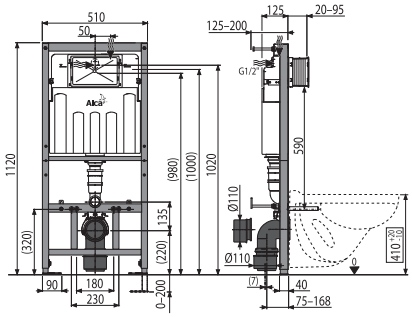

Количество (упаковка)	1 шт.
Количество (палета)	15 шт.
Размеры (шт.)	1130×145×520 мм
Вес (шт.)	15,6157 кг
Малый/большой смыв	2,5–3,5 л/6–9 л
Высота монтажа	1120 мм

15 ЛЕТ ГАРАНТИИ

AM101/1000 Sádromodul

Скрытая система инсталляции для сухой установки (для гипсокартона)

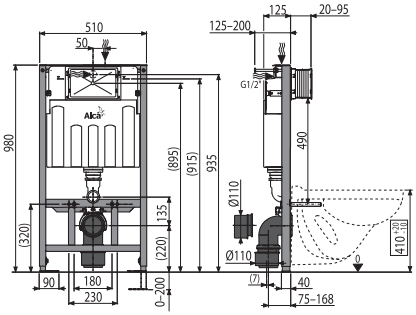

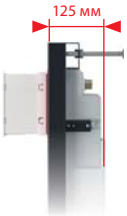

Количество (упаковка)	1 шт.
Количество (палета)	15 шт.
Размеры (шт.)	1130×145×520 мм
Вес (шт.)	13,3652 кг
Малый/большой смыв	2,5–3,5 л/6–9 л
Высота монтажа	1062 мм

15 ЛЕТ ГАРАНТИИ

AM101/850 Sádromodul

Скрытая система инсталляции для сухой установки (для гипсокартона)

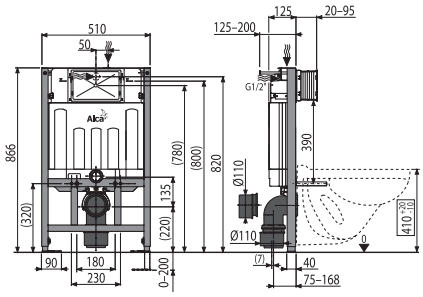

Количество (упаковка)	1 шт.
Количество (палета)	15 шт.
Размеры (шт.)	1130×145×520 мм
Вес (шт.)	13,0316 кг
Малый/большой смыв	2,5–3,5 л/6–9 л
Высота монтажа	866 мм

15 ЛЕТ ГАРАНТИИ

AM118/1000 Sádromodul

H ОТ II КВ.

Скрытая система инсталляции для сухой установки (для гипсокартона), управление сверху или спереди

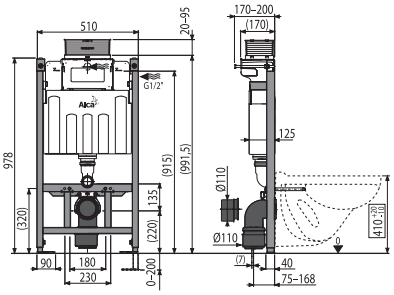

Количество (упаковка)	1 шт.
Количество (палета)	15 шт.
Размеры (шт.)	– мм
Вес (шт.)	12,2668 кг
Малый/большой смыв	2,5–3,5 л/6–9 л
Высота монтажа	1062 мм

15 ЛЕТ ГАРАНТИИ

AM118/850 Sádromodul

H ОТ II КВ.

Скрытая система инсталляции для сухой установки (для гипсокартона), управление сверху или спереди

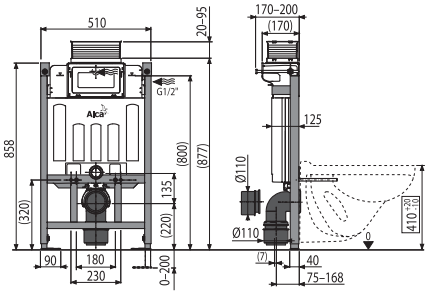

Количество (упаковка)	1 шт.
Количество (палета)	15 шт.
Размеры (шт.)	– мм
Вес (шт.)	12,012 кг
Малый/большой смыв	2,5–3,5 л/6–9 л
Высота монтажа	866 мм

15 ЛЕТ ГАРАНТИИ

AM102/1120 Jádromodul

Скрытая система инсталляции для сухой установки (при реконструкции ванных комнат в панельных домах)

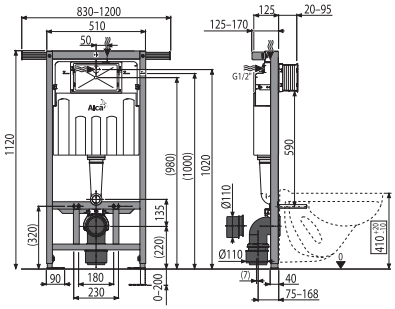

Количество (упаковка)	1 шт.
Количество (палета)	15 шт.
Размеры (шт.)	1130×145×520 мм
Вес (шт.)	16,3248 кг
Малый/большой смыв	2,5–3,5 л/6–9 л
Высота монтажа	1120 мм

15 ЛЕТ ГАРАНТИИ

AM102/1120E Jádromodul

Скрытая система инсталляции ECOLOGY для сухой установки
(при реконструкции ванных комнат в панельных домах)

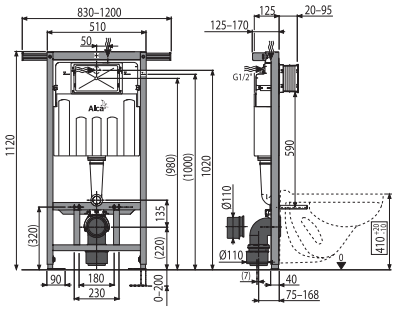

Количество (упаковка)	1 шт.
Количество (палета)	15 шт.
Размеры (шт.)	1130×145×520 мм
Вес (шт.)	16,2582 кг
Малый/большой смыв	2–4 л/3,5–6 л
Высота монтажа	1120 мм

AM102/1120V Jádromodul

Скрытая система инсталляции с возможностью вентиляции для сухой установки (при реконструкции ванных комнат в панельных домах)

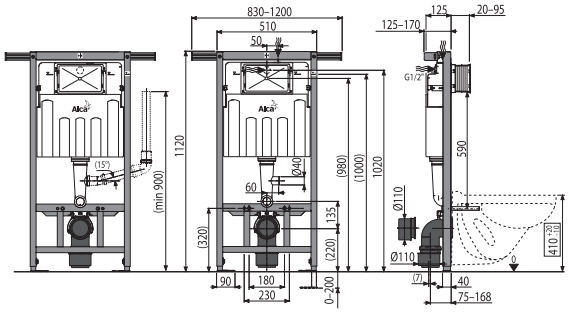

Количество (упаковка)	1 шт.
Количество (палета)	15 шт.
Размеры (шт.)	1130×145×520 мм
Вес (шт.)	16,3556 кг
Малый/большой смыв	2,5–3,5 л/6–9 л
Высота монтажа	1120 мм

AM102/1000 Jádromodul

Скрытая система инсталляции для сухой установки
(при реконструкции ванных комнат в панельных домах)

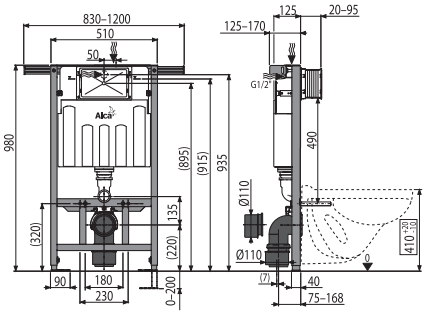

Количество (упаковка)	1 шт.
Количество (палета)	15 шт.
Размеры (шт.)	1130×145×520 мм
Вес (шт.)	15,9829 кг
Малый/большой смыв	2,5–3,5 л/6–9 л
Высота монтажа	980 мм

AM102/850 Jádromodul

Скрытая система инсталляции для сухой установки
(при реконструкции ванных комнат в панельных домах)

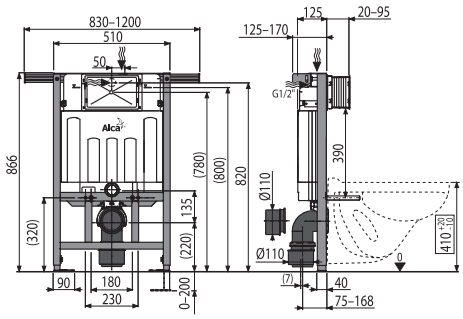

Количество (упаковка)	1 шт.
Количество (палета)	15 шт.
Размеры (шт.)	1130×145×520 мм
Вес (шт.)	15,6493 кг
Малый/большой смыв	2,5–3,5 л/6–9 л
Высота монтажа	866 мм

15
ЛЕТ ГАРАНТИИ

AM116/1120 Solomodul

Скрытая система инсталляции для сухой установки (в пространство)

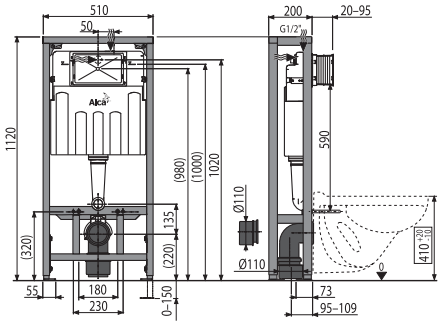

Количество (упаковка)	1 шт.
Количество (палета)	15 шт.
Размеры (шт.)	1195×220×525 мм
Вес (шт.)	20,5019 кг
Малый/большой смыв	2,5–3,5 л/6–9 л
Высота монтажа	1120 мм

15
ЛЕТ ГАРАНТИИ

AM101/1500L MEDIC ASSISTANT

H

Скрытая система инсталляции для сухой установки (для гипсокартона) регулируемая по высоте – для людей с ограниченными физическими возможностями

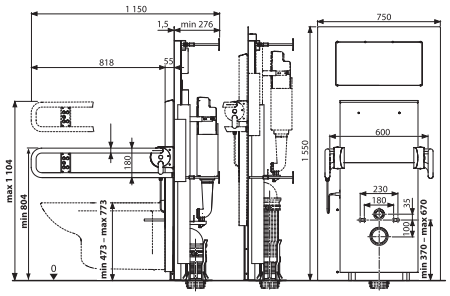

15 ЛЕТ ГАРАНТИИ

Количество (упаковка)	1 шт.
Количество (палета)	1 шт.
Размеры (шт.)	1686×835×654 мм
Вес (шт.)	105,802 кг
Малый/большой смыв	2–9 л/2–9 л
Высота монтажа	1550 мм

AM101/1300H Sádromodul

Скрытая система инсталляции для сухой установки (для гипсокартона) – для людей с ограниченными физическими возможностями

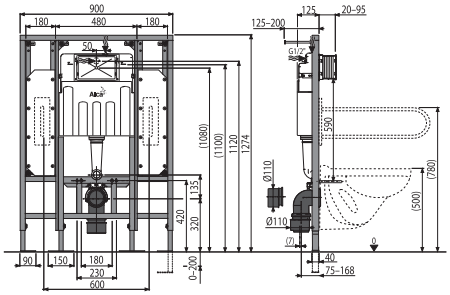

15 ЛЕТ ГАРАНТИИ

Количество (упаковка)	1 шт.
Количество (палета)	10 шт.
Размеры (шт.)	1195×145×520 мм
Вес (шт.)	30,9555 кг
Малый/большой смыв	2,5–3,5 л/6–9 л
Высота монтажа	1274 мм

AM116/1300H Solomodul

Скрытая система инсталляции для сухой установки (в пространство) – для людей с ограниченными физическими возможностями

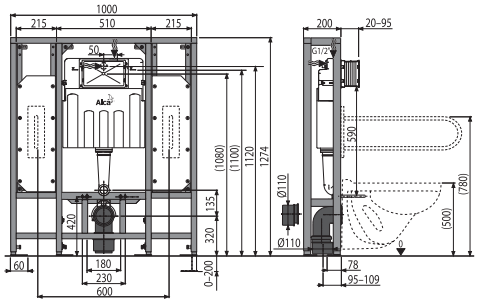

15 ЛЕТ ГАРАНТИИ

Количество (упаковка)	1 шт.
Количество (палета)	5 шт.
Размеры (шт.)	1010×1285×210 мм
Вес (шт.)	46,0403 кг
Малый/большой смыв	2,5–3,5 л/6–9 л
Высота монтажа	1274 мм

AM1112 Basicmodul Slim

Бачок для замуровывания в стену

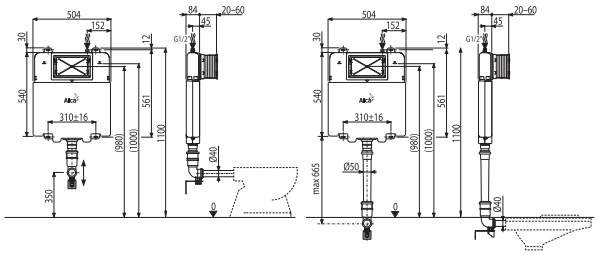

Количество (упаковка)	1 шт.
Количество (палета)	20 шт.
Размеры (шт.)	965×515×110 мм
Вес (шт.)	5,2697 кг
Малый/большой смыв	3 л/6 л
Высота монтажа	1100 мм

15 ЛЕТ ГАРАНТИИ

AM1115/1000 Renovmodul Slim

Скрытая система инсталляции для замуровывания в стену

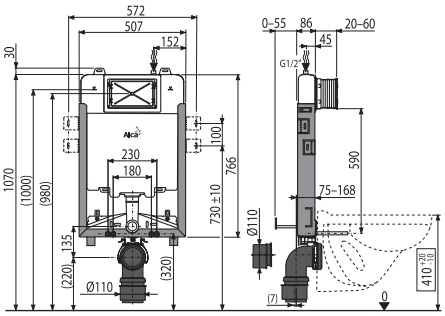

Количество (упаковка)	1 шт.
Количество (палета)	20 шт.
Размеры (шт.)	1086×528×145 мм
Вес (шт.)	9,8337 кг
Малый/большой смыв	3 л/6 л
Высота монтажа	1070 мм

15 ЛЕТ ГАРАНТИИ

AM1101/1200 Sádromodul Slim

Скрытая система инсталляции для сухой установки (для гипсокартона)

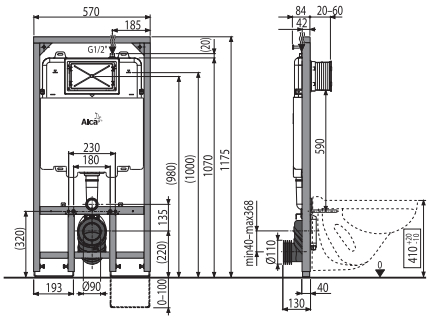

Количество (упаковка)	1 шт.
Количество (палета)	15 шт.
Размеры (шт.)	1210×140×590 мм
Вес (шт.)	16,4478 кг
Малый/большой смыв	3 л/6 л
Высота монтажа	1175 мм

15 ЛЕТ ГАРАНТИИ

WC ALCA
Подвесной унитаз

Количество (упаковка)	1 шт.
Количество (палета)	12 шт.
Материал	керамика

WS ALCA
Видуар с откидной решеткой

Количество (упаковка)	1 шт.
Количество (палета)	12 шт.
Материал	керамика

WC Alca MEDIC
H

Подвесной унитаз для людей с ограниченными физическими возможностями

Количество (упаковка)	1 шт.
Количество (палета)	6 шт.
Материал	керамика

WC RIMFLOW
Подвесной унитаз

Количество (упаковка)	1 шт.
Количество (палета)	шт.
Материал	керамика

AC01
Биде TREND

Количество (упаковка)	1 шт.
Количество (палета)	6 шт.
Материал	керамика

P128
Вентилятор для скрытых систем инсталляции с возможностью вентиляции

Количество (упаковка)	7 шт.
Количество (палета)	112 шт.
Материал	пластик

P115
Регулятор скорости потока воды

Количество (упаковка)	100 шт.
Количество (палета)	3200 шт.
Материал	полипропилен

M9006
Гибкая подводка для выпуска унитаза DN90/110 (подходит ко всем скрытым системам инсталляции)

Количество (упаковка)	25 шт.
Количество (палета)	400 шт.
Материал	полипропилен

P103
Консоль для подключения воды

Количество (упаковка)	1 шт.
Количество (палета)	– шт.
Материал	латунь, металл, обработанный порошковой краской

M906
Колено стока, комплект DN90/110

Количество (упаковка)	20 шт.
Количество (палета)	320 шт.
Материал	полиэтилен

M908
Колено стока, комплект DN90/90

Количество (упаковка)	20 шт.
Количество (палета)	320 шт.
Материал	полиэтилен

M907
Соединитель, комплект DN90/110

Количество (упаковка)	60 шт.
Количество (палета)	960 шт.
Материал	полиэтилен

M909
Двойное колено 90° с защитными затворами

Количество (упаковка)	10 шт.
Количество (палета)	160 шт.
Материал	полиэтилен

MS906
Колено стока DN90/110 Slim

Количество (упаковка)	10 шт.
Количество (палета)	160 шт.
Материал	ПВХ

M900
Комплект дополнительных принадлежностей

Количество (упаковка)	15 шт.
Количество (палета)	240 шт.
Материал	полипропилен, оцинкованная сталь

M9000
Комплект принадлежностей к унитазу с удлиненными деталями для людей с ограниченными физическими возможностями

Количество (упаковка)	10 шт.
Количество (палета)	160 шт.
Материал	полипропилен, оцинкованная сталь

M901
Прокладка + патрубок + гофрированная прокладка 45×58×25

Количество (упаковка)	50 шт.
Количество (палета)	800 шт.
Материал	полипропилен

M147
Удлинительная часть для подвода воды к унитазу для людей с ограниченными физическими возможностями

Количество (упаковка)	75 шт.
Количество (палета)	2100 шт.
Материал	полипропилен

M902
Прокладка + патрубок + прокладка патрубка

Количество (упаковка)	20 шт.
Количество (палета)	320 шт.
Материал	полипропилен

M148
Удлинительная часть для стока воды к унитазу для людей с ограниченными физическими возможностями

Количество (упаковка)	15 шт.
Количество (палета)	240 шт.
Материал	полипропилен

M90
Ноги для скрытых систем инсталляции

Количество (упаковка)	1 шт.
Количество (палета)	– шт.
Материал	металл, обработанный порошковой краской

P118
Удлиненные ноги для скрытых систем инсталляции

Количество (упаковка)	1 шт.
Количество (палета)	– шт.
Материал	металл, обработанный порошковой краской

M918
Адаптер для закрепления в угол

Количество (упаковка)	40 шт.
Количество (палета)	1120 шт.
Материал	пластик, оцинкованная сталь, нержавеющая сталь

M91
Звукоизоляционная плита для подвесного унитаза и для биде

Количество (упаковка)	150 шт.
Количество (палета)	600 шт.
Материал	XPLE

M910
Звукоизоляционная плита для подвесного унитаза и для биде с принадлежностями и колпачками (белыми)

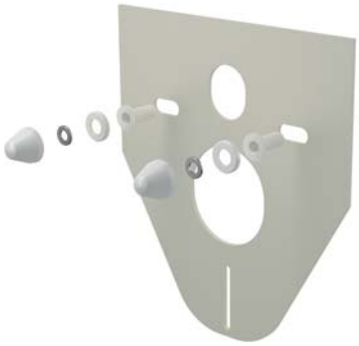

Количество (упаковка)	50 шт.
Количество (палета)	800 шт.
Материал	XPLE

M910CR
Звукоизоляционная плита для подвесного унитаза и для биде с принадлежностями и колпачками (хромированными)

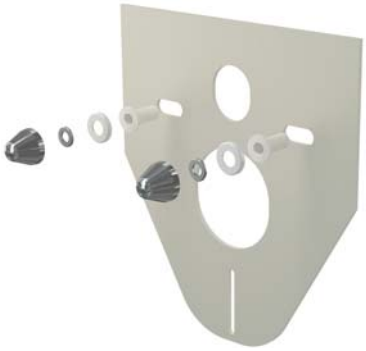

Количество (упаковка)	50 шт.
Количество (палета)	800 шт.
Материал	XPLE

M930
Звукоизоляционная плита для подвесного унитаза и для биде с принадлежностями и колпачками (белыми)

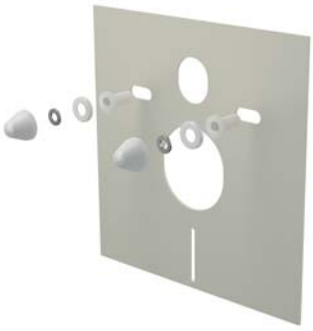

Количество (упаковка)	50 шт.
Количество (палета)	800 шт.
Материал	XPLE

M930CR
Звукоизоляционная плита для подвесного унитаза и для биде с принадлежностями и колпачками (хромированными)

Количество (упаковка)	50 шт.
Количество (палета)	800 шт.
Материал	XPLE

M920
Звукоизоляционная плита для унитазов, стоящих на полу, и биде

Количество (упаковка)	150 шт.
Количество (палета)	600 шт.
Материал	XPLE

M940
Звукоизоляционная плита для подвесного умывальника

Количество (упаковка)	150 шт.
Количество (палета)	600 шт.
Материал	XPLE

M950
Звукоизоляционная плита для подвесного писсуара

Количество (упаковка)	60 шт.
Количество (палета)	240 шт.
Материал	XPLE

ОСОБЕННОСТИ СКРЫТЫХ СИСТЕМ ИНСТАЛЛЯЦИИ

Код	ECOLOGY	Вентиляция	Slim	Для замуровывания в стену	Для сухой установки (для гипсокартона)	Управление сверху или спереди	Для людей с ограниченными физическими возможностями	Отдельно стоящие / Перед несущей стеной
Бачок для замуровывания в стену								
AM112				■				
AM1112			■	■				
Alcamodul								
AM100/1000				■				
AM100/1000E	■			■				
AM100/850				■				
Sádromodul								
AM101/1000					■			
AM101/1000E	■				■			
AM101/1120					■			
AM101/1120D					■			
AM101/1120E	■				■			
AM101/1120V		■			■			
AM101/1120ZN					■			
AM101/1300H					■		■	
AM101/850					■			
AM1101/1200			■		■			
AM118/1000					■	■		
AM118/850					■	■		
Jádromodul								
AM102/1000								
AM102/1120								
AM102/1120E	■							
AM102/1120V		■						
AM102/850								
Renovmodul								
AM115/1000				■				
AM115/1000E	■			■				
AM115/1000V		■		■				
AM1115/1000			■	■				
AM119/1000				■		■		
AM119/850				■		■		
Solomodul								
AM116/1120					■			■
AM116/1300H					■		■	■
MEDIC ASSISTANT								
AM101/1500L							■	■

Кнопки управления бесконтактные

Представляем вам наши новые бесконтактные кнопки NIGHT LIGHT, победителей международного конкурса IF Design Award 2018 в категории «Продукт» раздела «Ванные комнаты». Три варианта дизайна и продуманная система настроек системы подсветки и других параметров позволяет достичь уникальности для любой ванной комнаты или туалета.

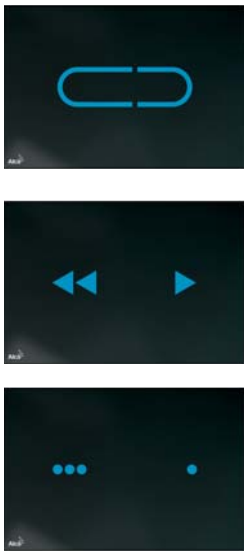

Барбора Шкорпилова

Архитектор и дизайнер, создатель кнопок управления серий FLAT ALUNOX, NIGHT LIGHT и кнопок M370–M475 для компании Alcaplast. Сегодня ее имя ассоциируется со студией MIMOLIMIT, которую она основала в 2001 году.

Кнопки управления FLAT

reddot award 2014
winner

Элегантная и красивая, вот как можно охарактеризовать серию кнопок FLAT. Серия была разработана для самых требовательных клиентов. Она отвечает требованиям современной интерьерной архитектуры – оригинальный дизайн создает «чистую линию» с другими элементами ванной комнаты.
Новым является и техническое решение. Механизм кнопки полностью интегрирован в стену таким образом, что кнопка управления почти полностью сливается с плиткой. Кнопки управления произведены из матового металла, на котором не видны отпечатки пальцев. Все кнопки управления FLAT полностью совместимы со скрытыми системами инсталляции ALCA. Серия кнопок FLAT принесла компании Alcaplast премию в престижном дизайнерском конкурсе Red Dot Award 2014.

Кнопки управления THIN

Представляем вам новую кнопку с обозначением THIN, которая благодаря своему плоскому профилю выделяется только на пять миллиметров выше плитки. Кнопки доступны в пяти цветовых вариантах от традиционного белого и популярного хрома, экстравагантного золотого, до изысканного черного в матовом варианте. Прямоугольные формы коллекции THIN были дополнены двумя новыми линейками круглых кнопок. Зависит от вас, какой цвет колец вы выберете.

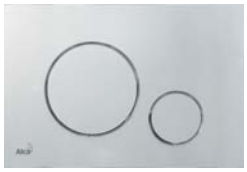

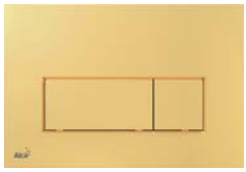

H THIN (ТОЛЩИНА 5 ММ)

ОТ 4/2019

M770 Белый/хром-глянец

M771 Хром-глянец/хром-мат

M772 Хром-мат/хром-глянец

M778 Черный-мат/хром-глянец

M775 Белый/золотой

ОТ 3/2019

M670 Белый

M671 Хром-глянец

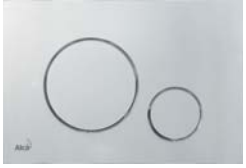
M672 Хром-мат

M678 Черный-мат

M675 Золотой

M570 Белый

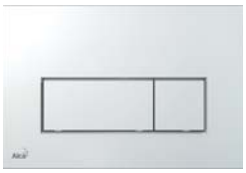
M571 Хром-глянец

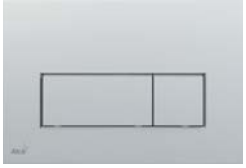
M572 Хром-мат

M578 Черный-мат

M575 Золотой

ОСНОВНЫЕ

M70 Белый

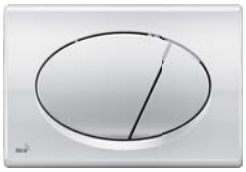
M71 Хром-глянец

M72 Хром-мат

M73 Хром-глянец/мат

M75 Золотой

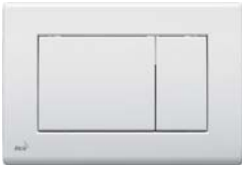
M270 Белый

M271 Хром-глянец

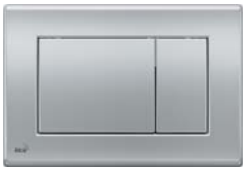
M272 Хром-мат

M278 Черный-мат

M275 Золотой

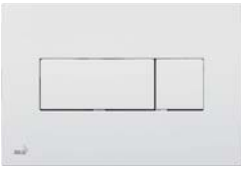
M370 Белый

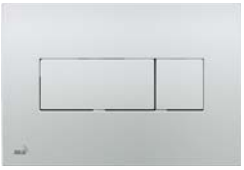
M371 Хром-глянец

M372 Хром-мат

M378 Черный

M375 Золотой

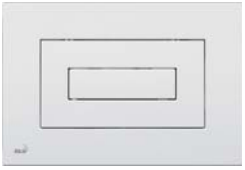
M470 Белый

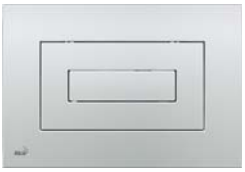
M471 Хром-глянец

M472 Хром-мат

M478 Черный

M475 Золотой

ОСНОВНЫЕ

M1710 Белый

M1710-8 Белый/черный

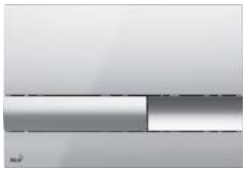

M1741 Хром-глянец

M1718 Черный

M1713 Хром-глянец/мат

M1720-1 Белый/хром-глянец

M1721 Хром-глянец

M1722 Хром-мат

M1728-2 Черный/хром-мат

M1725 Золотой

Количество (упаковка)	25 шт.
Количество (палета)	700 шт.
Материал THIN, ОСНОВНЫЕ	пластик

FLAT ALUNOX (АЛЮМИНИЙ) / FLAT INOX (НЕРЖАВЕЮЩАЯ СТАЛЬ)

TURN Alunox-мат/глянец

TURN-INOX Нержавеющая сталь-полумат/глянец

STING Alunox-мат/глянец

STING-INOX Нержавеющая сталь-полумат/глянец

FUN Alunox-мат

FUN-INOX Нержавеющая сталь-полумат

STRIPE Alunox-мат/глянец

STRIPE-INOX Нержавеющая сталь-полумат/глянец

AIR Alunox-мат

AIR-INOX Нержавеющая сталь-полумат

FLAT COLOUR (ВЫСОКИЙ ГЛЯНЕЦ В ЦВЕТЕ)

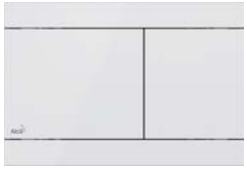

FUN-WHITE Нержавеющая сталь-белый глянец

STRIPE-WHITE Нержавеющая сталь-белый глянец

STRIPE-BLACK Нержавеющая сталь-черный глянец

FLAT GLASS (СТЕКЛО)

STRIPE-GL1200 Стекло-белый

STRIPE-GL1204 Стекло-черный

AIR LIGHT (АЛЮМИНИЙ С ПОДСВЕТКОЙ)

AIR LIGHT Alunox-мат

FLAT ANTIC (БРОНЗА-АНТИК)

FUN-ANTIC Бронза-антик

Количество (упаковка)	10 шт.
Количество (палета)	280 шт.
Материал FLAT ALUNOX	анодированный алюминий, высококачественная сталь
Материал FLAT COLOUR	высококачественная сталь, обработанная цветным лаком
Материал FLAT GLASS	высококачественная сталь, стекло
Материал AIR LIGHT	анодированный алюминий, высококачественная сталь
Материал FLAT BRONZ-ANTIC	латунь с поверхностной обработкой бронза-антик

БЕСКОНТАКТНЫЕ (СТЕКЛО)

NIGHT LIGHT-1 Стекло-черный

NIGHT LIGHT-1-SLIM Стекло-черный

H ОТ III КВ.

NIGHT LIGHT-2 Стекло-черный

NIGHT LIGHT-2-SLIM Стекло-черный

H ОТ III КВ.

NIGHT LIGHT-3 Стекло-черный

NIGHT LIGHT-3-SLIM Стекло-черный

H ОТ III КВ.

Количество (упаковка)	6 шт.
Количество (палета)	96 шт.
Материал	стекло

ANTIVANDAL

M279 Металл

M279S Металл (подключение к сети)

M279SB Металл (подключение к аккумулятору)

M279S-SLIM Металл (подключение к сети) H ОТ III КВ.

Количество (упаковка)	10 шт.
Количество (палета)	280 шт.
Материал	высококачественная сталь

СЕНСОРНЫЕ

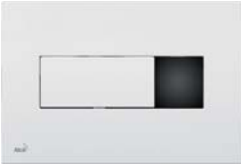

M370S Белый (подключение к сети)

M370SB Белый (подключение к аккумулятору)

M370S-SLIM Белый (подключение к сети) H ОТ III КВ.

M371S Хром-глянец (подключение к сети)

M371SB Хром-глянец (подключение к аккумулятору)

M371S-SLIM Хром-глянец (подключение к сети) H ОТ III КВ.

Количество (упаковка)	10 шт.
Количество (палета)	160 шт.
Материал	пластик

ASP3

Устройство автоматического смыва для унитаза, хром, 12 В (подключение к сети)

ASP3-B

Устройство автоматического смыва для унитаза, хром, 6 В (подключение к аккумулятору)

Количество (упаковка)	12 шт.
Количество (палета)	192 шт.
Материал	высококачественная сталь, хромированный пластик

ASP3-K

Устройство автоматического смыва для унитаза, металл, 12 В (подключение к сети)

ASP3-KB

Устройство автоматического смыва для унитаза, металл, 6 В (подключение к аккумулятору)

Количество (упаковка)	12 шт.
Количество (палета)	192 шт.
Материал	высококачественная сталь

ASP3-KT

Устройство автоматического смыва для унитаза с возможностью мануального смыва, металл, 12 В (подключение к сети)

ASP3-KBT

Устройство автоматического смыва для унитаза с возможностью мануального смыва, металл, 6 В (подключение к аккумулятору)

Количество (упаковка)	12 шт.
Количество (палета)	192 шт.
Материал	высококачественная сталь

ASP4

Устройство автоматического смыва для писсуара, хром, 12 В (подключение к сети)

ASP4-B

Устройство автоматического смыва для писсуара, хром, 6 В (подключение к аккумулятору)

Количество (упаковка)	16 шт.
Количество (палета)	256 шт.
Материал	высококачественная сталь, хромированный пластик

ASP4-K

Устройство автоматического смыва для писсуара, металл, 12 В (подключение к сети)

ASP4-KB

Устройство автоматического смыва для писсуара, металл, 6 В (подключение к аккумулятору)

Количество (упаковка)	16 шт.
Количество (палета)	256 шт.
Материал	высококачественная сталь

ASP4-KT

Устройство автоматического смыва для писсуара с возможностью мануального смыва, металл, 12 В (подключение к сети)

Количество (упаковка)	16 шт.
Количество (палета)	256 шт.
Материал	высококачественная сталь

MPO10

Кнопка пневматического смыва на расстоянии – ручное управление, белый, монтаж: в стену

Количество (упаковка)	10 шт.
Количество (палета)	160 шт.
Материал	АБС, полипропилен

MPO11

Кнопка пневматического смыва на расстоянии – ручное управление, хром-глянец, монтаж: в стену

Количество (упаковка)	10 шт.
Количество (палета)	160 шт.
Материал	хромированный пластик

MPO12

Кнопка пневматического смыва на расстоянии – ножное управление, металл, монтаж: в пол

Количество (упаковка)	10 шт.
Количество (палета)	160 шт.
Материал	нержавеющая сталь, АБС, полипропилен

MPO13

Кнопка пневматического смыва на расстоянии – ножное управление, металл, монтаж: на стену

Количество (упаковка)	10 шт.
Количество (палета)	160 шт.
Материал	нержавеющая сталь, АБС, полипропилен

P120

Защитная панель для скрытых систем инсталляции, alunox-мат

Количество (упаковка)	25 шт.
Количество (палета)	700 шт.
Материал	анодированный алюминий

AEZ310
Блок питания 230 V AC/12 V DC/12 W, IP20

Количество (упаковка)	1 шт.
Количество (палета)	– шт.

AEZ311
Блок питания 230 V AC/12 V DC/30 W, IP20

Количество (упаковка)	1 шт.
Количество (палета)	– шт.

AEZ320
Блок питания 230 V AC/12 V DC/18 W, IP67

Количество (упаковка)	1 шт.
Количество (палета)	– шт.

AEZ331
Аккумулятор для сенсорных устройств

Количество (упаковка)	1 шт.
Количество (палета)	– шт.

AEZ340
Блок питания аккумуляторов AEZ331

Количество (упаковка)	1 шт.
Количество (палета)	– шт.

ТАБЛИЦА НАГРУЗОК ИСТОЧНИКОВ ПИТАНИЯ

Название	Артикул				Артикул	AEZ310	AEZ311	AEZ320	AEZ331 + AEZ340
					Название	Блок питания 230 V AC/12 V DC/12 W, IP20	Блок питания 230 V AC/12 V DC/30 W, IP20	Блок питания 230 V AC/12 V DC/18 W, IP67	Аккумулятор для сенсорных устройств Блок питания аккумуляторов AEZ331
						12 V 10 VA	12 V 30 VA	12 V 18 VA	6 V 1,3 Ah
Сенсорные кнопки, работающие от сети	M279S, M370S, M371S	710 mA	12 V	8,52 W		1	3	2	—
Сенсорные кнопки, работающие от сети SLIM	M279S-SLIM, M370S-SLIM, M371S-SLIM	710 mA	12 V	8,52 W		1	3	2	—
Устройства сенсорного смыва для писсуаров, работающие от сети	ASP4, ASP4-K, ASP4-KT	710 mA	12 V	8,52 W		1	3	2	—
Устройства сенсорного смыва для унитазов, работающие от сети	ASP3, ASP3-K, ASP3-KT	710 mA	12 V	8,52 W		1	3	2	—
Сенсорные кнопки, работающие от аккумулятора	M279SB, M370SB, M371SB	370 mA	6 V	2,22 W		—	—	—	6
Устройства сенсорного смыва для писсуаров, работающие от аккумулятора	ASP4-B, ASP4-KB	370 mA	6 V	2,22 W		—	—	—	6
Устройства сенсорного смыва для унитазов, работающие от аккумулятора	ASP3-B, ASP3-KB, ASP3-KBT	370 mA	6 V	2,22 W		—	—	—	6
AIR LIGHT – Белый	AEZ110	250 mA	12 V	3,0 W		3	10	6	—
AIR LIGHT – Синий	AEZ111	240 mA	12 V	2,9 W		3	10	6	—
AIR LIGHT – Зеленый	AEZ112	250 mA	12 V	3,0 W		3	10	6	—
AIR LIGHT – Красный	AEZ113	250 mA	12 V	3,0 W		3	10	6	—
AIR LIGHT – Радуга	AEZ114	610 mA	12 V	7,3 W		1	4	2	—
ALCA LIGHT – Белый	AEZ120		12 V	5,0 W		2	6	3	—
ALCA LIGHT – Синий	AEZ121		12 V	5,0 W		2	6	3	—
ALCA LIGHT – Зеленый	AEZ122		12 V	5,0 W		2	6	3	—
ALCA LIGHT – Красный	AEZ123		12 V	5,0 W		2	6	3	—
ALCA LIGHT – Радуга	AEZ124		12 V	12,0 W		0	2	1	—

A104/1200

Монтажная рама для умывальника

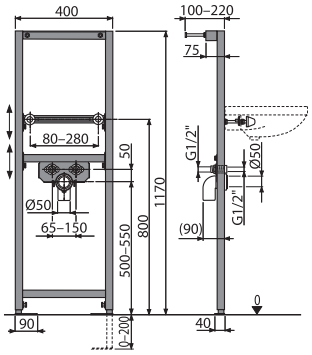

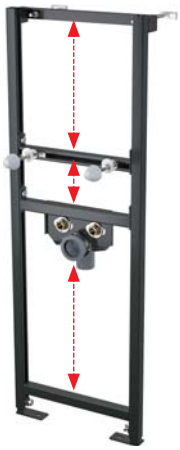

Количество (упаковка)	1 шт.
Количество (палета)	30 шт.
Размеры (шт.)	1195×410×82 мм
Вес (шт.)	8,2992 кг
Высота монтажа	1170 мм

15 ЛЕТ ГАРАНТИИ

A104/1120

Монтажная рама для умывальника

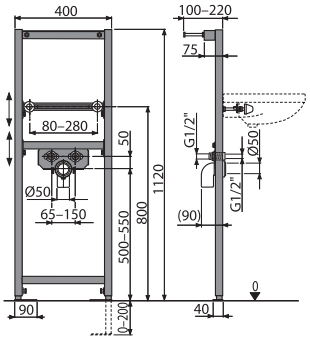

Количество (упаковка)	1 шт.
Количество (палета)	30 шт.
Размеры (шт.)	1195×82×410 мм
Вес (шт.)	5,4278 кг
Высота монтажа	1120 мм

15 ЛЕТ ГАРАНТИИ

A104A/1200

Монтажная рама для умывальника и смесителя

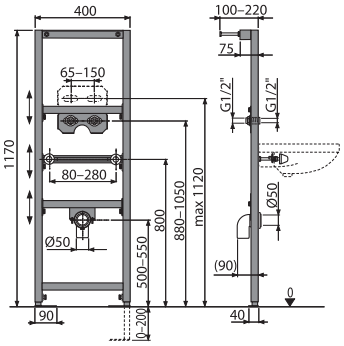

Количество (упаковка)	1 шт.
Количество (палета)	30 шт.
Размеры (шт.)	1195×410×82 мм
Вес (шт.)	9,12 кг
Высота монтажа	1170 мм

15 ЛЕТ ГАРАНТИИ

A104A/1120

Монтажная рама для умывальника и смесителя

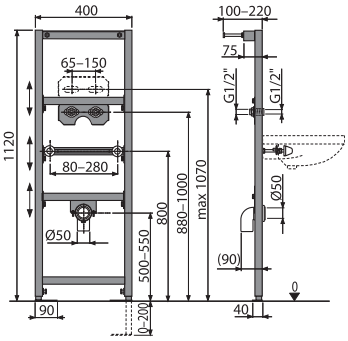

Количество (упаковка)	1 шт.
Количество (палета)	30 шт.
Размеры (шт.)	1195×82×410 мм
Вес (шт.)	6,228 кг
Высота монтажа	1120 мм

15 ЛЕТ ГАРАНТИИ

A104AVS/1200

Монтажная рама для умывальника и смесителя со встроенным сифоном

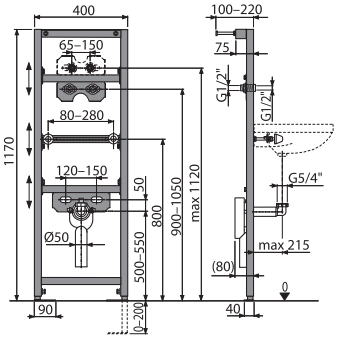

Количество (упаковка)	1 шт.
Количество (палета)	30 шт.
Размеры (шт.)	1195×410×82 мм
Вес (шт.)	9,503 кг
Высота монтажа	1170 мм

15 ЛЕТ ГАРАНТИИ

A104AVS/1120

Монтажная рама для умывальника и смесителя со встроенным сифоном

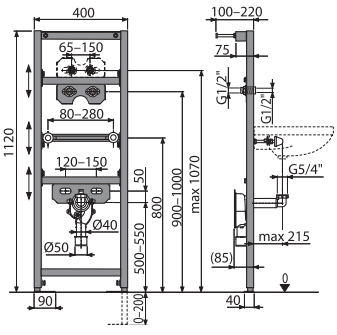

Количество (упаковка)	1 шт.
Количество (палета)	30 шт.
Размеры (шт.)	1195×82×410 мм
Вес (шт.)	6,614 кг
Высота монтажа	1120 мм

15 ЛЕТ ГАРАНТИИ

A104B/1200
Монтажная рама для смесителя

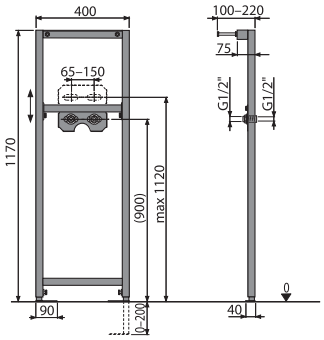

Количество (упаковка)	1 шт.
Количество (палета)	30 шт.
Размеры (шт.)	1195×410×82 мм
Вес (шт.)	2,2264 кг
Высота монтажа	1170 мм

15 ЛЕТ ГАРАНТИИ

A104B/1120
Монтажная рама для смесителя

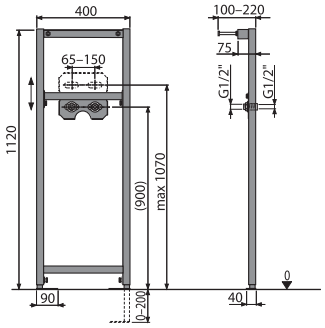

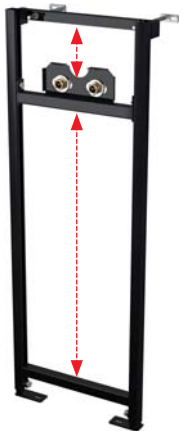

Количество (упаковка)	1 шт.
Количество (палета)	30 шт.
Размеры (шт.)	1195×82×410 мм
Вес (шт.)	4,3765 кг
Высота монтажа	1120 мм

15 ЛЕТ ГАРАНТИИ

A104PB/1120
Монтажная рама для смесителя скрытого монтажа

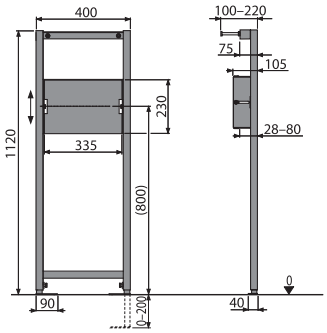

Количество (упаковка)	1 шт.
Количество (палета)	30 шт.
Размеры (шт.)	1195×410×82 мм
Вес (шт.)	4,7348 кг
Высота монтажа	1120 мм

15 ЛЕТ ГАРАНТИИ

A104/1000
Монтажная рама для умывальника

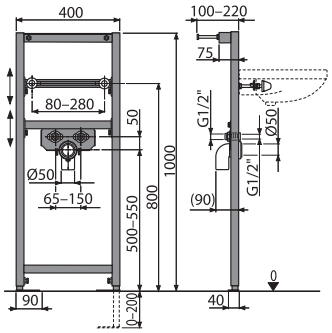

Количество (упаковка)	1 шт.
Количество (палета)	30 шт.
Размеры (шт.)	1195×410×82 мм
Вес (шт.)	7,8799 кг
Высота монтажа	1000 мм

15 ЛЕТ ГАРАНТИИ

A104/850
Монтажная рама для умывальника

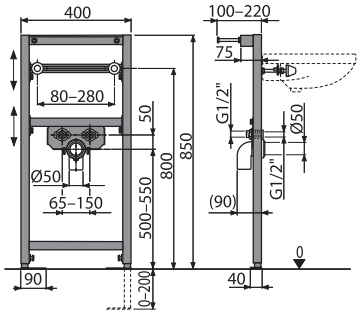

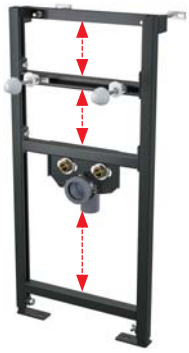

Количество (упаковка)	1 шт.
Количество (палета)	30 шт.
Размеры (шт.)	1195×410×82 мм
Вес (шт.)	5,9232 кг
Высота монтажа	850 мм

15 ЛЕТ ГАРАНТИИ

A105/1200
Монтажная рама для биде

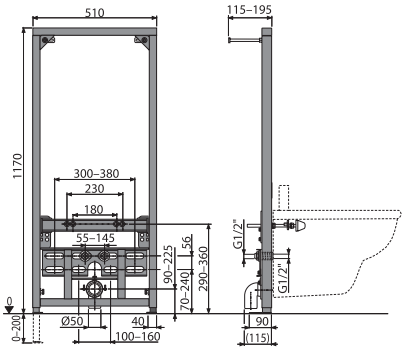

Количество (упаковка)	1 шт.
Количество (палета)	20 шт.
Размеры (шт.)	1190×523×90 мм
Вес (шт.)	11,7195 кг
Высота монтажа	1170 мм

15 ЛЕТ ГАРАНТИИ

A105/1120
Монтажная рама для биде

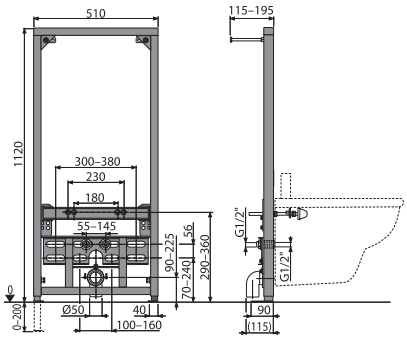

Количество (упаковка)	1 шт.
Количество (палета)	18 шт.
Размеры (шт.)	1190×90×523 мм
Вес (шт.)	11,8373 кг
Высота монтажа	1120 мм

15 ЛЕТ ГАРАНТИИ

A105/1000
Монтажная рама для биде

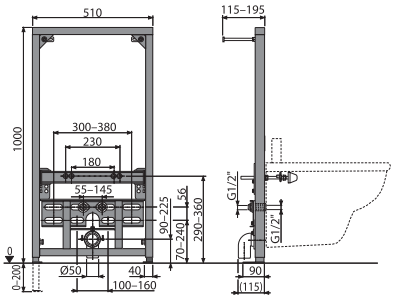

Количество (упаковка)	1 шт.
Количество (палета)	20 шт.
Размеры (шт.)	1190×523×90 мм
Вес (шт.)	10,9313 кг
Высота монтажа	1000 мм

15 ЛЕТ ГАРАНТИИ

A105/850
Монтажная рама для биде

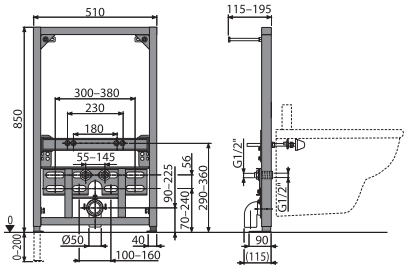

Количество (упаковка)	1 шт.
Количество (палета)	20 шт.
Размеры (шт.)	1190×523×90 мм
Вес (шт.)	10,4653 кг
Высота монтажа	850 мм

15 ЛЕТ ГАРАНТИИ

A105/450
Монтажная рама для биде

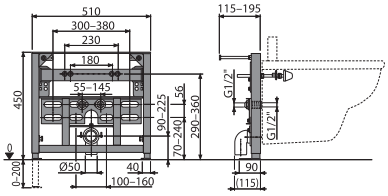

Количество (упаковка)	1 шт.
Количество (палета)	20 шт.
Размеры (шт.)	520×450×90 мм
Вес (шт.)	8,724 кг
Высота монтажа	450 мм

15 ЛЕТ ГАРАНТИИ

A106/1200
Монтажная рама для поручней

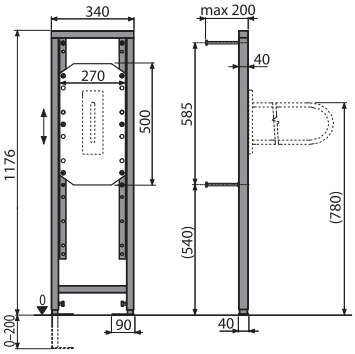

Количество (упаковка)	1 шт.
Количество (палета)	30 шт.
Размеры (шт.)	1195×410×82 мм
Вес (шт.)	11,2411 кг
Высота монтажа	1176 мм

15 ЛЕТ ГАРАНТИИ

A106/1120
Монтажная рама для поручней

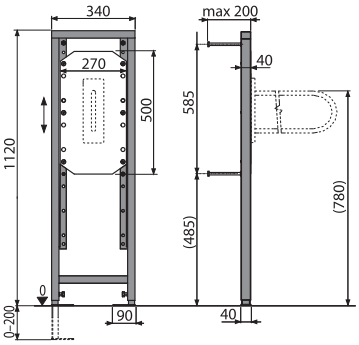

Количество (упаковка)	1 шт.
Количество (палета)	30 шт.
Размеры (шт.)	1195×410×82 мм
Вес (шт.)	11,2151 кг
Высота монтажа	1120 мм

15 ЛЕТ ГАРАНТИИ

A107/1200

Монтажная рама для писсуара

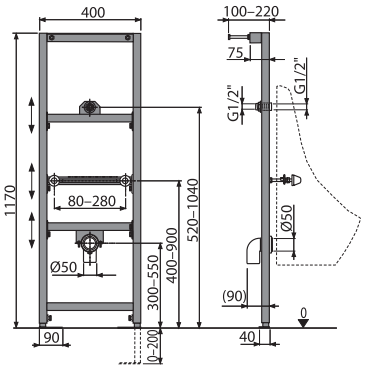

Количество (упаковка)	1 шт.
Количество (палета)	30 шт.
Размеры (шт.)	1195×410×82 мм
Вес (шт.)	8,7329 кг
Высота монтажа	1170 мм

15 ЛЕТ ГАРАНТИИ

A107/1120

Монтажная рама для писсуара

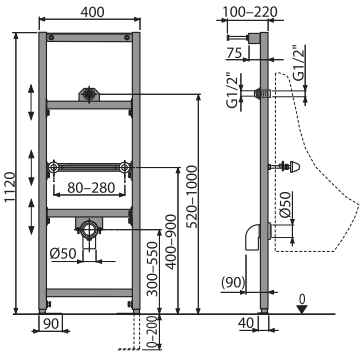

Количество (упаковка)	1 шт.
Количество (палета)	30 шт.
Размеры (шт.)	1195×82×410 мм
Вес (шт.)	5,8706 кг
Высота монтажа	1120 мм

15 ЛЕТ ГАРАНТИИ

A107S/1200

Монтажная рама для писсуара и сенсорного устройства

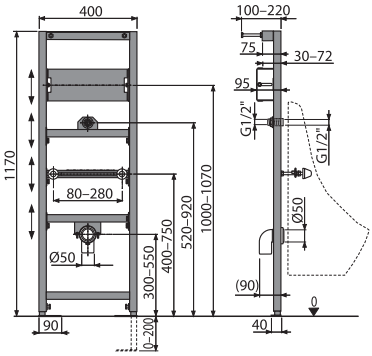

Количество (упаковка)	1 шт.
Количество (палета)	30 шт.
Размеры (шт.)	1195×410×82 мм
Вес (шт.)	9,9233 кг
Высота монтажа	1170 мм

15 ЛЕТ ГАРАНТИИ

A108/1300

Монтажная рама для мойки и смесителя

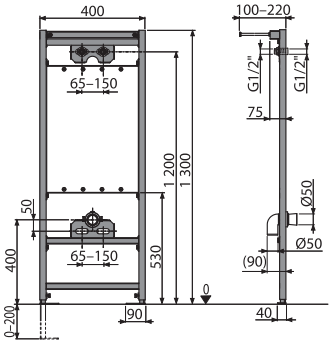

Количество (упаковка)	1 шт.
Количество (палета)	30 шт.
Размеры (шт.)	1195×510×82 мм
Вес (шт.)	12,8705 кг
Высота монтажа	1300 мм

15 ЛЕТ ГАРАНТИИ

A108F/1500

Монтажная рама с бачком для видуара и смесителя, со стоковым коленом DN90/110

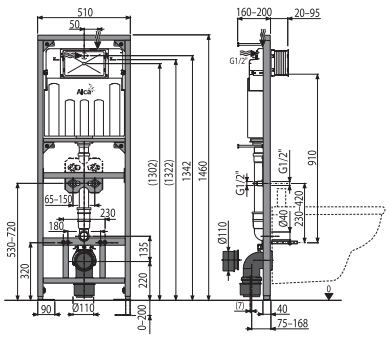

Количество (упаковка)	1 шт.
Количество (палета)	10 шт.
Размеры (шт.)	1460×155×530 мм
Вес (шт.)	17,3481 кг
Высота монтажа	1460 мм

15 ЛЕТ ГАРАНТИИ

A108F/1100

Монтажная рама с бачком для видуара и смесителя, со стоковым коленом DN90/110

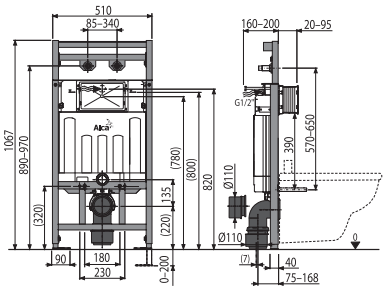

Количество (упаковка)	1 шт.
Количество (палета)	15 шт.
Размеры (шт.)	1195×145×530 мм
Вес (шт.)	15,8606 кг
Высота монтажа	1067 мм

15 ЛЕТ ГАРАНТИИ

A113/1200

Монтажная рама для подвесного унитаза компакт

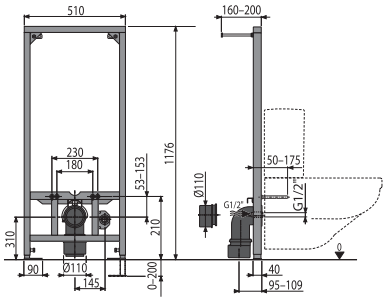

Количество (упаковка)	1 шт.
Количество (палета)	15 шт.
Размеры (шт.)	1195×530×145 мм
Вес (шт.)	11,2567 кг
Высота монтажа	1176 мм

15 ЛЕТ ГАРАНТИИ

A113/1120

Монтажная рама для подвесного унитаза компакт

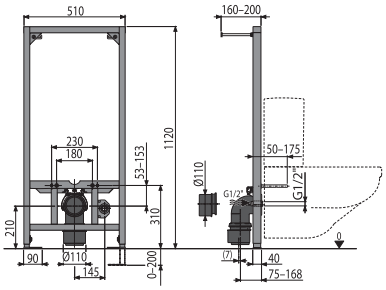

Количество (упаковка)	1 шт.
Количество (палета)	15 шт.
Размеры (шт.)	1195×145×530 мм
Вес (шт.)	11,1765 кг
Высота монтажа	1120 мм

15 ЛЕТ ГАРАНТИИ

A114/1200

Монтажная рама для подвесного унитаза

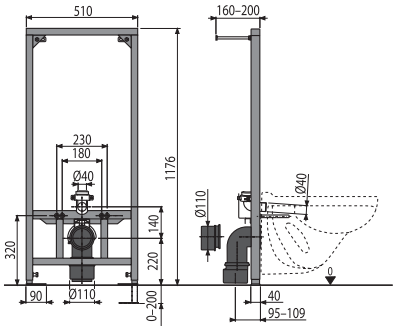

Количество (упаковка)	1 шт.
Количество (палета)	15 шт.
Размеры (шт.)	1195×530×145 мм
Вес (шт.)	12,6007 кг
Высота монтажа	1176 мм

15 ЛЕТ ГАРАНТИИ

A114/1120

Монтажная рама для подвесного унитаза

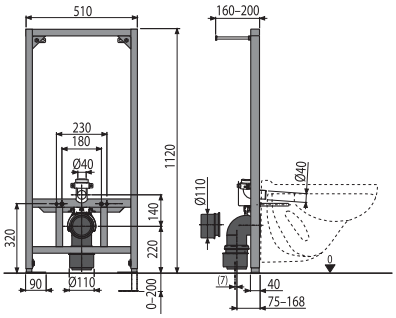

Количество (упаковка)	1 шт.
Количество (палета)	15 шт.
Размеры (шт.)	1195×145×530 мм
Вес (шт.)	11,3765 кг
Высота монтажа	1120 мм

15 ЛЕТ ГАРАНТИИ

A114S/1200

Монтажная рама для подвесного унитаза и сенсорного устройства

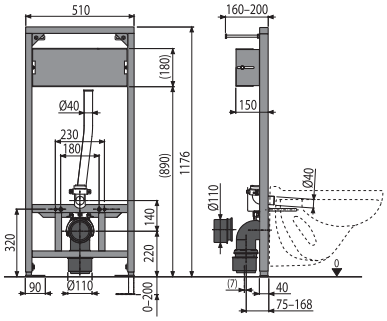

Количество (упаковка)	1 шт.
Количество (палета)	15 шт.
Размеры (шт.)	1195×530×145 мм
Вес (шт.)	13,2026 кг
Высота монтажа	1176 мм

15 ЛЕТ ГАРАНТИИ

A117B

Монтажная рама для смесителя, установка в гипсокартонную конструкцию

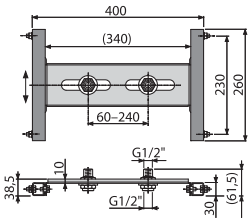

Количество (упаковка)	20 шт.
Количество (палета)	160 шт.
Размеры (шт.)	370×80×140 мм
Вес (шт.)	1,9108 кг
Высота монтажа	– мм

15 ЛЕТ ГАРАНТИИ

A117PB

Монтажная рама для смесителя скрытого монтажа, установка в гипсокартонную конструкцию

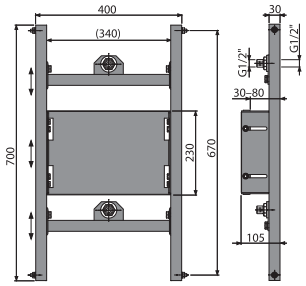

Количество (упаковка)	1 шт.
Количество (палета)	40 шт.
Размеры (шт.)	800×133×470 мм
Вес (шт.)	6,3274 кг
Высота монтажа	– мм

15 ЛЕТ ГАРАНТИИ

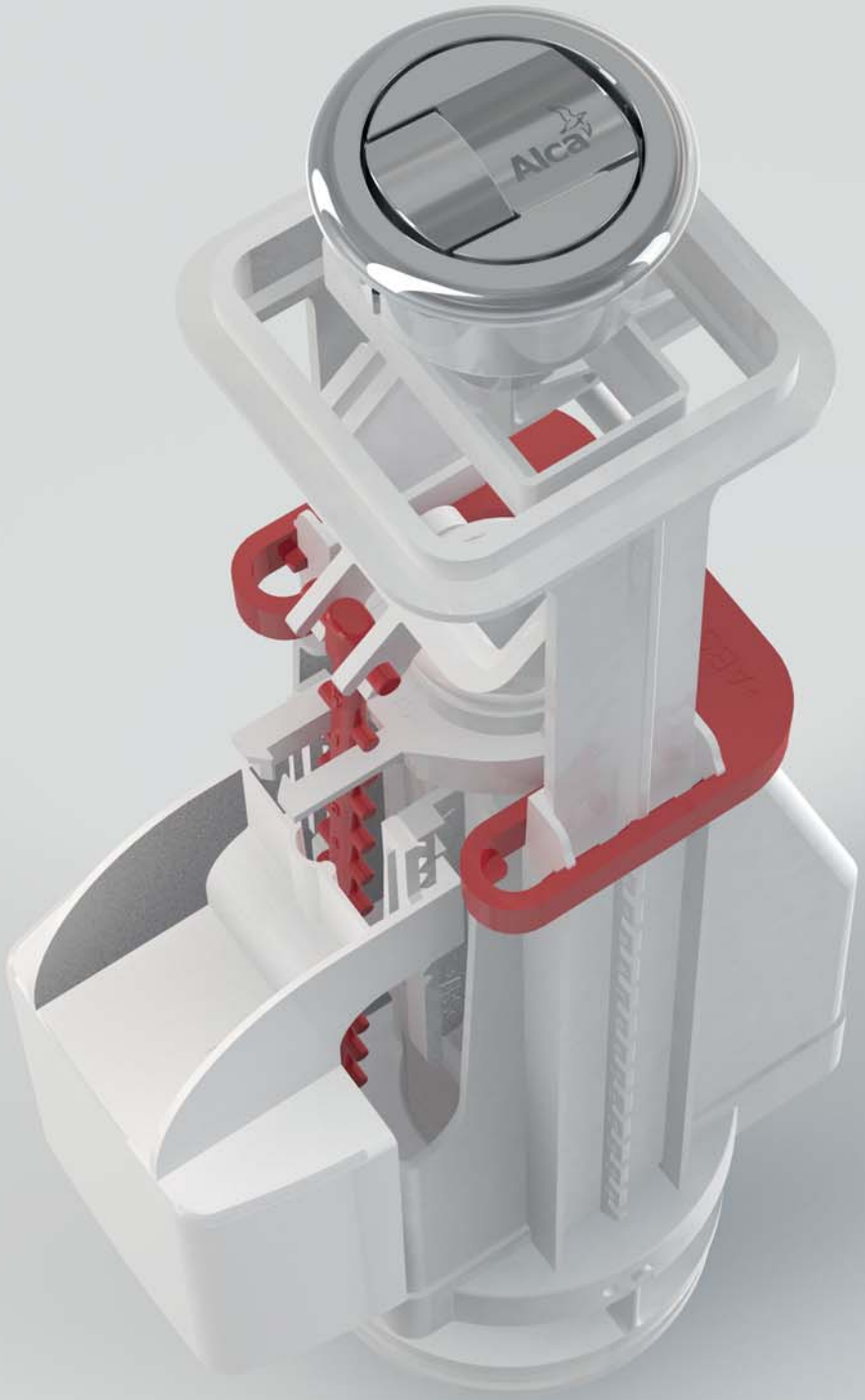
Alca

Арматура

Впускные механизмы 42
Сливные механизмы 43
Пластмассовые бачки для унитаза 44
Выпускные комплекты 45
Арматура – комплектующие 47

A15-1/2"
Впускной механизм с боковой подводкой для керамических бачков

Количество (упаковка)	75 шт.
Количество (палета)	1200 шт.
Материал	АБС

A15-3/8"
Впускной механизм с боковой подводкой для керамических бачков

Количество (упаковка)	75 шт.
Количество (палета)	1200 шт.
Материал	АБС

A15P-1/2"
Впускной механизм с боковой подводкой для пластиковых бачков

Количество (упаковка)	75 шт.
Количество (палета)	1200 шт.
Материал	АБС

A15P-3/8"
Впускной механизм с боковой подводкой для пластиковых бачков

Количество (упаковка)	75 шт.
Количество (палета)	1200 шт.
Материал	АБС

A16-1/2"
Впускной механизм с боковой подводкой и металлической резьбой для керамических бачков

Количество (упаковка)	75 шт.
Количество (палета)	1200 шт.
Материал	АБС

A16-3/8"
Впускной механизм с боковой подводкой и металлической резьбой для керамических бачков

Количество (упаковка)	75 шт.
Количество (палета)	1200 шт.
Материал	АБС

A16M-3/8"
Впускной механизм с боковой подводкой и металлической резьбой для пластиковых бачков и скрытых систем инсталляции

Количество (упаковка)	75 шт.
Количество (палета)	1200 шт.
Материал	АБС

A16P-3/8"
Впускной механизм с боковой подводкой и металлической резьбой для пластиковых бачков

Количество (упаковка)	75 шт.
Количество (палета)	1200 шт.
Материал	АБС

A17-1/2"
Впускной механизм с нижней подводкой

Количество (упаковка)	50 шт.
Количество (палета)	800 шт.
Материал	АБС

A17-3/8"
Впускной механизм с нижней подводкой

Количество (упаковка)	50 шт.
Количество (палета)	800 шт.
Материал	АБС

A18-1/2"
Впускной механизм с нижней подводкой и металлической резьбой

Количество (упаковка)	50 шт.
Количество (палета)	800 шт.
Материал	АБС

A18-3/8"
Впускной механизм с нижней подводкой и металлической резьбой

Количество (упаковка)	50 шт.
Количество (палета)	800 шт.
Материал	АБС

A2000
Сливной механизм со СТОП кнопкой

Количество (упаковка)	25 шт.
Количество (палета)	400 шт.
Материал	АБС

A05
Сливной механизм с удлиненной СТОП кнопкой

Количество (упаковка)	25 шт.
Количество (палета)	400 шт.
Материал	АБС

A08A
Сливной механизм с двойной кнопкой

Количество (упаковка)	16 шт.
Количество (палета)	256 шт.
Материал	АБС

A02
Сливной механизм для низко расположенного бачка

Количество (упаковка)	25 шт.
Количество (палета)	400 шт.
Материал	АБС

A03
Сливной механизм для высоко расположенного бачка

Количество (упаковка)	25 шт.
Количество (палета)	400 шт.
Материал	АБС

A03A
Сливной механизм для высоко расположенного бачка

Количество (упаковка)	35 шт.
Количество (палета)	560 шт.
Материал	АБС

A06
Сливной механизм для скрытых систем инсталляции

Количество (упаковка)	25 шт.
Количество (палета)	400 шт.
Материал	АБС

A06E
Сливной механизм ECOLOGY для скрытых систем инсталляции

Количество (упаковка)	25 шт.
Количество (палета)	400 шт.
Материал	АБС

A06/850
Сливной механизм для сниженных скрытых систем инсталляции, высота 850 мм

Количество (упаковка)	25 шт.
Количество (палета)	400 шт.
Материал	АБС

A07
Сливной механизм для низко расположенного бачка A93

Количество (упаковка)	25 шт.
Количество (палета)	400 шт.
Материал	АБС

A09A
Сливной механизм для Slimmodul

Количество (упаковка)	20 шт.
Количество (палета)	256 шт.
Материал	АБС

A09B
Сливной механизм для Slimmodul

Количество (упаковка)	50 шт.
Количество (палета)	800 шт.
Материал	АБС

A93-1/2"
Универсальный бачок для унитаза ALCA UNI DUAL

A93-3/8"
Универсальный бачок для унитаза ALCA UNI DUAL

Количество (упаковка)	1 шт.
Количество (палета)	58 шт.

A94-1/2"
Универсальный бачок для унитаза ALCA UNI Старт/Стоп

A94-3/8"
Универсальный бачок для унитаза ALCA UNI Старт/Стоп

Количество (упаковка)	1 шт.
Количество (палета)	58 шт.

A95
Водосливная труба DN32, состоящая из двух частей + прокладка гофрированная

Количество (упаковка)	1 шт.
Количество (палета)	– шт.

A950
Водосливная труба, комплект DN35

Количество (упаковка)	1 шт.
Количество (палета)	– шт.

SA2000-1/2"
Выпускной комплект со СТОП кнопкой
В комплекте: A15-1/2", A2000, заглушка, крепления, уплотнение

Количество (упаковка)	20 шт.
Количество (палета)	320 шт.

SA2000-3/8"
Выпускной комплект со СТОП кнопкой
В комплекте: A15-3/8", A2000, заглушка, крепления, уплотнение

Количество (упаковка)	20 шт.
Количество (палета)	320 шт.

SA2000K-1/2"
Выпускной комплект со СТОП кнопкой
В комплекте: A16-1/2", A2000, заглушка, крепления, уплотнение

Количество (упаковка)	20 шт.
Количество (палета)	320 шт.

SA2000K-3/8"
Выпускной комплект со СТОП кнопкой
В комплекте: A16-3/8", A2000, заглушка, крепления, уплотнение

Количество (упаковка)	20 шт.
Количество (палета)	320 шт.

SA2000S-1/2"
Выпускной комплект со СТОП кнопкой
В комплекте: A17-1/2", A2000, крепления, уплотнение

Количество (упаковка)	20 шт.
Количество (палета)	320 шт.

SA2000S-3/8"
Выпускной комплект со СТОП кнопкой
В комплекте: A17-3/8", A2000, крепления, уплотнение

Количество (упаковка)	20 шт.
Количество (палета)	320 шт.

SA2000SK-1/2"
Выпускной комплект со СТОП кнопкой
В комплекте: A18-1/2", A2000, крепления, уплотнение

Количество (упаковка)	20 шт.
Количество (палета)	320 шт.

SA2000SK-3/8"
Выпускной комплект со СТОП кнопкой
В комплекте: A18-3/8", A2000, крепления, уплотнение

Количество (упаковка)	20 шт.
Количество (палета)	320 шт.

SA08A-1/2"
Выпускной комплект с двойной кнопкой
В комплекте: A15-1/2", A08A, заглушка, крепления, уплотнение

Количество (упаковка)	16 шт.
Количество (палета)	256 шт.

SA08A-3/8"
Выпускной комплект с двойной кнопкой
В комплекте: A15-3/8", A08A, заглушка, крепления, уплотнение

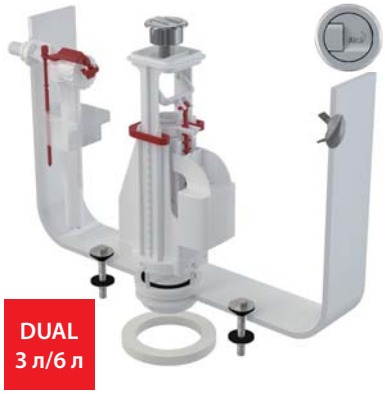

Количество (упаковка)	16 шт.
Количество (палета)	256 шт.

SA08AK-1/2"
Выпускной комплект с двойной кнопкой
В комплекте: A16-1/2", A08A, заглушка, крепления, уплотнение

Количество (упаковка)	16 шт.
Количество (палета)	256 шт.

SA08AK-3/8"
Выпускной комплект с двойной кнопкой
В комплекте: A16-3/8", A08A, заглушка, крепления, уплотнение

Количество (упаковка)	16 шт.
Количество (палета)	256 шт.

SA08AS-1/2"
Выпускной комплект с двойной кнопкой
В комплекте: A17-1/2", A08A, крепления, уплотнение

Количество (упаковка)	16 шт.
Количество (палета)	256 шт.

SA08AS-3/8"
Выпускной комплект с двойной кнопкой
В комплекте: A17-3/8", A08A, крепления, уплотнение

Количество (упаковка)	16 шт.
Количество (палета)	256 шт.

SA08ASK-1/2"
Выпускной комплект с двойной кнопкой
В комплекте: A18-1/2", A08A, крепления, уплотнение

Количество (упаковка)	16 шт.
Количество (палета)	256 шт.

SA08ASK-3/8"
Выпускной комплект с двойной кнопкой
В комплекте: A18-3/8", A08A, крепления, уплотнение

Количество (упаковка)	16 шт.
Количество (палета)	256 шт.

V0018-ND
Обрамление кнопки (сливной механизм A2000)

Количество (упаковка)	1 шт.
Количество (палета)	– шт.

P0014-ND
Кнопка хромированная (A05)

Количество (упаковка)	1 шт.
Количество (палета)	– шт.

V0011-ND
Кнопка хромированная (A2000)

Количество (упаковка)	1 шт.
Количество (палета)	– шт.

V0296-ND
Кнопка хромированная (A08A)

Количество (упаковка)	1 шт.
Количество (палета)	– шт.

V0015-ND
Прокладка 64×30×2

Количество (упаковка)	1 шт.
Количество (палета)	– шт.

N0020-ND
Заглушка хромированная

Количество (упаковка)	1 шт.
Количество (палета)	– шт.

Сиденья для унитаза

Сиденья для унитаза Antibacterial 52
Сиденья для унитаза Basic 52
Сиденья для унитаза Дюропласт 54
Сиденья для унитаза SOFTCLOSE 56
Сиденья для унитаза SLIM 58
Сиденья для унитаза – петли 60

Сиденья для унитаза

Система SOFTCLOSE – опускание сиденья с замедлением

Система SOFTCLOSE характеризуется замедленным закрыванием сиденья. С помощью специального механизма петель обеспечивается плавное и тихое закрытие сиденья и крышки. Данная система предотвратит ваш унитаз от механических повреждений при случайном падении сидения. Также обеспечивается безопасность и комфорт для пользователя. Эта система особенно подходит для общественных мест или для семей с детьми.

Antibacterial

Большинство сидений для унитаза ALCA обладают антибактериальными свойствами благодаря серебросодержащему покрытию. Тестирование показало, что на поверхности сиденья снижается плотность бактерий.

Duroplast

Широкий ассортимент высококачественных сидений для унитаза из дюропласта удовлетворит потребности даже самых требовательных клиентов. Дюропласт является материалом, который значительно снижает ощущение дискомфорта при соприкосновении с холодной поверхностью сиденья.

CLICK-система для легкой чистки

CLICK-система в петлях крышки упрощает и ускоряет очистку унитаза и сиденья. Нажатием двух кнопок с внутренней стороны крепления, сиденье высвобождается с насадки и легко снимается с унитаза. Сиденье можно быстро вернуть в исходное положение путем установки его на петли.

Система настройки креплений для идеальной совместимости

Система установки сидений ALCA на унитазы своей конструкцией гарантирует максимально возможный диапазон регулировки петель. Установка вместе с универсальной формой сиденья позволяет использовать их для большинства унитазов. Петли изготовлены из нержавеющей стали и для максимального слияния с керамикой окрашены белой порошковой краской, обеспечивающей их длительный срок службы и высокую прочность.

Удобный верхний монтаж

Для сидений из дюропласта с системой CLICK мы предлагаем помимо классических петель с нижним монтажом и петли для верхнего монтажа. Они разработаны специально для использования в унитазах с ограниченным пространством для полного затягивания петли со дна чаши, или так называемого приставного унитаза, у которых возможен только монтаж сверху.

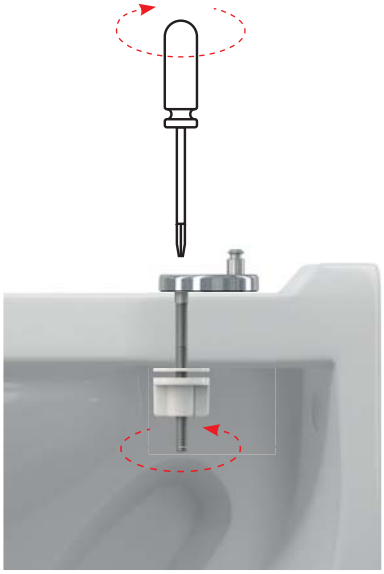

Интегрированный детский вкладыш с магнитным креплением

Сиденья для унитаза из дюропласта A603 и A606 оснащены полностью интегрированным детским вкладышем. Он прикреплен к крышке сиденья магнитом и может быть удален при необходимости. Вкладыш изготовлен из легкого полипропилена, чтобы ребенок мог безопасно и легко пользоваться им.

Цветные сиденья и сиденья с печатью

Сиденья для унитаза ALCA из дюропласта стандартно имеют четыре цветовых варианта: белый, светло-коричневый, светло-бежевый и фисташковый. Мы также предлагаем сиденья с цветной печатью трех мотивов – цветок, ракушки и дзен.

A60
Сиденье для унитаза Antibacterial

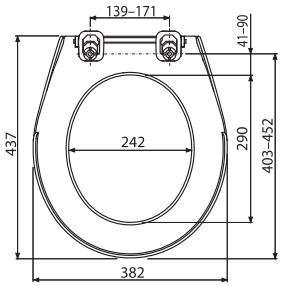

ANTI BACTERIAL

Количество (упаковка)	13 шт.
Количество (палета)	208 шт.
Петли	P0009-ND
Материал	полипропилен с антибактериальными свойствами

A68
Детское сиденье для унитаза

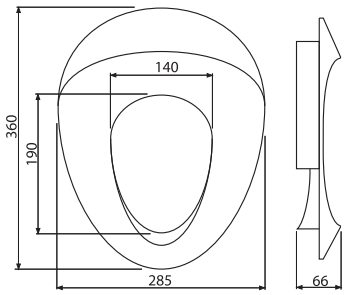

Количество (упаковка)	7 шт.
Количество (палета)	252 шт.
Петли	–
Материал	полипропилен

A3550
Сиденье для унитаза

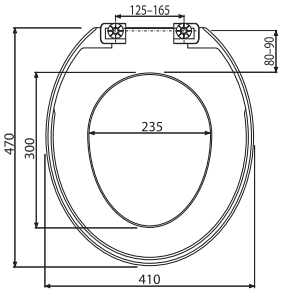

Количество (упаковка)	15 шт.
Количество (палета)	300 шт.
Петли	–
Материал	полипропилен

A3551
Сиденье для унитаза

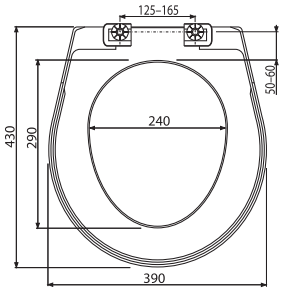

Количество (упаковка)	15 шт.
Количество (палета)	300 шт.
Петли	–
Материал	полипропилен

A3553
Сиденье для унитаза

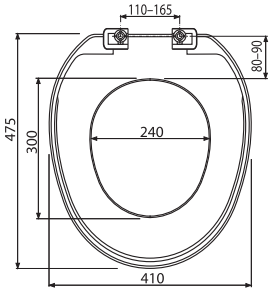

Количество (упаковка)	21 шт.
Количество (палета)	336 шт.
Петли	–
Материал	полипропилен

A60 – ТАБЛИЦА СОВМЕСТИМОСТИ

	✓✓	✓
Производитель	Тип	Тип
ALCAPLAST	Alca, Rimflow, Grand (C)	
CERSANIT	President (C), Terra	Solari (C)
IDEAL STANDARD	Eurovit (Ecco) (C), Eurovit (Ecco), Simplicity, Simplicity (C), Vidima SevaMix (C), Ulysse 2 (C)	
JIKA	Mio, Lyra (C), Lyra Plus (C), Dino, Easy / Olymp, Olymp (C), Zeta (C), Zeta Plus (C), Roman (C), Lukas, Norma (C), Euroline (C), Deep New Handicap	
KOLO	Style, Nova top, Napoli (C), Rekord (C), Rekord	Primo, Piano (C)
SANITEC / KERAMAG		Renova Nr. 1
VITRA	Concept 100 (Ptáček), SeaBay (C), Pera	
VILLEROY & BOCH	Omnia, Omnia Pro, Omnia Compact	

A3550, A3553 – ТАБЛИЦА СОВМЕСТИМОСТИ

	✓✓	✓
Производитель	Тип	Тип
ALCAPLAST		Alca
CERSANIT		Delfi
IDEAL STANDARD	Vidima SevaMix (C), Ulysse 2 (C)	Simplicity, Simplicity (C), Eurovit (C), Eurovit
JIKA	Dino Rimless	Lyra Plus, Tigo, Tigo (C), Zeta
PTÁČEK		Easy, Concept
RICHTER + FRENZEL	Optiline Europa	
WINKIEL		Lecico (C)

A3551 – ТАБЛИЦА СОВМЕСТИМОСТИ

	✓✓	✓
Производитель	Тип	Тип
ALCAPLAST	Grand (C)	
JIKA	Lyra Plus (C), Lyra (C)	
PTÁČEK	Easy (C), Concept (C)	

✓✓ = сиденье для унитаза, полностью совместимое с керамикой

✓ = сиденье для унитаза, частично совместимое с керамикой

(C) = напольный унитаз

A601
Сиденье для унитаза Дюропласт

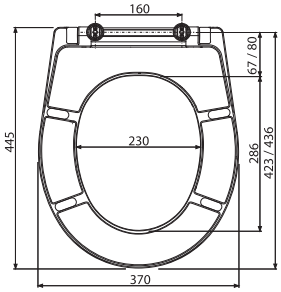

ANTI BACTERIAL

Количество (упаковка)	5 шт.
Количество (палета)	120 шт.
Петли	P096
Материал	Дюропласт с антибактериальными свойствами

A602
Сиденье для унитаза универсальное, Дюропласт

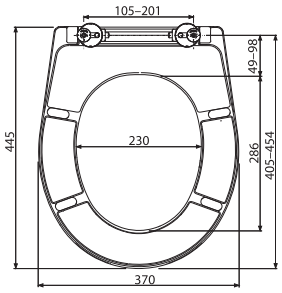

ANTI BACTERIAL CLICK SYSTEM

Количество (упаковка)	5 шт.
Количество (палета)	120 шт.
Петли	P106B
Материал	Дюропласт с антибактериальными свойствами

A603
Сиденье для унитаза универсальное со встроенным вкладышем, Дюропласт

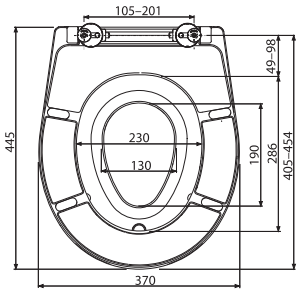

ANTI BACTERIAL CLICK SYSTEM

Количество (упаковка)	5 шт.
Количество (палета)	120 шт.
Петли	P106B
Материал / Материал вкладыша	Дюропласт с антибактериальными свойствами / полипропилен с антибактериальными свойствами

A601 BAHAMA
Сиденье для унитаза Дюропласт

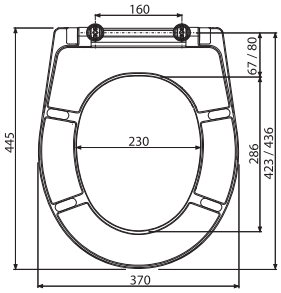

ANTI BACTERIAL

Количество (упаковка)	5 шт.
Количество (палета)	120 шт.
Петли	P096
Материал	Дюропласт с антибактериальными свойствами

A601 PERGAMON
Сиденье для унитаза Дюропласт

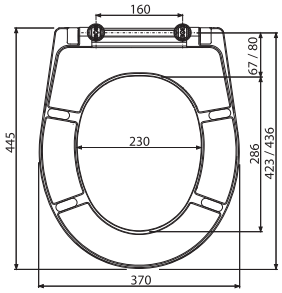

ANTI BACTERIAL

Количество (упаковка)	5 шт.
Количество (палета)	120 шт.
Петли	P096
Материал	Дюропласт с антибактериальными свойствами

A601 PISTACHIO
Сиденье для унитаза Дюропласт

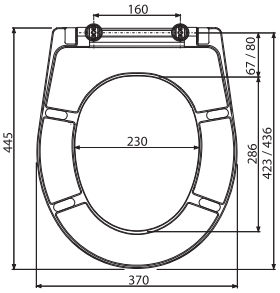

ANTI BACTERIAL

Количество (упаковка)	5 шт.
Количество (палета)	120 шт.
Петли	P096
Материал	Дюропласт с антибактериальными свойствами

A601 – ТАБЛИЦА СОВМЕСТИМОСТИ

	✓✓	✓
Производитель	Тип	Тип
ALCAPLAST	Alca, Rimflow	
CERSANIT	Terra, President (C)	Delfi
FAYANS	Neo	
GUSTAVSBERG	Saval	Nautic
IDEAL STANDARD	Eurovit, Simplicity (C), Simplicity	Eurovit (C), Ulysse 2 (C), Vidima SevaMix
JIKA	Easy / Olymp, Zeta Plus (C), Roman (C)	Tigo, Olymp, Deep New Handicap
KERAMAG		Renova
KERAMIN	Omega (C)	
KOLO	Rekord (C)	Primo, Rekord / Krainer
SANINDUSA	Cetus	

A602, A603 – ТАБЛИЦА СОВМЕСТИМОСТИ

	✓✓	✓
Производитель	Тип	Тип
ALCAPLAST	Alca, Rimflow	
ALFÖLDI	Saval, Bázis, Solinár	
CERSANIT	Terra, Lotos, Classic, Ellada, Eko-2000, Koral, Atlantic, Solari, Family, Meteor, Trento, Relax	Iryda, Olimpia, Prezident, Roma, Merida, Delfi
DOLOMITE	Garda	
FAYANS	Neo	
GUSTAVSBERG	Saval, Nautic	
IDEAL STANDARD	Eurovit, Simplicity (C), Simplicity, Storm, Seva M, Seva Mega	Eurovit (C), SevaMix
JIKA	Easy / Olymp, Dino, Roma, Lyra, Norma	Easy / Zeta (C), Tigo, Deep New Handicap
KERAMAG		Renova Nr.1
KERAMIN	Omega (C)	
KERASAN	Godia	
KOLO	Rekord, Idol, Impuls, Primo	Nova Top, Rekord / Krainer
MONDIAL	4031	
MULTI	Eur	
ROCA	Zoom	
ROSA	Elegans, Komfort, Evro, Premier, Ressa	
SAMARSKJI STROJFARFOR	Sanata	
SANINDUSA	Cetus	
SANTEK	Boreal, Briz	
SANTERI		Vita, Sonata
VILLEROY BOCH		O.novo
VITRA	Saval	

✓✓ = сиденье для унитаза, полностью совместимое с керамикой

✓ = сиденье для унитаза, частично совместимое с керамикой

(C) = напольный унитаз

A604
Сиденье для унитаза универсальное SOFTCLOSE, Дюропласт

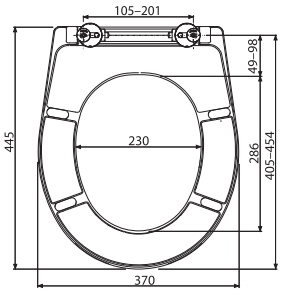

ANTI BACTERIAL | CLICK SYSTEM | SOFT CLOSE

Количество (упаковка)	5 шт.
Количество (палета)	120 шт.
Петли	P106B
Материал	Дюропласт с антибактериальными свойствами

A606
Сиденье для унитаза универсальное SOFTCLOSE со встроенным вкладышем, Дюропласт

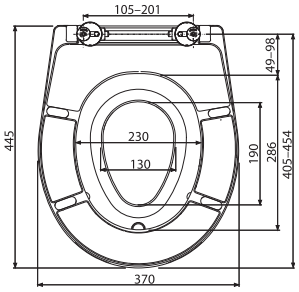

ANTI BACTERIAL | CLICK SYSTEM | SOFT CLOSE

Количество (упаковка)	5 шт.
Количество (палета)	120 шт.
Петли	P106B
Материал	Дюропласт с антибактериальными свойствами

P102
Сиденье для унитаза – интегрированный вкладыш

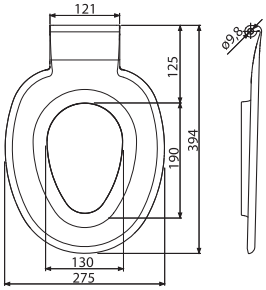

ANTI BACTERIAL

Количество (упаковка)	20 шт.
Количество (палета)	320 шт.
Петли	–
Материал	полипропилен с антибактериальными свойствами

A604 BAHAMA
Сиденье для унитаза универсальное SOFTCLOSE, Дюропласт

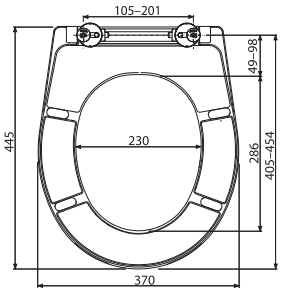

ANTI BACTERIAL | CLICK SYSTEM | SOFT CLOSE

Количество (упаковка)	5 шт.
Количество (палета)	120 шт.
Петли	P106B
Материал	Дюропласт с антибактериальными свойствами

A604 PERGAMON
Сиденье для унитаза универсальное SOFTCLOSE, Дюропласт

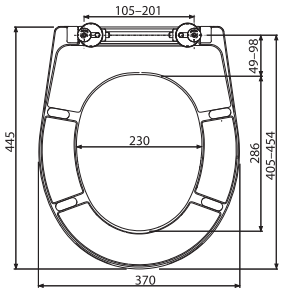

ANTI BACTERIAL | CLICK SYSTEM | SOFT CLOSE

Количество (упаковка)	5 шт.
Количество (палета)	120 шт.
Петли	P106B
Материал	Дюропласт с антибактериальными свойствами

A604 PISTACHIO
Сиденье для унитаза универсальное SOFTCLOSE, Дюропласт

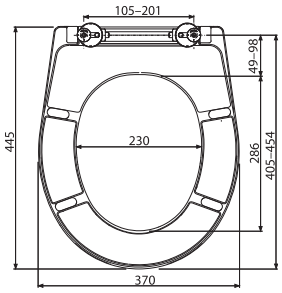

ANTI BACTERIAL | CLICK SYSTEM | SOFT CLOSE

Количество (упаковка)	5 шт.
Количество (палета)	120 шт.
Петли	P106B
Материал	Дюропласт с антибактериальными свойствами

A604 FLOWER

Сиденье для унитаза универсальное SOFTCLOSE, Дюропласт

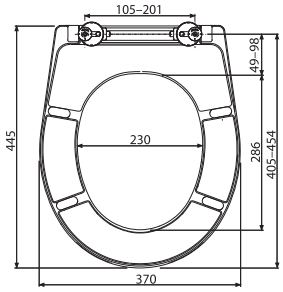

ANTI BACTERIAL | CLICK SYSTEM | SOFT CLOSE

Количество (упаковка)	5 шт.
Количество (палета)	120 шт.
Петли	P106B
Материал	Дюропласт с антибактериальными свойствами

A604 SHELL

Сиденье для унитаза универсальное SOFTCLOSE, Дюропласт

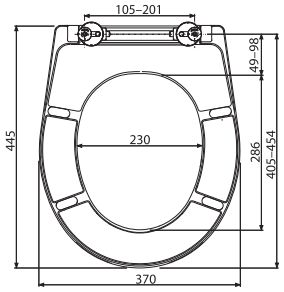

ANTI BACTERIAL | CLICK SYSTEM | SOFT CLOSE

Количество (упаковка)	5 шт.
Количество (палета)	120 шт.
Петли	P106B
Материал	Дюропласт с антибактериальными свойствами

A604 ZEN

Сиденье для унитаза универсальное SOFTCLOSE, Дюропласт

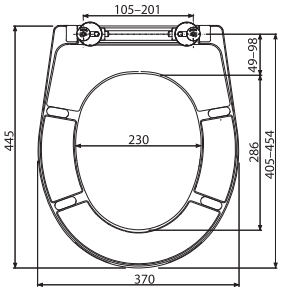

ANTI BACTERIAL | CLICK SYSTEM | SOFT CLOSE

Количество (упаковка)	5 шт.
Количество (палета)	120 шт.
Петли	P106B
Материал	Дюропласт с антибактериальными свойствами

A604, A606 – ТАБЛИЦА СОВМЕСТИМОСТИ

	✓✓	✓
Производитель	Тип	Тип
ALCAPLAST	Alca, Rimflow	
ALFÖLDI	Saval, Bázis, Solinár	
CERSANIT	Terra, Lotos, Classic, Ellada, Eko-2000, Koral, Atlantic, Solari, Family, Meteor, Trento, Relax	Iryda, Olimpia, Prezident, Roma, Merida, Delfi
DOLOMITE	Garda	
FAYANS	Neo	
GUSTAVSBERG	Saval, Nautic	
IDEAL STANDARD	Eurovit, Simplicity (C), Simplicity, Storm, Seva M, Seva Mega	Eurovit (C), SevaMix
JIKA	Easy / Olymp, Dino, Roma, Lyra, Norma	Easy / Zeta (C), Tigo, Deep New Handicap
KERAMAG		Renova Nr.1
KERAMIN	Omega (C)	
KERASAN	Godia	
KOLO	Rekord, Idol, Impuls, Primo	Nova Top, Rekord / Krainer
MONDIAL	4031	
MULTI	Eur	
ROCA	Zoom	
ROSA	Elegans, Komfort, Evro, Premier, Ressa	
SAMARSKJI STROJFARFOR	Sanata	
SANINDUSA	Cetus	
SANTEK	Boreal, Briz	
SANTERI		Vita, Sonata
VILLEROY BOCH		O.novo
VITRA	Saval	

✓✓ = сиденье для унитаза, полностью совместимое с керамикой

✓ = сиденье для унитаза, частично совместимое с керамикой

(C) = напольный унитаз

A66
Сиденье для унитаза SOFTCLOSE, Дюропласт

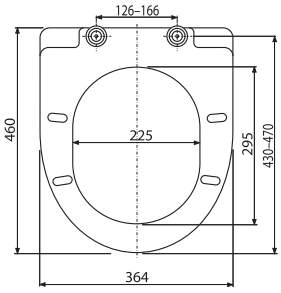

Количество (упаковка)	5 шт.
Количество (палета)	80 шт.
Петли	Z0137B-ND
Материал	Дюропласт

A67
Сиденье для унитаза SOFTCLOSE, Дюропласт

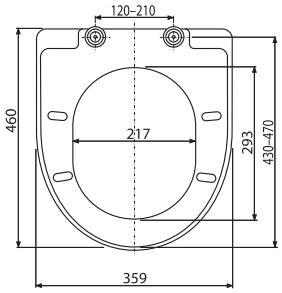

Количество (упаковка)	5 шт.
Количество (палета)	80 шт.
Петли	Z0137B-ND
Материал	Дюропласт

A674S
Сиденье для унитаза SOFTCLOSE, Дюропласт

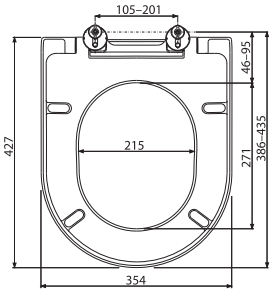

Количество (упаковка)	5 шт.
Количество (палета)	120 шт.
Петли	P106B
Материал	Дюропласт

A67SLIM
Сиденье для унитаза SLIM SOFTCLOSE, Дюропласт

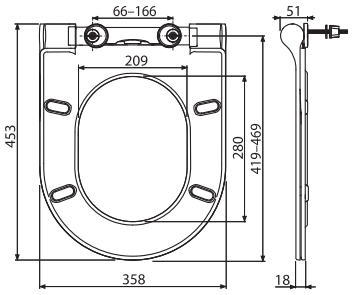

Количество (упаковка)	5 шт.
Количество (палета)	80 шт.
Петли	Z0952-ND
Материал	Дюропласт

A64SLIM
Сиденье для унитаза SLIM SOFTCLOSE, Дюропласт

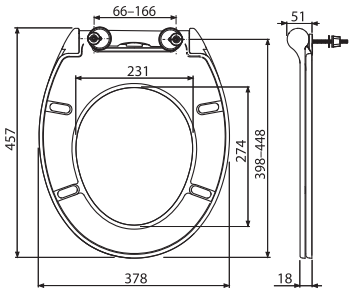

Количество (упаковка)	5 шт.
Количество (палета)	80 шт.
Петли	Z0952-ND
Материал	Дюропласт

A66 – ТАБЛИЦА СОВМЕСТИМОСТИ

	✓✓	✓
Производитель	Тип	Тип
ALCAPLAST	Rimflow	
CERSANIT	President, Merida, Terra	
DOLOMITE	Clodia	
GLACERA	Montanaro, Base	
HORNBACH		Dalea, Luna
IDEAL STANDARD	Eurovit (Ecco)	Vidima SevaMix (C)
JIKA	Mio, Dino, Easy / Olymp, Cubito, Zeta, Tigo	Zeta Plus (C), Dino Rimless
KERAMAG		Renova
KERASAN	Flo	
LAUFEN	Pro, Form	
RICHTER + FRENZEL	Optiset Optiline	
VILLEROY & BOCH	Omnia, Omnia Architectura	
VITRA	S50-52 cm	

✓✓ = сиденье для унитаза, полностью совместимое с керамикой

✓ = сиденье для унитаза, частично совместимое с керамикой

(C) = напольный унитаз

A67 – ТАБЛИЦА СОВМЕСТИМОСТИ

	✓✓	✓
Производитель	Тип	Тип
ALCAPLAST		Rimflow
CERSANIT	President, Merida, Terra	
DOLOMITE	Clodia	
GLACERA	Montanaro, Base	
HORNBACH		Dalea, Luna
IDEAL STANDARD	Eurovit (Ecco)	Vidima SevaMix (C)
JIKA	Mio, Dino, Easy / Olymp, Cubito, Zeta, Lyra Plus, Tigo	Zeta Plus (C), Dino Rimless
KERAMAG		Renova
KERASAN	Flo	
LAUFEN	Pro, Form	
RICHTER + FRENZEL	Optiset Optiline	
VILLEROY & BOCH	Omnia, Omnia Architectura	
VITRA	S50-52 cm	

A674S – ТАБЛИЦА СОВМЕСТИМОСТИ

	✓✓	✓
Производитель	Тип	Тип
ALCAPLAST		Rimflow
CERSANIT	Iryda, Iryda (C)	Delfi, Olimpia, Olimpia (C), Parva, Parva (C)
FORM	Novalis	Corto
GUSTAVSBERG		Nautic
HORNBACH		Melissa, Luna
IDEAL STANDARD		Simplicity
JIKA	Dino Rimless, Easy, Lyra Plus, Mio, Mio (C), Tigo, Tigo (C)	
LAUFEN	Laufen Pro	
PTÁČEK		Concept 100
RICHTER + FRENZEL		Optiline Europa
SANITEC - KERAMAG - KOLO	Icon, Primo	Renova Nr. 1
VILLEROY & BOCH	Verity, Subway 2.0 (compact), O.novo	
VITRA	Concept 500	

A67SLIM – ТАБЛИЦА СОВМЕСТИМОСТИ

	✓✓	✓
Производитель	Тип	Тип
ALCAPLAST	Rimflow	
CERSANIT	President, Merida, Terra, Iryda (C)	Olimpia, Olimpia (C), Iryda
DOLOMITE	Clodia	
GLACERA	Montanaro, Base	
HORNBACH		Dalea, Luna
IDEAL STANDARD		Vidima SevaMix (C)
JIKA	Mio, Dino, Easy / Olymp, Cubito, Zeta, Dino Rimless, Lyra Plus, Tigo, Deep New Handicap	
JUNGBORN	Elena (C), Dalea, Melissa	
KERAMAG	Renova Nr. 1, Renova	
KERASAN	Flo	
KOLO	Style, Impuls	Quatro
VILLEROY & BOCH	Subway, Omnia Architectura	
VITRA	S50-52 cm	

P0009-ND
Петли для A60

Количество (упаковка)	–
Количество (палета)	–

P096
Петли для A601

Количество (упаковка)	–
Количество (палета)	–

P106
Петли с нижним монтажом, крышка из нержавеющей стали

Количество (упаковка)	–
Количество (палета)	–

P106B
Петли с нижним монтажом, пластиковая крышка

Количество (упаковка)	–
Количество (палета)	–

P105
Петли с верхним монтажом, крышка из нержавеющей стали

Количество (упаковка)	–
Количество (палета)	–

P105B
Петли с верхним монтажом, пластиковая крышка

Количество (упаковка)	–
Количество (палета)	–

Z0137B-ND
Петли для A64, A65, A66, A67

Количество (упаковка)	–
Количество (палета)	–

Z0952-ND
Петли для A64SLIM, A67SLIM

Количество (упаковка)	–
Количество (палета)	–

P113
Дюбель для верхнего монтажа сиденья

Количество (упаковка)	–
Количество (палета)	–

A64SLIM – ТАБЛИЦА СОВМЕСТИМОСТИ

	✓✓	✓
Производитель	Тип	Тип
ALCAPLAST	Alca	Rimflow
ALFÖLDI	Saval	Bázis
CERSANIT	President (C), Terra, Family, Solari, Classic, Iryda (C)	Olimpia, Olimpia (C), Iryda
DOLOMITE	Garda	
FAYANS	Neo	
GUSTAVSBERG	Saval, Nautic	
IDEAL STANDARD	Eurovit (Ecco)(C), Simplicity (C), Vidima Storm	Vidima SevaMix (C), Ulysse 2 (C), Vidima SevaM (C), Simplicity
JIKA	Lyra, Dino, Easy / Olymp, Zeta, Roman	Norma
KERAMAG		Renova Nr. 1
KERASAN	Godia	
KOLO	Nova Top, Delta, Impuls, Rekord, Idol (C)	Rekord (C), Piano (C), Primo
SANINDUSA	Cetus	
SANTEK	Boreal, Briz	
SANTERI		Vita, Sonata
VILLEROY & BOCH	Omnia, Omnia Pro, Omnia Compact	
VITRA	Pera, SeaBay (C)	

ПЕТЛИ – ТАБЛИЦА СОВМЕСТИМОСТИ

Петли	Тип
P0009B-ND	A60
P096	A601, A601 BAHAMA, A601 PERGAMON, A601 PISTACHIO
P105	A602, A603, A604, A604 FLOWER, A604 SHELL, A604 ZEN, A604 BAHAMA, A604 PERGAMON, A604 PISTACHIO, A606, A674S
P105B	A602, A603, A604, A604 FLOWER, A604 SHELL, A604 ZEN, A604 BAHAMA, A604 PERGAMON, A604 PISTACHIO, A606, A674S
P106	A602, A603, A604, A604 FLOWER, A604 SHELL, A604 ZEN, A604 BAHAMA, A604 PERGAMON, A604 PISTACHIO, A606, A674S
P106B	A602, A603, A604, A604 FLOWER, A604 SHELL, A604 ZEN, A604 BAHAMA, A604 PERGAMON, A604 PISTACHIO, A606, A674S
P113	A602, A603, A604, A604 FLOWER, A604 SHELL, A604 ZEN, A604 BAHAMA, A604 PERGAMON, A604 PISTACHIO, A606, A674S
Z0137B-ND	A64, A65, A66, A67
Z0952-ND	A64SLIM, A67SLIM

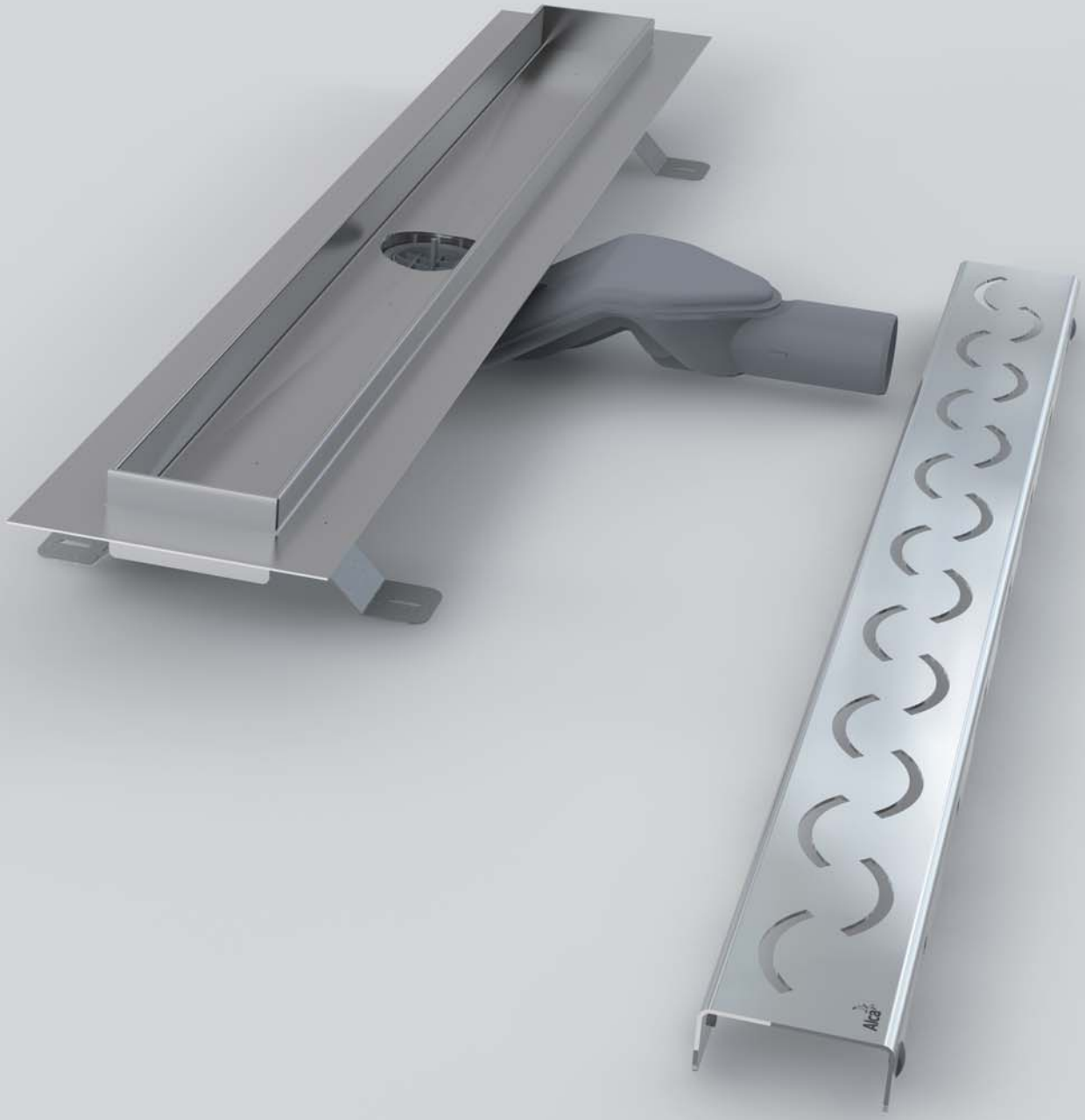

Водоотводящие желоба

Водоотводящие желоба 64
Дренажные системы 78
Угловые водоотводящие желоба 79
Водоотводящие желоба Antivandal 80
Водоотводящие желоба – комплектующие 81
Водоотводящие желоба пластиковые 82
Рейки из нержавеющей стали для пола с уклоном 85
Решетки для бассейна 86

Желоб из нержавеющей стали APZ13 Modular

Желоб из нержавеющей стали APZ13 был разработан как модульный продукт в соответствии с современными стандартами на западных рынках. Есть три варианта длины желоба с тремя выбираемыми сифонами и семью решетками. В ассортименте имеются перфорированные и цельные решетки, решетка под кладку плитки и призматическая решетка.

1

2

3

1

INSERT

SMILE

CODE

ZIP

ROUTE

STREAM

SPACE

2 **APZ13 Modular**
Водоотводящий желоб
(750, 850, 950 мм)

25
ЛЕТ ГАРАНТИИ

Количество (упаковка) APZ13-850	20 шт.
Размеры (шт.) APZ13-850	940×156×84 мм
Вес (шт.) APZ13-850	2,0398 кг

3

APZ-S6
Экстра низкий сифон DN40 и комплект регулируемых ног

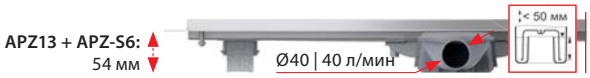

APZ-S9
Низкий сифон DN50 и комплект регулируемых ног

APZ-S12
Сифон DN50 и комплект регулируемых ног

P143 H ОТ II КВ.
Гидрозатвор комбинированный для APZ-S6 для желоба APZ13

P144 H ОТ III КВ.
Гидрозатвор комбинированный для APZ-S9 для желоба APZ13

P145 H ОТ III КВ.
Гидрозатвор комбинированный для APZ-S12 для желоба APZ13

Варианты длины водоотводящих желобов и решеток – страница 166

APZ13 Modular + APZ-S6

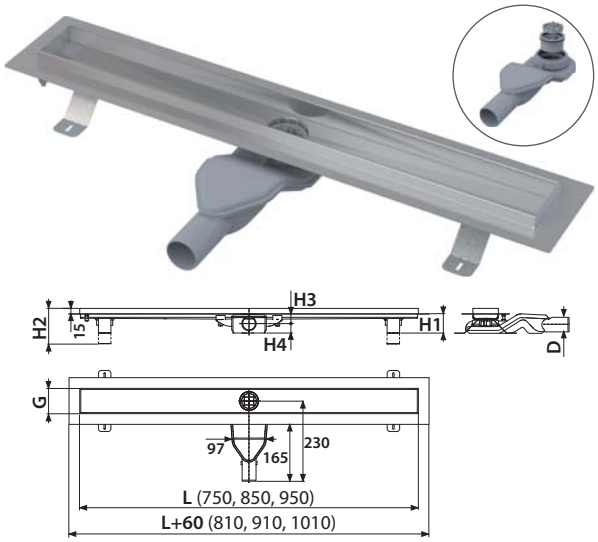

APZ13 Modular + APZ-S9

APZ13 Modular + APZ-S12

CODE
Нержавеющая сталь-глянец / Нержавеющая сталь-мат

ROUTE
Нержавеющая сталь-глянец / Нержавеющая сталь-мат

SMILE
Нержавеющая сталь-глянец / Нержавеющая сталь-мат

ZIP
Нержавеющая сталь-глянец / Нержавеющая сталь-мат

INSERT
Решетка под кладку плитки

SPACE
Нержавеющая сталь-мат

STREAM
Нержавеющая сталь-мат

Количество (упаковка) CODE-850	1 шт.
Размеры (шт.) CODE-850	855×76×40 мм
Вес (шт.) CODE-850	1,2047 кг

	APZ13 + APZ-S6/APZ-S9/APZ-S12
Минимальная толщина бетона (**H1**)	54/81/105 мм
Общая высота монтажа (**H2**)	69–86/96–170/120–170 мм
Высота от оси стокового отверстия до воротника желоба (**H3**)	24/50/50 мм
Высота от оси стокового отверстия до дна сифона (**H4**)	30/31/55 мм
Ширина ниши желоба (**G**)	71 мм
Сток воды желоба (EN 1253-1)	40/50/58 л/мин
Сточная труба (**D**)	Ø40/50/50
Группа нагрузки (EN 1253-1)	K3 = макс. 300 кг
Материал – тело желоба	нержавеющая сталь DIN 1.4301
Материал – гидрозатвор	полипропилен
Длина желоба (**L**)	750, 850, 950 мм

APZ13 Fit and Go

Все в одной упаковке. Водоотводящий желоб APZ13 с двусторонней решеткой DOUBLE

В комплект APZ13 Fit and Go входит водоотводящий желоб, низкий сифон APZ-S9 (81 мм) и новая двусторонняя решетка DOUBLE. Fit and Go предоставляет решение для простой и быстрой установки.

APZ13-DOUBLE9 Fit and Go

H ОТ II КВ.

Водоотводящий желоб
(750, 850, 950 мм)

25 ЛЕТ ГАРАНТИИ

Все в одной упаковке

В комплекте

- водоотводящий желоб
- двусторонняя решетка DOUBLE (цельная решетка или решетка под кладку плитки)
- гидроизоляционная лента, соответствующая длине желоба
- низкий сифон APZ-S9
- комплект для фиксации (винты, дюбели)
- опорные ноги
- крюк для демонтажа

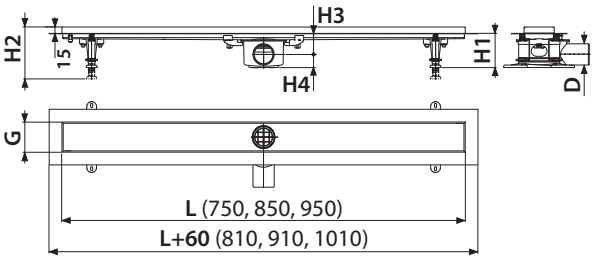

	APZ13 Fit and Go
Минимальная толщина бетона (**H1**)	81 мм
Общая высота монтажа (**H2**)	96–170 мм
Высота от оси стокового отверстия до воротника желоба (**H3**)	50 мм
Высота от оси стокового отверстия до дна сифона (**H4**)	31 мм
Ширина ниши желоба (**G**)	71 мм
Сток воды желоба (EN 1253-1)	50 л/мин
Сточная труба (**D**)	Ø50
Группа нагрузки (EN 1253-1)	K3 = макс. 300 кг
Материал – тело желоба	нержавеющая сталь DIN 1.4301
Материал – гидрозатвор	полипропилен
Длина желоба (**L**)	750, 850, 950 мм

SMART

P144

H ОТ III КВ.

Гидрозатвор комбинированный для APZ-S9 для желоба APZ13

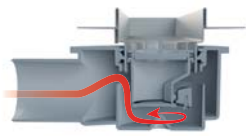

Варианты длины водоотводящих желобов и решеток – страница 166

Двусторонняя решетка DOUBLE

Решетка DOUBLE предоставляет возможность выбора – цельной решетки из нержавеющей стали в дизайне SPACE или, просто перевернув, решетки INSERT под кладку плитки. Окончательное решение вы можете принять и после установки водоотводящего желоба без проведения каких-либо строительных работ. Двусторонняя решетка DOUBLE предлагает два варианта в одном.

DOUBLE

H

Нержавеющая сталь-мат / Решетка под кладку плитки
Решетка является частью комплекта

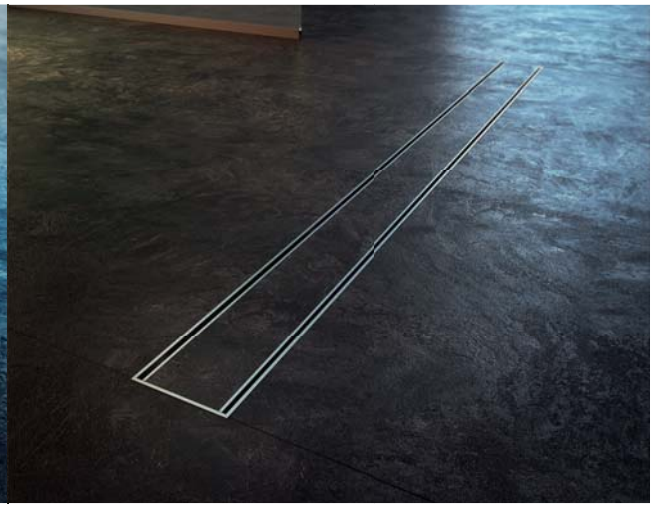

Варианты длины водоотводящих желобов и решеток – страница 166

APZ1, APZ101 Low

Водоотводящий желоб с порогами для перфорированной решетки (300, 550, 650, 750, 850, 950, 1050, 1150, 1450 мм)

25 ЛЕТ ГАРАНТИИ

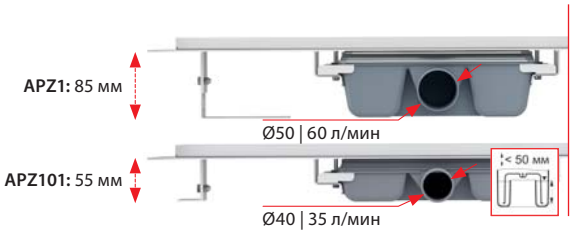

APZ1001, APZ1101 Low

Водоотводящий желоб с порогами для перфорированной решетки, вертикальный сток (300, 550, 650, 750, 850, 950, 1050, 1150, 1450 мм)

25 ЛЕТ ГАРАНТИИ

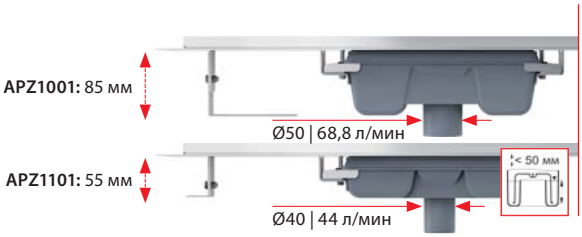

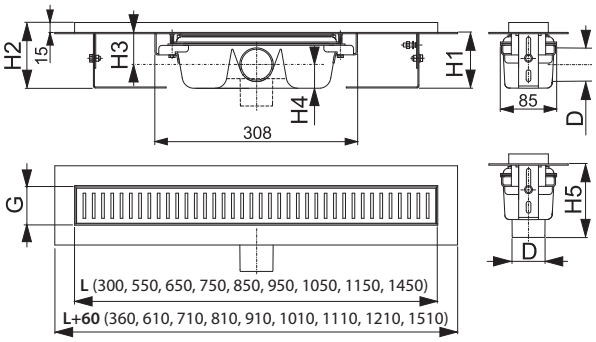

	APZ1/1001	APZ101/1101
Минимальная толщина бетона (**H1**)	85 мм	55 мм
Общая высота монтажа (**H2**)	100–158 мм	70–96 мм
Высота от оси стокового отверстия до воротника желоба (**H3**)	48/– мм	33,5/– мм
Высота от оси стокового отверстия до дна сифона (**H4**)	36/– мм	21,5/– мм
Высота монтажа вплоть до стока (**H5**)	–/111 мм	–/100 мм
Ширина ниши желоба (**G**)	60 мм	60 мм
Сток воды желоба (EN 1253-1)	60/68,8 л/мин	35/44 л/мин
Сточная труба (**D**)	Ø50	Ø40
Группа нагрузки (EN 1253-1)		K3 = макс. 300 кг
Материал – тело желоба		нержавеющая сталь DIN 1.4301
Материал – гидрозатвор		полипропилен
Длина желоба (**L**)		300, 550, 650, 750, 850, 950, 1050, 1150, 1450 мм

LINE

Нержавеющая сталь-глянец / Нержавеющая сталь-мат

PURE

Нержавеющая сталь-глянец / Нержавеющая сталь-мат

CUBE

Нержавеющая сталь-глянец / Нержавеющая сталь-мат

HOPE

Нержавеющая сталь-глянец / Нержавеющая сталь-мат

BUBLE

Нержавеющая сталь-глянец / Нержавеющая сталь-мат

DREAM

Нержавеющая сталь-глянец / Нержавеющая сталь-мат

Количество (упаковка) APZ1-850	12 шт.
Размеры (шт.) APZ1-850	920×135×170 мм
Вес (шт.) APZ1-850	3,3674 кг

Количество (упаковка) LINE-850	1 шт.
Размеры (шт.) LINE-850	890×20×55 мм
Вес (шт.) LINE-850	0,6485 кг

Варианты длины водоотводящих желобов и решеток – страница 166

APZ1BLACK, APZ101BLACK Low

H

Водоотводящий желоб с порогами для перфорированной решетки, черный-мат (300, 550, 650, 750, 850, 950, 1050, 1150, 1450 мм)

25 ЛЕТ ГАРАНТИИ

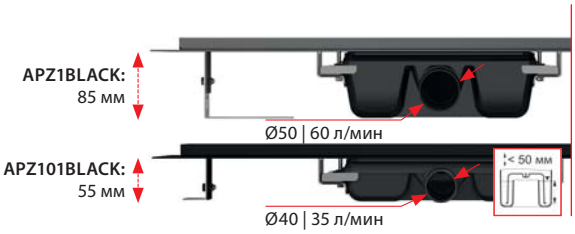

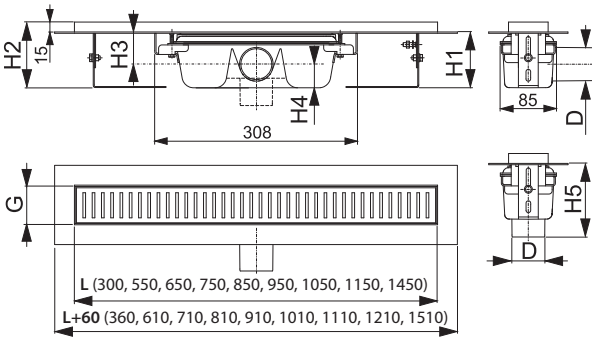

	APZ1BLACK	APZ101BLACK
Минимальная толщина бетона (**H1**)	85 мм	55 мм
Общая высота монтажа (**H2**)	100–158 мм	70–96 мм
Высота от оси стокового отверстия до воротника желоба (**H3**)	48 мм	33,5 мм
Высота от оси стокового отверстия до дна сифона (**H4**)	36 мм	21,5 мм
Высота монтажа вплоть до стока (**H5**)	– мм	– мм
Ширина ниши желоба (**G**)	60 мм	60 мм
Сток воды желоба (EN 1253-1)	60 л/мин	35 л/мин
Сточная труба (**D**)	Ø50	Ø40
Группа нагрузки (EN 1253-1)	K3 = макс. 300 кг	
Материал – тело желоба	нержавеющая сталь DIN 1.4301	
Материал – гидрозатвор	полипропилен	
Длина желоба (**L**)	300, 550, 650, 750, 850, 950, 1050, 1150, 1450 мм	

Количество (упаковка) APZ1BLACK-850	12 шт.
Размеры (шт.) APZ1BLACK-850	920×135×170 мм
Вес (шт.) APZ1BLACK-850	3,3674 кг

PURE BLACK

H

Черный-мат

Количество (упаковка) PURE BLACK-850	1 шт.
Размеры (шт.) PURE BLACK-850	890×20×55 мм
Вес (шт.) PURE BLACK-850	0,7522 кг

Решетка не является частью комплекта

Варианты длины водоотводящих желобов и решеток – страница 166

APZ1S, APZ101S Low

H

Водоотводящий желоб с порогами для перфорированной решетки (750, 850, 950 мм)

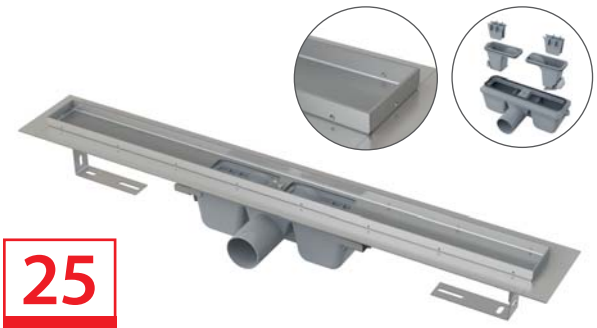

25 ЛЕТ ГАРАНТИИ

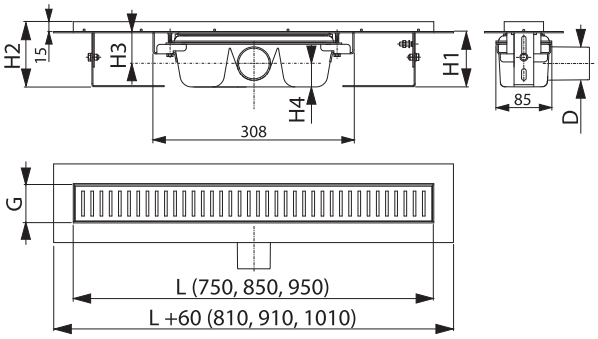

	APZ1S	APZ101S
Минимальная толщина бетона (**H1**)	85 мм	55 мм
Общая высота монтажа (**H2**)	100–158 мм	70–96 мм
Высота от оси стокового отверстия до воротника желоба (**H3**)	48 мм	33,5 мм
Высота от оси стокового отверстия до дна сифона (**H4**)	36 мм	21,5 мм
Высота монтажа вплоть до стока (**H5**)	– мм	– мм
Ширина ниши желоба (**G**)	60 мм	60 мм
Сток воды желоба (EN 1253-1)	60 л/мин	35 л/мин
Сточная труба (**D**)	Ø50	Ø40
Группа нагрузки (EN 1253-1)	K3 = макс. 300 кг	
Материал – тело желоба	нержавеющая сталь DIN 1.4301	
Материал – гидрозатвор	полипропилен	
Длина желоба (**L**)	750, 850, 950мм	

Количество (упаковка) APZ1S-850	12 шт.
Размеры (шт.) APZ1S-850	920×135×170 мм
Вес (шт.) APZ1S-850	3,6829 кг

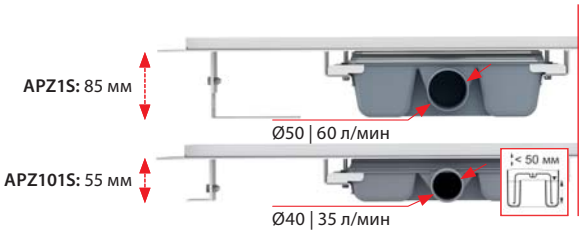

LINE

Нержавеющая сталь-глянец / Нержавеющая сталь-мат

PURE

Нержавеющая сталь-глянец / Нержавеющая сталь-мат

CUBE

Нержавеющая сталь-глянец / Нержавеющая сталь-мат

HOPE

Нержавеющая сталь-глянец / Нержавеющая сталь-мат

BUBLE

Нержавеющая сталь-глянец / Нержавеющая сталь-мат

DREAM

Нержавеющая сталь-глянец / Нержавеющая сталь-мат

Количество (упаковка) LINE-850	1 шт.
Размеры (шт.) LINE-850	890×20×55 мм
Вес (шт.) LINE-850	0,6485 кг

Вторичный дренаж – водоотводящие желоба APZ1S, APZ101S

Современная тенденция в строительной отрасли делает большой акцент на новых материалах и правильной гидроизоляции, в частности, в деревянных постройках. Водоотводящий желоб должен выступать в качестве однородной части ванной комнаты. Новые технические характеристики водоотводящих желобов APZ1S и APZ101S обеспечивают удаление влаги между плиткой и гидроизоляцией обратно в желоб.

Новый тренд – решения для деревянных построек

- дренажные отверстия в корпусе водоотводящего желоба Ø3 мм
- усиленная защита гидроизоляции ванной комнаты

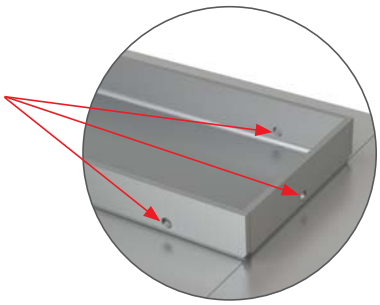

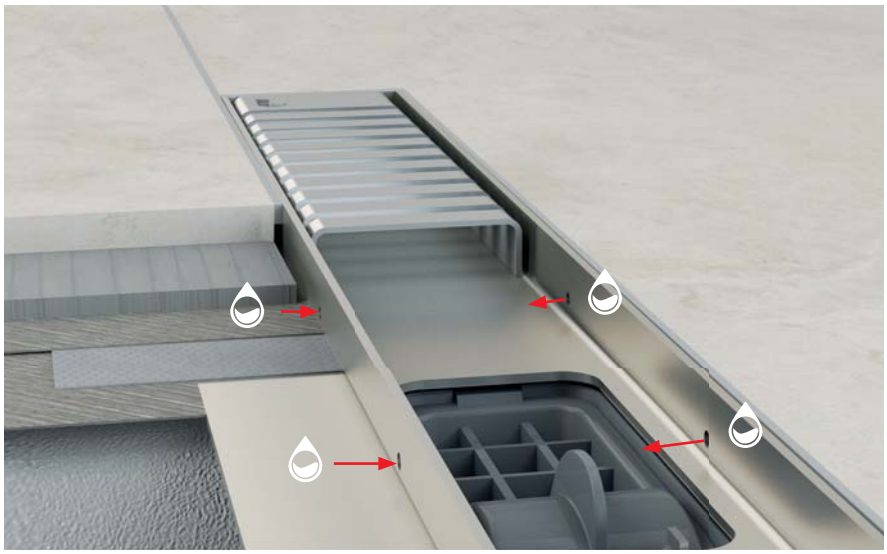

Принцип вторичного дренажа

Вода из душевой кабины проходит через решетку и водоотводящий желоб в канализационную трубу. Пористые уплотнения или трещины между плиткой и водоотводящим желобом могут привести к утечке небольшого количества воды под плитку. Наше решение вторичного дренажа обеспечит отвод остатков воды под плиткой через дренажные отверстия обратно в корпус водоотводящего желоба. Это работает как страховка для правильного функционирования гидроизоляции ванной комнаты.

25 ЛЕТ ГАРАНТИИ

Последовательная установка

При выборе этого типа водоотводящего желоба, чтобы функция вторичного дренажа хорошо работала, ключевым является правильный метод установки гидроизоляции.

Варианты длины водоотводящих желобов и решеток – страница 166

APZ4 Flexible, APZ104 Flexible Low

Водоотводящий желоб с порогами для перфорированной решетки и регулируемым воротником к стене
(550, 650, 750, 850, 950, 1050, 1150 мм)

25 ЛЕТ ГАРАНТИИ

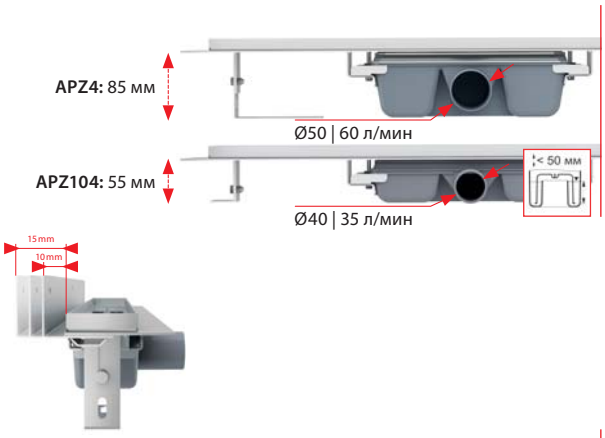

APZ1004 Flexible, APZ1104 Flexible Low

Водоотводящий желоб с порогами для перфорированной решетки и регулируемым воротником к стене, вертикальный сток
(550, 650, 750, 850, 950, 1050, 1150 мм)

25 ЛЕТ ГАРАНТИИ

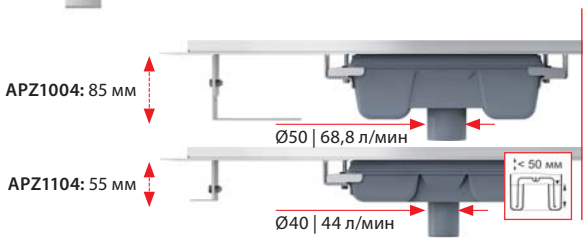

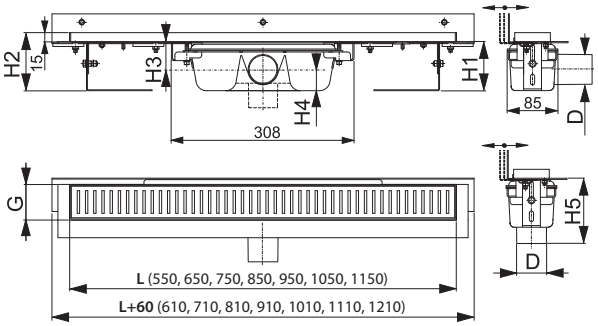

	APZ4/1004	APZ104/1104
Минимальная толщина бетона (**H1**)	85 мм	55 мм
Общая высота монтажа (**H2**)	100–158 мм	70–96 мм
Высота от оси стокового отверстия до воротника желоба (**H3**)	48/– мм	33,5/– мм
Высота от оси стокового отверстия до дна сифона (**H4**)	36/– мм	21,5/– мм
Высота монтажа вплоть до стока (**H5**)	–/111 мм	–/100 мм
Ширина ниши желоба (**G**)	60 мм	60 мм
Сток воды желоба (EN 1253-1)	60/68,8 л/мин	35/44 л/мин
Сточная труба (**D**)	Ø50	Ø40
Группа нагрузки (EN 1253-1)		K3 = макс. 300 кг
Диапазон регулировки воротника	10–15 мм	10–15 мм
Материал – тело желоба		нержавеющая сталь DIN 1.4301
Материал – гидрозатвор		полипропилен
Длина желоба (**L**)		550, 650, 750, 850, 950, 1050, 1150 мм

LINE

Нержавеющая сталь-глянец / Нержавеющая сталь-мат

PURE

Нержавеющая сталь-глянец / Нержавеющая сталь-мат

CUBE

Нержавеющая сталь-глянец / Нержавеющая сталь-мат

HOPE

Нержавеющая сталь-глянец / Нержавеющая сталь-мат

BUBLE

Нержавеющая сталь-глянец / Нержавеющая сталь-мат

DREAM

Нержавеющая сталь-глянец / Нержавеющая сталь-мат

Количество (упаковка) APZ4-850	8 шт.
Размеры (шт.) APZ4-850	920×160×205 мм
Вес (шт.) APZ4-850	4,4789 кг

Количество (упаковка) LINE-850	1 шт.
Размеры (шт.) LINE-850	890×20×55 мм
Вес (шт.) LINE-850	0,6485 кг

Варианты длины водоотводящих желобов и решеток – страница 166

APZ2001

Водоотводящий желоб с порогами для перфорированной решетки, без гидрозатвора
(300, 550, 650, 750, 850, 950, 1050, 1150 мм)

25 ЛЕТ ГАРАНТИИ

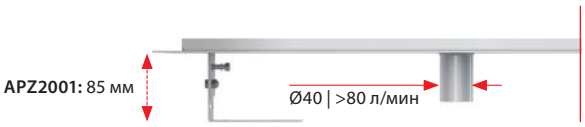

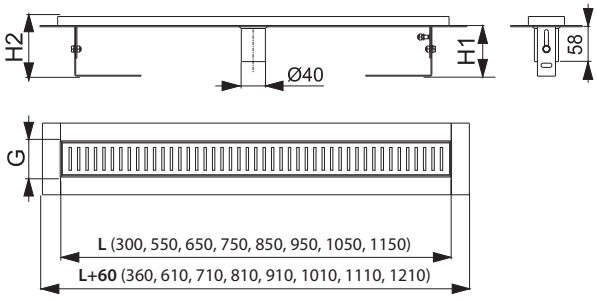

	APZ2001
Минимальная толщина бетона (**H1**)	85 мм
Общая высота монтажа (**H2**)	100–158 мм
Ширина ниши желоба (**G**)	60 мм
Сток воды желоба (EN 1253-1)	>80 л/мин
Сточная труба	Ø40
Группа нагрузки (EN 1253-1)	K3 = макс. 300 кг
Материал – тело желоба	нержавеющая сталь DIN 1.4301
Длина желоба (**L**)	300, 550, 650, 750, 850, 950, 1050, 1150 мм

Количество (упаковка) APZ2001-850	12 шт.
Размеры (шт.) APZ2001-850	920×170×135 мм
Вес (шт.) APZ2001-850	3,2992 кг

LINE

Нержавеющая сталь-глянец / Нержавеющая сталь-мат

PURE

Нержавеющая сталь-глянец / Нержавеющая сталь-мат

CUBE

Нержавеющая сталь-глянец / Нержавеющая сталь-мат

HOPE

Нержавеющая сталь-глянец / Нержавеющая сталь-мат

BUBLE

Нержавеющая сталь-глянец / Нержавеющая сталь-мат

DREAM

Нержавеющая сталь-глянец / Нержавеющая сталь-мат

Количество (упаковка) LINE-850	1 шт.
Размеры (шт.) LINE-850	890×20×55 мм
Вес (шт.) LINE-850	0,6485 кг

Варианты длины водоотводящих желобов и решеток – страница 167

APZ6 Professional, APZ106 Professional Low

Водоотводящий желоб с порогами для цельной решетки
(300, 550, 650, 750, 850, 950, 1050, 1150 мм)

25 ЛЕТ ГАРАНТИИ

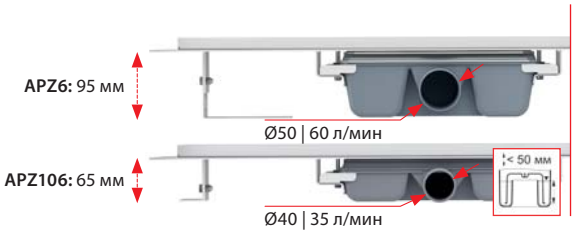

APZ1006 Professional, APZ1106 Professional Low

Водоотводящий желоб с порогами для цельной решетки, вертикальный сток
(300, 550, 650, 750, 850, 950, 1050, 1150 мм)

25 ЛЕТ ГАРАНТИИ

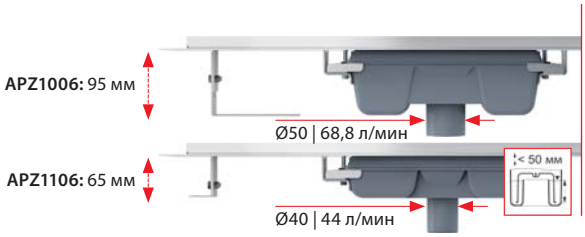

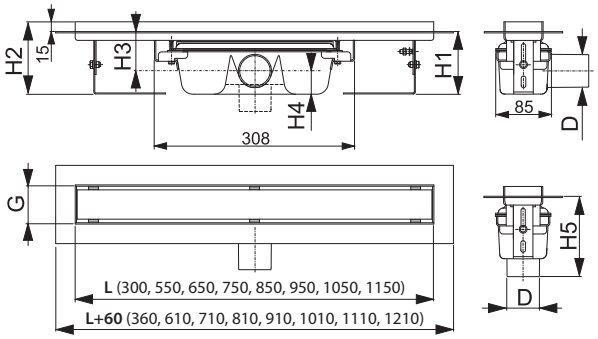

	APZ6/1006	APZ106/1106
Минимальная толщина бетона (**H1**)	95 мм	65 мм
Общая высота монтажа (**H2**)	110–168 мм	80–106 мм
Высота от оси стокового отверстия до воротника желоба (**H3**)	59/– мм	44,5/– мм
Высота от оси стокового отверстия до дна сифона (**H4**)	36/– мм	21,5/– мм
Высота монтажа вплоть до стока (**H5**)	–/122 мм	–/110 мм
Ширина ниши желоба (**G**)	60 мм	60 мм
Сток воды желоба (EN 1253-1)	60/68,8 л/мин	35/44 л/мин
Сточная труба (**D**)	Ø50	Ø40
Материал – тело желоба	нержавеющая сталь DIN 1.4301	
Материал – гидрозатвор	полипропилен	
Длина желоба (**L**)	300, 550, 650, 750, 850, 950, 1050, 1150 мм	

Количество (упаковка) APZ6-850	12 шт.
Размеры (шт.) APZ6-850	920×135×170 мм
Вес (шт.) APZ6-850	3,9031 кг

POSH

Нержавеющая сталь-мат

Количество (упаковка) POSH-850	1 шт.
Размеры (шт.) POSH-850	860×35×65 мм
Вес (шт.) POSH-850	1,9787 кг

POSH DESIGN

DESIGN

Нержавеющая сталь-глянец / Нержавеющая сталь-мат

DESIGN-ANTIC

Бронза-антик

Количество (упаковка) DESIGN-850	1 шт.
Размеры (шт.) DESIGN-850	860×35×65 мм
Вес (шт.) DESIGN-850	0,8614 кг

GAP

Нержавеющая сталь-мат

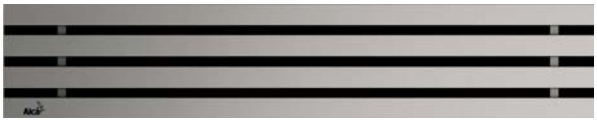

Количество (упаковка) GAP-850	1 шт.
Размеры (шт.) GAP-850	860×65×35 мм
Вес (шт.) GAP-850	1,619 кг

Варианты длины водоотводящих желобов и решеток – страница 167

FLOOR
Решетка под кладку плитки

Количество (упаковка) FLOOR-850	1 шт.
Размеры (шт.) FLOOR-850	860×35×65 мм
Вес (шт.) FLOOR-850	0,9123 кг

GL1200
Стекло-белый

GL1202
Стекло-зеленый

GL1204
Стекло-черный

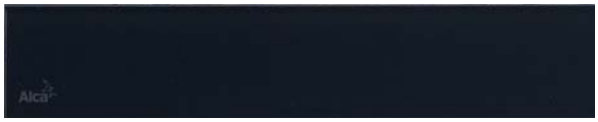

Количество (упаковка) GL1200-850	1 шт.
Размеры (шт.) GL1200-850	1200×0×Ø60 мм
Вес (шт.) GL1200-850	1,6431 кг

MI1200
Искусственный камень-белый

MI1205
Искусственный камень-черный

MI1206
Искусственный камень-песочный

MI1207
Искусственный камень-гранит

Количество (упаковка) MI1200-850	1 шт.
Размеры (шт.) MI1200-850	1200×0×Ø60 мм
Вес (шт.) MI1200-850	1,4891 кг

НЕРЖАВЕЮЩАЯ СТАЛЬ

Данные решетки обозначены кодом:

DESIGN – основой является U-образный профиль из нержавеющей стали с закругленными гранями. В ассортименте два варианта – высокий глянец или шлифованный мат.

POSH – основой является U-образный профиль со встроенной массивной планкой из нержавеющей стали с чистой линией острых граней. Поверхность – шлифованный мат.

Группа нагрузки – К3.

СТЕКЛО

Данные решетки обозначены кодом:

Ассортиментный ряд GL – каленое стекло.

Основу составляет U-образный профиль со встроенной массивной планкой из каленого стекла с высоким глянцем в различных цветовых вариациях. Каленое стекло имеет повышенную устойчивость к механическим повреждениям и соответствует нормам безопасности EN 12150-2.

Группа нагрузки – Н1,5.

ИСКУССТВЕННЫЙ КАМЕНЬ

Данные решетки обозначены кодом:

Ассортиментный ряд MI – искусственный камень.

Основу составляет U-образный профиль со встроенной массивной шлифованной матовой планкой из искусственного камня в различных цветовых вариациях. Решетка имеет повышенную устойчивость к механическим и химическим повреждениям, чистящим веществам. Имеет низкую теплоотдачу. На данной решетке меньше видны следы от засохших капель воды.

Группа нагрузки – Н1,5.

Варианты длины водоотводящих желобов и решеток – страница 167

APZ16 Wall, APZ116 Wall Low

Водоотводящий желоб с порогами для цельной решетки и фиксированным воротником к стене (300, 550, 650, 750, 850, 950, 1050, 1150 мм)

25 ЛЕТ ГАРАНТИИ

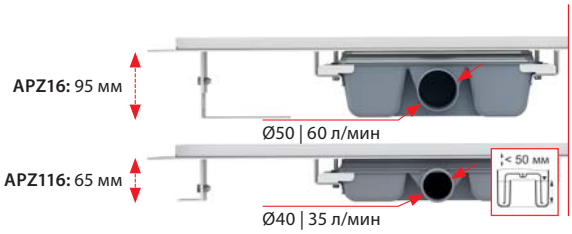

APZ1016 Wall, APZ1116 Wall Low

Водоотводящий желоб с порогами для цельной решетки и фиксированным воротником к стене, вертикальный сток (300, 550, 650, 750, 850, 950, 1050, 1150 мм)

25 ЛЕТ ГАРАНТИИ

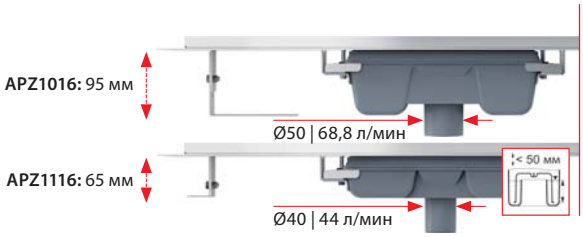

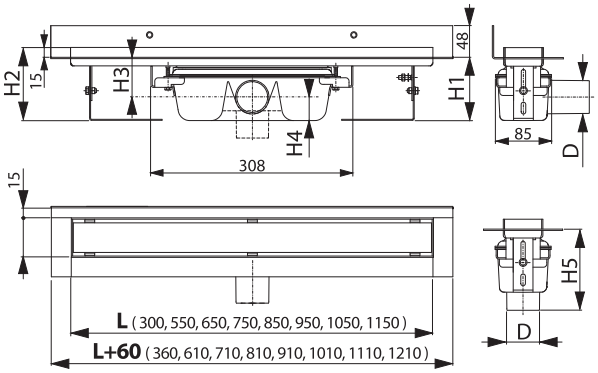

	APZ16/1016	APZ116/1116
Минимальная толщина бетона (**H1**)	95 мм	65 мм
Общая высота монтажа (**H2**)	110–168 мм	80–106 мм
Высота от оси стокового отверстия до воротника желоба (**H3**)	59/– мм	44,5/– мм
Высота от оси стокового отверстия до дна сифона (**H4**)	36/– мм	21,5/– мм
Высота монтажа вплоть до стока (**H5**)	–/122 мм	–/110 мм
Ширина ниши желоба (**G**)	60 мм	60 мм
Сток воды желоба (EN 1253-1)	60/68,8 л/мин	35/44 л/мин
Сточная труба (**D**)	Ø50	Ø40
Материал – тело желоба	нержавеющая сталь DIN 1.4301	
Материал – гидрозатвор	полипропилен	
Длина желоба (**L**)	300, 550, 650, 750, 850, 950, 1050, 1150 мм	

Количество (упаковка) APZ16-850	8 шт.
Размеры (шт.) APZ16-850	920×205×106 мм
Вес (шт.) APZ16-850	4,4987 кг

POSH

Нержавеющая сталь-мат

Количество (упаковка) POSH-850	1 шт.
Размеры (шт.) POSH-850	860×35×65 мм
Вес (шт.) POSH-850	1,9787 кг

POSH DESIGN

DESIGN

Нержавеющая сталь-глянец / Нержавеющая сталь-мат

DESIGN-ANTIC

Бронза-антик

Количество (упаковка) DESIGN-850	1 шт.
Размеры (шт.) DESIGN-850	860×35×65 мм
Вес (шт.) DESIGN-850	0,8614 кг

GAP

Нержавеющая сталь-мат

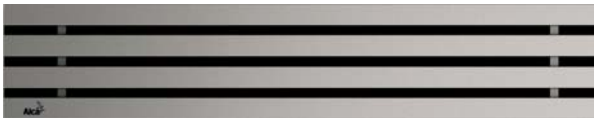

Количество (упаковка) GAP-850	1 шт.
Размеры (шт.) GAP-850	860×65×35 мм
Вес (шт.) GAP-850	1,619 кг

Варианты длины водоотводящих желобов и решеток – страница 167

FLOOR
Решетка под кладку плитки

Количество (упаковка) FLOOR-850	1 шт.
Размеры (шт.) FLOOR-850	860×35×65 мм
Вес (шт.) FLOOR-850	0,9123 кг

GL1200
Стекло-белый

GL1202
Стекло-зеленый

GL1204
Стекло-черный

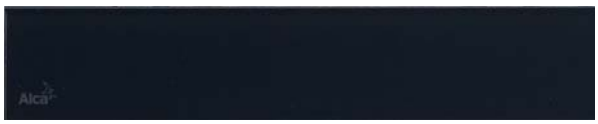

Количество (упаковка) GL1200-850	1 шт.
Размеры (шт.) GL1200-850	1200×0×Ø60 мм
Вес (шт.) GL1200-850	1,6431 кг

MI1200
Искусственный камень-белый

MI1205
Искусственный камень-черный

MI1206
Искусственный камень-песочный

MI1207
Искусственный камень-гранит

Количество (упаковка) MI1200-850	1 шт.
Размеры (шт.) MI1200-850	1200×0×Ø60 мм
Вес (шт.) MI1200-850	1,4891 кг

НЕРЖАВЕЮЩАЯ СТАЛЬ

Данные решетки обозначены кодом:

DESIGN – основой является U-образный профиль из нержавеющей стали с закругленными гранями. В ассортименте два варианта – высокий глянец или шлифованный мат.

POSH – основой является U-образный профиль со встроенной массивной планкой из нержавеющей стали с чистой линией острых граней. Поверхность – шлифованный мат.

Группа нагрузки – К3.

СТЕКЛО

Данные решетки обозначены кодом:

Ассортиментный ряд GL – каленое стекло.

Основу составляет U-образный профиль со встроенной массивной планкой из каленого стекла с высоким глянцем в различных цветовых вариациях. Каленое стекло имеет повышенную устойчивость к механическим повреждениям и соответствует нормам безопасности EN 12150-2.

Группа нагрузки – Н1,5.

ИСКУССТВЕННЫЙ КАМЕНЬ

Данные решетки обозначены кодом:

Ассортиментный ряд MI – искусственный камень.

Основу составляет U-образный профиль со встроенной массивной шлифованной матовой планкой из искусственного камня в различных цветовых вариациях. Решетка имеет повышенную устойчивость к механическим и химическим повреждениям, чистящим веществам. Имеет низкую теплоотдачу. На данной решетке меньше видны следы от засохших капель воды.

Группа нагрузки – Н1,5.

Варианты длины водоотводящих желобов и решеток – страница 167

APZ5-EDEN Spa
APZ5-SHADE Spa
APZ5-TWIN Spa

Дренажная система для монтажа в стену
(650, 750, 850, 950, 1050 мм)

25
ЛЕТ ГАРАНТИИ

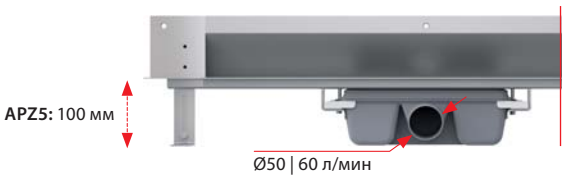

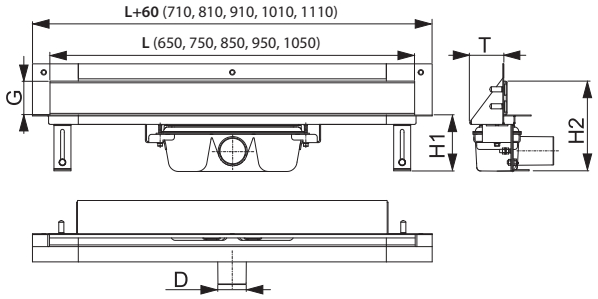

	APZ5
Минимальная толщина бетона (**H1**)	100 мм
Общая высота монтажа (**H2**)	165–220 мм
Ширина защитной решетки (**G**)	60 мм
Сток воды желоба (EN 1253-1)	60 л/мин
Сточная труба (**D**)	Ø50
Монтажная глубина (**T**)	85 мм
Материал – тело желоба	нержавеющая сталь DIN 1.4301
Материал – гидрозатвор	полипропилен
Длина желоба (**L**)	650, 750, 850, 950, 1050 мм

Количество (упаковка) APZ5-SHADE-850	8 шт.
Размеры (шт.) APZ5-SHADE-850	920×160×205 мм
Вес (шт.) APZ5-SHADE-850	6,2432 кг

APZ5-EDEN Spa

Накладная панель нержавеющая сталь-глянец

APZ5-SHADE Spa

Накладная панель нержавеющая сталь-мат

APZ5-TWIN Spa

Накладная панель под кладку плитки

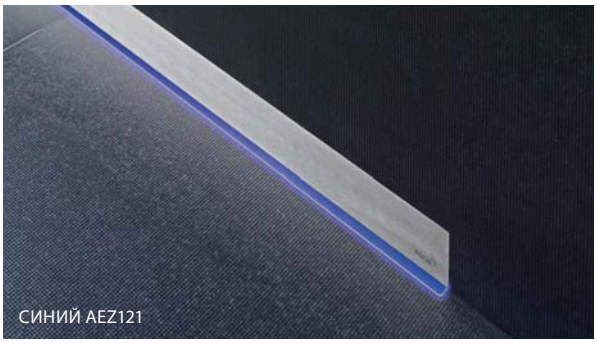

ALCA LIGHT

Подсветка желоба APZ5 Spa		Варианты подсветки желоба APZ5 Spa по длине				
Цвет подсветки	Длина желоба (мм)	650	750	850	950	1050
Белый	Код подсветки по длине желоба	AEZ 120-650	AEZ 120-750	AEZ 120-850	AEZ 120-950	AEZ 120-1050
Синий		AEZ 121-650	AEZ 121-750	AEZ 121-850	AEZ 121-950	AEZ 121-1050
Зеленый		AEZ 122-650	AEZ 122-750	AEZ 122-850	AEZ 122-950	AEZ 122-1050
Красный		AEZ 123-650	AEZ 123-750	AEZ 123-850	AEZ 123-950	AEZ 123-1050
Радуга		AEZ 124-650	AEZ 124-750	AEZ 124-850	AEZ 124-950	AEZ 124-1050

Источник подсветки желоба APZ5 Spa – AEZ 310, AEZ311, AEZ320 – страница 32

Варианты длины водоотводящих желобов и решеток – страница 167

ARZ1
Угловой желоб без порогов для перфорированной решетки

25
ЛЕТ ГАРАНТИИ

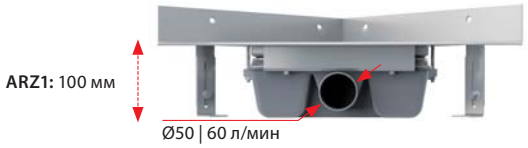

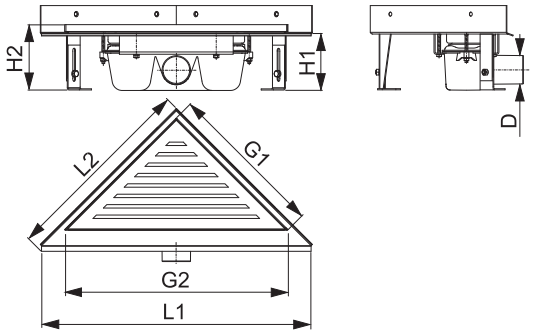

	ARZ1
Минимальная толщина бетона (**H1**)	100 мм
Общая высота монтажа (**H2**)	110–170 мм
Размеры желоба (**L1**×**L2**)	475×340 мм
Размеры решетки (**G1**×**G2**)	270×382 мм
Сток воды желоба (EN 1253-1)	60 л/мин
Сточная труба (**D**)	Ø50
Группа нагрузки (EN 1253-1)	K3 = макс. 300 кг
Материал – тело желоба	нержавеющая сталь DIN 1.4301
Материал – гидрозатвор	полипропилен

Количество (упаковка) ARZ1	4 шт.
Размеры (шт.) ARZ1	490×125×330 мм
Вес (шт.) ARZ1	3,1764 кг

LIFE
Нержавеющая сталь-мат

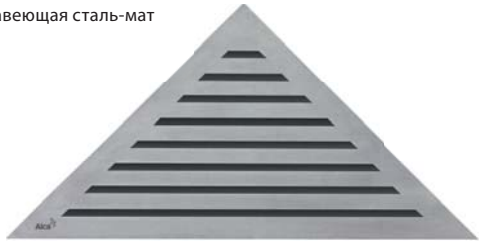

GRACE
Нержавеющая сталь-мат

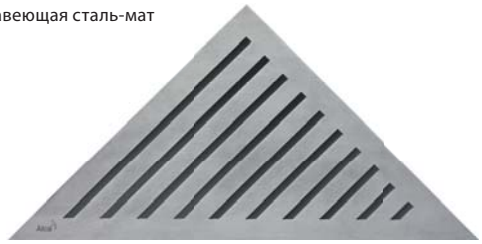

TIME
Нержавеющая сталь-мат

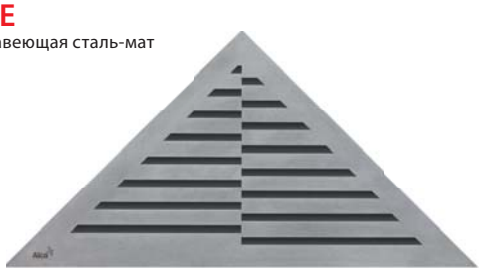

VIEW
Нержавеющая сталь-мат

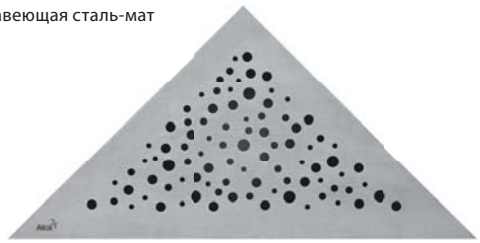

TRITON
Нержавеющая сталь-мат

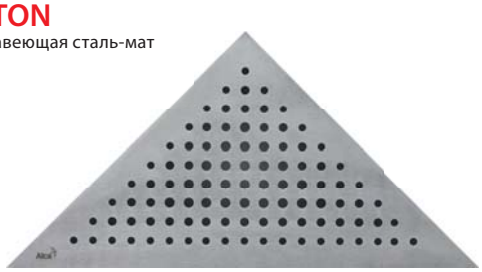

Количество (упаковка) LIFE	1 шт.
Размеры (шт.) LIFE	390×20×195 мм
Вес (шт.) LIFE	1,2319 кг

Варианты длины водоотводящих желобов и решеток – страница 167

APZ11 Antivandal, APZ111 Antivandal Low

Водоотводящий желоб Antivandal с решеткой
(300, 550, 650, 750, 850, 950, 1050, 1150 мм)

25 ЛЕТ ГАРАНТИИ

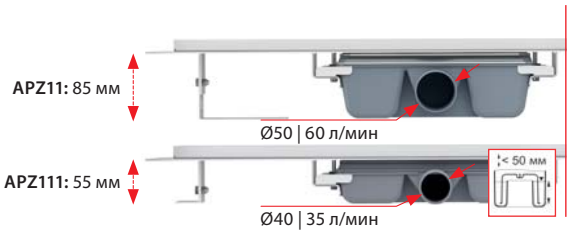

APZ1011 Antivandal, APZ1111 Antivandal Low

Водоотводящий желоб Antivandal с решеткой, вертикальный сток
(300, 550, 650, 750, 850, 950, 1050, 1150 мм)

25 ЛЕТ ГАРАНТИИ

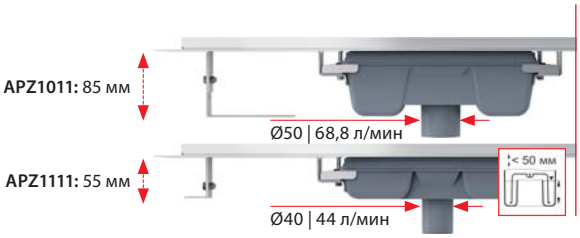

BUBLE

Нержавеющая сталь-глянец / Нержавеющая сталь-мат

Решетка является частью комплекта

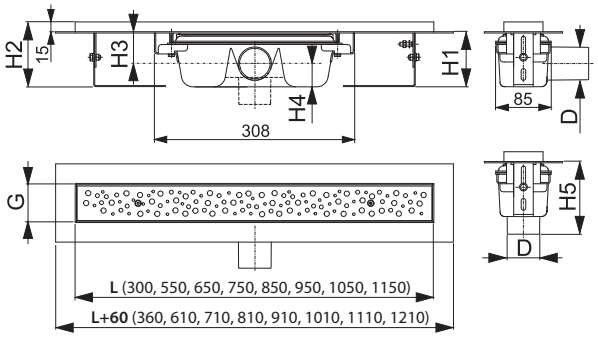

	APZ11/1011	APZ111/1111
Минимальная толщина бетона (**H1**)	85 мм	55 мм
Общая высота монтажа (**H2**)	100–158 мм	70–96 мм
Высота от оси стокового отверстия до воротника желоба (**H3**)	48/– мм	33,5/– мм
Высота от оси стокового отверстия до дна сифона (**H4**)	36/– мм	21,5/– мм
Высота монтажа вплоть до стока (**H5**)	–/111 мм	–/100 мм
Ширина ниши желоба (**G**)	60 мм	60 мм
Сток воды желоба (EN 1253-1)	60/68,8 л/мин	35/44 л/мин
Сточная труба (**D**)	Ø50	Ø40
Группа нагрузки (EN 1253-1)	K3 = макс. 300 кг	
Материал – тело желоба	нержавеющая сталь DIN 1.4301	
Материал – гидрозатвор	полипропилен	
Длина желоба (**L**)	300, 550, 650, 750, 850, 950, 1050, 1150 мм	

Количество (упаковка) APZ11-850	12 шт.
Размеры (шт.) APZ11-850	920×135×170 мм
Вес (шт.) APZ11-850	4,3762 кг

P095
Комплект комбинированных гидрозатворов для желобов из нержавеющей стали ALCA

Количество (упаковка)	1 шт.
Количество (палета)	– шт.

P143
H ОТ II КВ.

Гидрозатвор комбинированный для APZ-S6 для желоба APZ13

Количество (упаковка)	1 шт.
Количество (палета)	– шт.

P144
H ОТ III КВ.

Гидрозатвор комбинированный для APZ-S9 для желоба APZ13

Количество (упаковка)	1 шт.
Количество (палета)	– шт.

P145
H ОТ III КВ.

Гидрозатвор комбинированный для APZ-S12 для желоба APZ13

Количество (упаковка)	1 шт.
Количество (палета)	– шт.

AHP80
Гидроизоляционная лента – длина 1200 мм

Количество (упаковка)	1 шт.
Количество (палета)	– шт.

Варианты длины водоотводящих желобов и решеток – страница 167

APZ18 Simple

H

Водоотводящий желоб с порогами из нержавеющей стали для перфорированной решетки (550, 650, 750, 850, 950 мм)

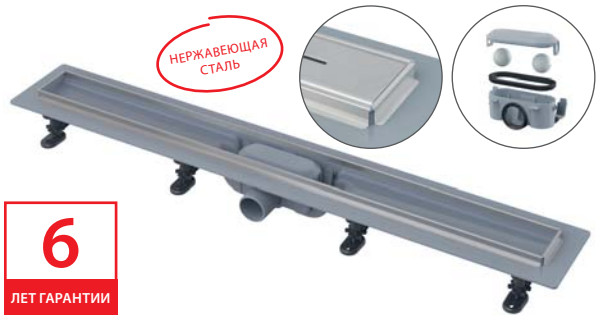

6 ЛЕТ ГАРАНТИИ

APZ8 Simple
APZ9 Simple
APZ10 Simple

Водоотводящий желоб с порогами для перфорированной решетки (550, 650, 750, 850, 950 мм)

6 ЛЕТ ГАРАНТИИ

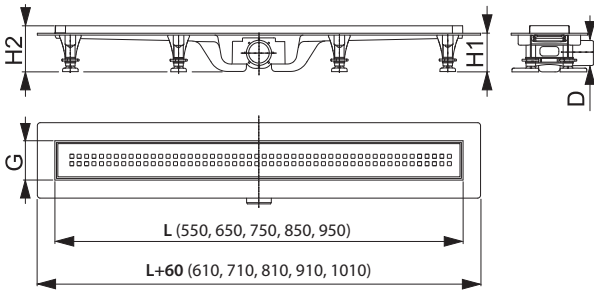

	APZ8 / APZ9 / APZ10 / APZ18
Минимальная толщина бетона (**H1**)	62 мм
Общая высота монтажа (**H2**)	75–110 мм
Ширина ниши желоба (**G**)	60 мм
Сток воды желоба (EN 1253-1)	30 л/мин
Сточная труба (**D**)	Ø40
Группа нагрузки (EN 1253-1)	K3 = макс. 300 кг
Материал – тело желоба	полипропилен
Материал – гидрозатвор	полипропилен
Длина желоба (**L**)	550, 650, 750, 850, 950 мм

Количество (упаковка) APZ8-850M	30 шт.
Размеры (шт.) APZ8-850M	965×80×145 мм
Вес (шт.) APZ8-850M	2,1489 кг

APZ18 Simple

H

Нержавеющая сталь-мат – решетка является частью комплекта

APZ8 Simple

Нержавеющая сталь-мат – решетка является частью комплекта

APZ9 Simple

Нержавеющая сталь-мат – решетка является частью комплекта

APZ10 Simple

Нержавеющая сталь-мат – решетка является частью комплекта

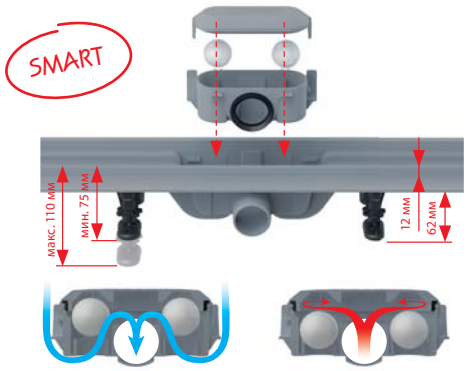

В комплекте

- водоотводящий желоб
- решетка
- гидроизоляционная лента, соответствующая длине желоба
- комбинированный гидрозатвор SMART с двумя отсеками и шариками
- комплект для фиксации (винты, дюбели)
- опорные ноги
- крюк для демонтажа

Варианты длины водоотводящих желобов и решеток – страница 167

APZ22 Optimal

Водоотводящий желоб с порогами из нержавеющей стали для перфорированной решетки или решетки под кладку плитки (750, 850, 950 мм)

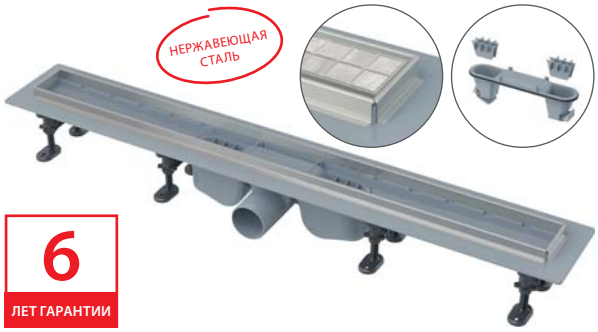

APZ12 Optimal

Водоотводящий желоб с порогами для перфорированной решетки или решетки под кладку плитки (750, 850, 950, 1050 мм)

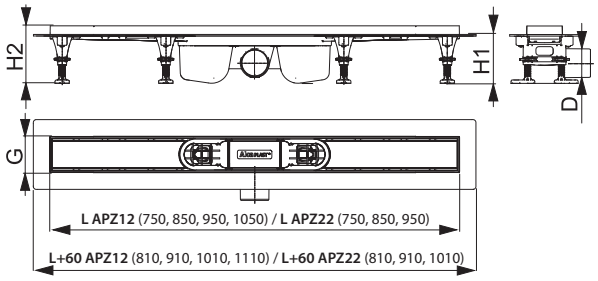

	APZ12	APZ22
Минимальная толщина бетона (**H1**)	85 мм	85 мм
Общая высота монтажа (**H2**)	100–125 мм	101–126 мм
Ширина ниши желоба (**G**)	61,5 мм	63 мм
Сток воды желоба (EN 1253-1)	63 л/мин	63 л/мин
Сточная труба (**D**)	Ø50	Ø50
Группа нагрузки (EN 1253-1)		K3 = макс. 300 кг
Материал – тело желоба	полипропилен	нержавеющая сталь DIN 1.4301 / полипропилен
Материал – гидрозатвор		полипропилен
Длина желоба (**L**)	750, 850, 950, 1050 мм	750, 850, 950 мм

Количество (упаковка) APZ12-850	12 шт.
Размеры (шт.) APZ12-850	920×125×150 мм
Вес (шт.) APZ12-850	1,51 кг

LINE

Нержавеющая сталь-глянец / Нержавеющая сталь-мат

PURE

Нержавеющая сталь-глянец / Нержавеющая сталь-мат

CUBE

Нержавеющая сталь-глянец / Нержавеющая сталь-мат

HOPE

Нержавеющая сталь-глянец / Нержавеющая сталь-мат

BUBLE

Нержавеющая сталь-глянец / Нержавеющая сталь-мат

DREAM

Нержавеющая сталь-глянец / Нержавеющая сталь-мат

SOLID

Нержавеющая сталь-мат

TILE

Решетка под кладку плитки

Количество (упаковка) LINE-850	1 шт.
Размеры (шт.) LINE-850	890×20×55 мм
Вес (шт.) LINE-850	0,6485 кг

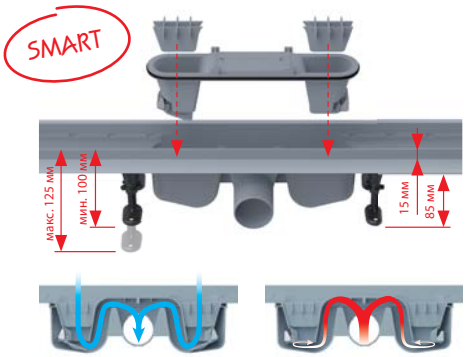

Варианты длины водоотводящих желобов и решеток – страница 167

APZ2022 Optimal

Водоотводящий желоб с порогами из нержавеющей стали для перфорированной решетки или решетки под кладку плитки, без гидрозатвора (550, 650, 750, 850 мм)

APZ2012 Optimal

Водоотводящий желоб с порогами для перфорированной решетки или решетки под кладку плитки, без гидрозатвора (550, 650, 750, 850 мм)

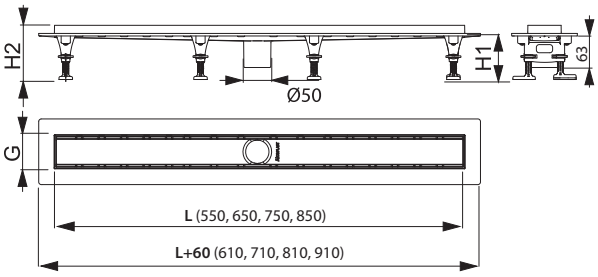

	APZ2012	APZ2022
Минимальная толщина бетона (**H1**)	85 мм	85 мм
Общая высота монтажа (**H2**)	100–125 мм	101–126 мм
Ширина ниши желоба (**G**)	61,5 мм	63 мм
Сток воды желоба (EN 1253-1)	>80 л/мин	>80 л/мин
Сточная труба	Ø50	Ø50
Группа нагрузки (EN 1253-1)		K3 = макс. 300 кг
Материал – тело желоба	полипропилен	нержавеющая сталь DIN 1.4301 / полипропилен
Материал – гидрозатвор		полипропилен
Длина желоба (**L**)		550, 650, 750, 850 мм

Количество (упаковка) APZ2012-850	14 шт.
Размеры (шт.) APZ2012-850	920×143×106 мм
Вес (шт.) APZ2012-850	1,3051 кг

LINE

Нержавеющая сталь-глянец / Нержавеющая сталь-мат

PURE

Нержавеющая сталь-глянец / Нержавеющая сталь-мат

CUBE

Нержавеющая сталь-глянец / Нержавеющая сталь-мат

HOPE

Нержавеющая сталь-глянец / Нержавеющая сталь-мат

BUBLE

Нержавеющая сталь-глянец / Нержавеющая сталь-мат

DREAM

Нержавеющая сталь-глянец / Нержавеющая сталь-мат

SOLID

Нержавеющая сталь-мат

TILE

Решетка под кладку плитки

Количество (упаковка) LINE-850	1 шт.
Размеры (шт.) LINE-850	890×20×55 мм
Вес (шт.) LINE-850	0,6485 кг

Рейка из нержавеющей стали для пола с уклоном

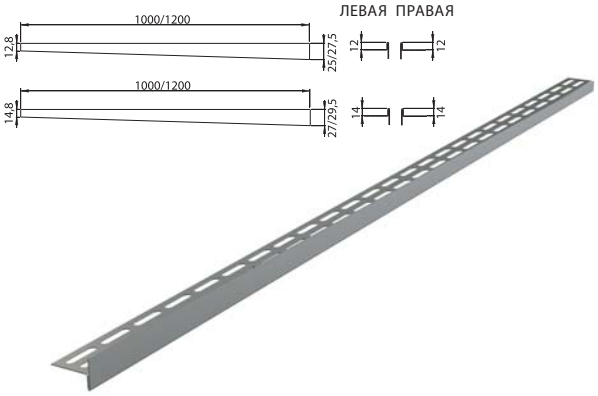

Количество (упаковка)	1 шт.
Размеры (шт.)	1000×36×27,5 мм
Материал	нержавеющая сталь DIN 1.4301

Таблица вариантов реек из нержавеющей стали для пола с уклоном

Артикул	Высота воротника	Длина (мм)	Тип	Вариант
APZ 901M/1000	12	1000	левая	матовая
APZ 902M/1000	12	1000	правая	матовая
APZ 903M/1000	14	1000	левая	матовая
APZ 904M/1000	14	1000	правая	матовая

Артикул	Высота воротника	Длина (мм)	Тип	Вариант
APZ 901M/1200	12	1200	левая	матовая
APZ 902M/1200	12	1200	правая	матовая
APZ 903M/1200	14	1200	левая	матовая
APZ 904M/1200	14	1200	правая	матовая

Рейка из нержавеющей стали для пола с уклоном – двусторонняя

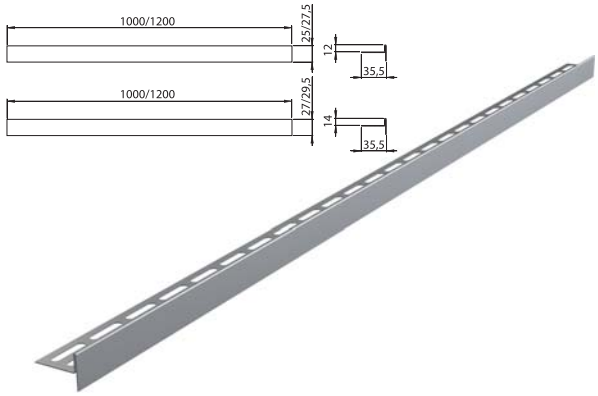

Количество (упаковка)	1 шт.
Размеры (шт.)	1000×36×27 мм
Материал	нержавеющая сталь DIN 1.4301

Таблица вариантов реек из нержавеющей стали для пола с уклоном

Артикул	Высота воротника	Длина (мм)	Тип	Вариант
APZ 905M/1000	12	1000	двусторонняя	матовая
APZ 905M/1200	12	1200	двусторонняя	матовая
APZ 906M/1000	14	1000	двусторонняя	матовая
APZ 906M/1200	14	1200	двусторонняя	матовая

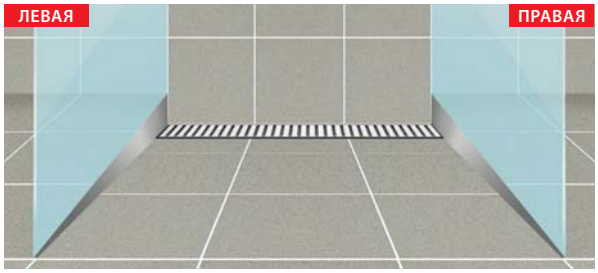

Варианты решеток для бассейнов – страница 168

AP1, AP2

Решетка для бассейна без антискользящей поверхности

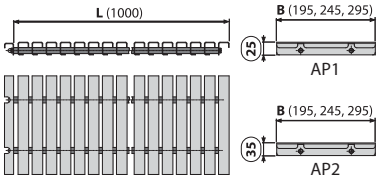

5 ЛЕТ ГАРАНТИИ

Количество (упаковка)	1 шт.
Количество (палета)	– шт.
Материал	нержавеющая сталь AISI 316, DIN 1.4401

AP3, AP4

Решетка для бассейна с антискользящей поверхностью

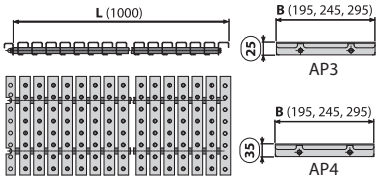

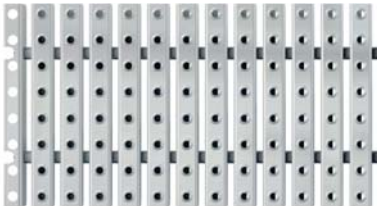

5 ЛЕТ ГАРАНТИИ

Количество (упаковка)	1 шт.
Количество (палета)	– шт.
Материал	нержавеющая сталь AISI 316, DIN 1.4401

AP1R, AP2R

Решетка для бассейна радиальная без антискользящей поверхности

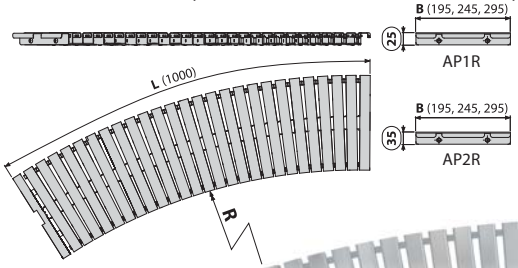

5 ЛЕТ ГАРАНТИИ

Количество (упаковка)	1 шт.
Количество (палета)	– шт.
Материал	нержавеющая сталь AISI 316, DIN 1.4401

AP3R, AP4R

Решетка для бассейна радиальная с антискользящей поверхностью

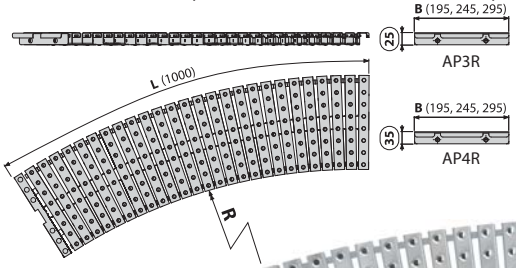

5 ЛЕТ ГАРАНТИИ

Количество (упаковка)	1 шт.
Количество (палета)	– шт.
Материал	нержавеющая сталь AISI 316, DIN 1.4401

Атипичная конструкция продукта:

Нестандартные размеры и другие специальные решения могут быть изготовлены по индивидуальному проекту под заказ (длина, форма, размещение сифона, тип нержавеющей стали, и т. д.).

AlcaPLAST®

Промышленный дренаж из нержавеющей стали

Коробчатые желоба ____ 90
Щелевые желоба ____ 92
Дренажные желоба ____ 94

APR1-1150
Промышленный сливной трап из нержавеющей стали AISI 304

APR1-1250
Промышленный сливной трап из нержавеющей стали AISI 316L

Количество (упаковка)	–
Количество (палета)	–
Материал	нержавеющая сталь 1,5 мм

APR1-1151
Промышленный сливной трап с коробчатым выпуском из нержавеющей стали AISI 304

APR1-1251
Промышленный сливной трап с коробчатым выпуском из нержавеющей стали AISI 316L

Количество (упаковка)	–
Количество (палета)	–
Материал	нержавеющая сталь 1,5 мм

APR1-1152
Промышленный сливной трап с двумя коробчатыми выпусками из нержавеющей стали AISI 304

APR1-1252
Промышленный сливной трап с двумя коробчатыми выпусками из нержавеющей стали AISI 316L

Количество (упаковка)	–
Количество (палета)	–
Материал	нержавеющая сталь 1,5 мм

APR1-1102
Промышленный коробчатый желоб угловой из нержавеющей стали AISI 304

APR1-1202
Промышленный коробчатый желоб угловой из нержавеющей стали AISI 316L

Количество (упаковка)	–
Количество (палета)	–
Материал	нержавеющая сталь 1,5 мм

APR1-1101
Промышленный коробчатый желоб из нержавеющей стали AISI 304

APR1-1201
Промышленный коробчатый желоб из нержавеющей стали AISI 316L

Количество (упаковка)	–
Количество (палета)	–
Материал	нержавеющая сталь 1,5 мм

APR1-1101S
Промышленный коробчатый желоб наклонный из нержавеющей стали AISI 304

APR1-1201S
Промышленный коробчатый желоб наклонный из нержавеющей стали AISI 316L

Количество (упаковка)	–
Количество (палета)	–
Материал	нержавеющая сталь 1,5 мм

APR1-1132
Защитная решетка для промышленного коробчатого желоба из нержавеющей стали AISI 304

APR1-1232
Защитная решетка для промышленного коробчатого желоба из нержавеющей стали AISI 316L

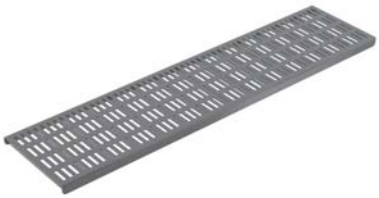

Количество (упаковка)	–
Количество (палета)	–
Материал	нержавеющая сталь 1,5 мм

APR1-1133
Защитная решетка для промышленного коробчатого желоба углового из нержавеющей стали AISI 304

APR1-1233
Защитная решетка для промышленного коробчатого желоба углового из нержавеющей стали AISI 316L

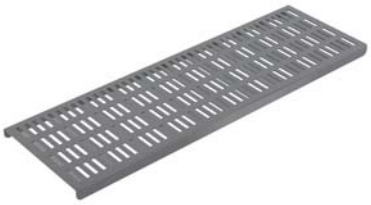

Количество (упаковка)	–
Количество (палета)	–
Материал	нержавеющая сталь 1,5 мм

APR1-1134
Защитная решетка для промышленных трапов APR1 с выпуском из нержавеющей стали AISI 304

APR1-1234
Защитная решетка для промышленных трапов APR1 с выпуском из нержавеющей стали AISI 316L

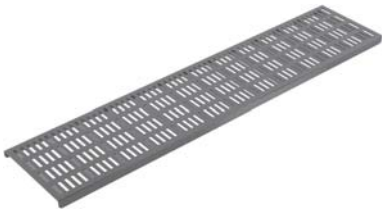

Количество (упаковка)	–
Количество (палета)	–
Материал	нержавеющая сталь 1,5 мм

APR1-1131
Защитная решетка для промышленных трапов APR1 из нержавеющей стали AISI 304

APR1-1231
Защитная решетка для промышленных трапов APR1 из нержавеющей стали AISI 316L

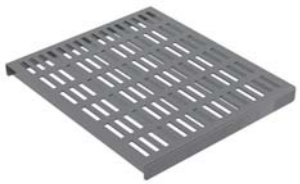

Количество (упаковка)	–
Количество (палета)	–
Материал	нержавеющая сталь 1,5 мм

APR1-P109
Торцевая заглушка для коробчатого желоба AISI 304

APR1-P010
Торцевая заглушка для коробчатого желоба AISI 316L

Количество (упаковка)	–
Количество (палета)	–
Материал	нержавеющая сталь 1,5 мм

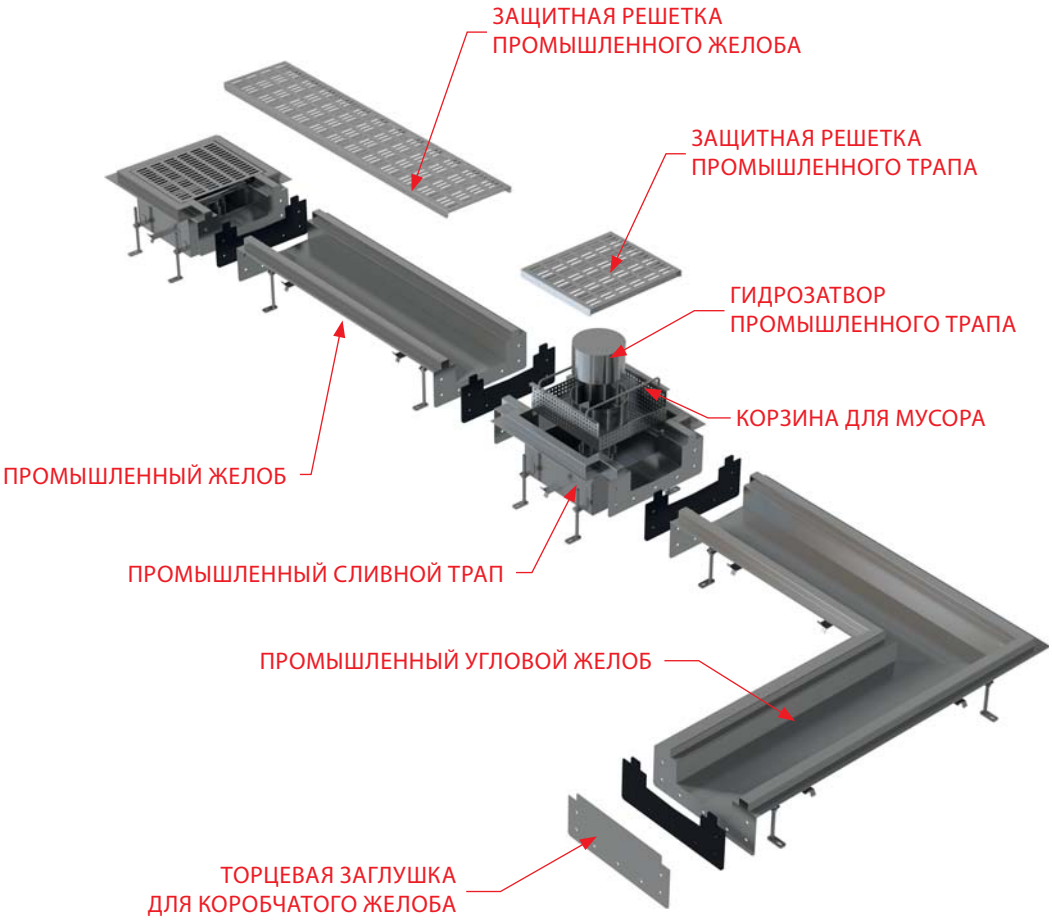

APR2-1150
Промышленный сливной трап из нержавеющей стали AISI 304

APR2-1250
Промышленный сливной трап из нержавеющей стали AISI 316L

Количество (упаковка)	–
Количество (палета)	–
Материал	нержавеющая сталь 1,5 мм

APR2-1151
Промышленный сливной трап с щелевым выпуском из нержавеющей стали AISI 304

APR2-1251
Промышленный сливной трап с щелевым выпуском из нержавеющей стали AISI 316L

Количество (упаковка)	–
Количество (палета)	–
Материал	нержавеющая сталь 1,5 мм

APR2-1152
Промышленный сливной трап с двумя щелевыми выпусками из нержавеющей стали AISI 304

APR2-1252
Промышленный сливной трап с двумя щелевыми выпусками из нержавеющей стали AISI 316L

Количество (упаковка)	–
Количество (палета)	–
Материал	нержавеющая сталь 1,5 мм

APR2-1102
Промышленный угловой желоб щелевой из нержавеющей стали AISI 304

APR2-1202
Промышленный угловой желоб щелевой из нержавеющей стали AISI 316L

Количество (упаковка)	–
Количество (палета)	–
Материал	нержавеющая сталь 1,5 мм

APR2-1101
Промышленный желоб щелевой из нержавеющей стали AISI 304

APR2-1201
Промышленный желоб щелевой из нержавеющей стали AISI 316L

Количество (упаковка)	–
Количество (палета)	–
Материал	нержавеющая сталь 1,5 мм

APR2-1101S
Промышленный желоб щелевой наклонный из нержавеющей стали AISI 304

APR2-1201S
Промышленный желоб щелевой наклонный из нержавеющей стали AISI 316L

Количество (упаковка)	–
Количество (палета)	–
Материал	нержавеющая сталь 1,5 мм

APR2-1131
Защитная решетка для промышленных трапов APR2 из нержавеющей стали AISI 304

APR2-1231
Защитная решетка для промышленных трапов APR2 из нержавеющей стали AISI 316L

Количество (упаковка)	–
Количество (палета)	–
Материал	нержавеющая сталь 1,5 мм

APR2-P109
Торцевая заглушка для щелевого желоба AISI 304

APR2-P010
Торцевая заглушка для щелевого желоба AISI 316L

Количество (упаковка)	–
Количество (палета)	–
Материал	нержавеющая сталь 1,5 мм

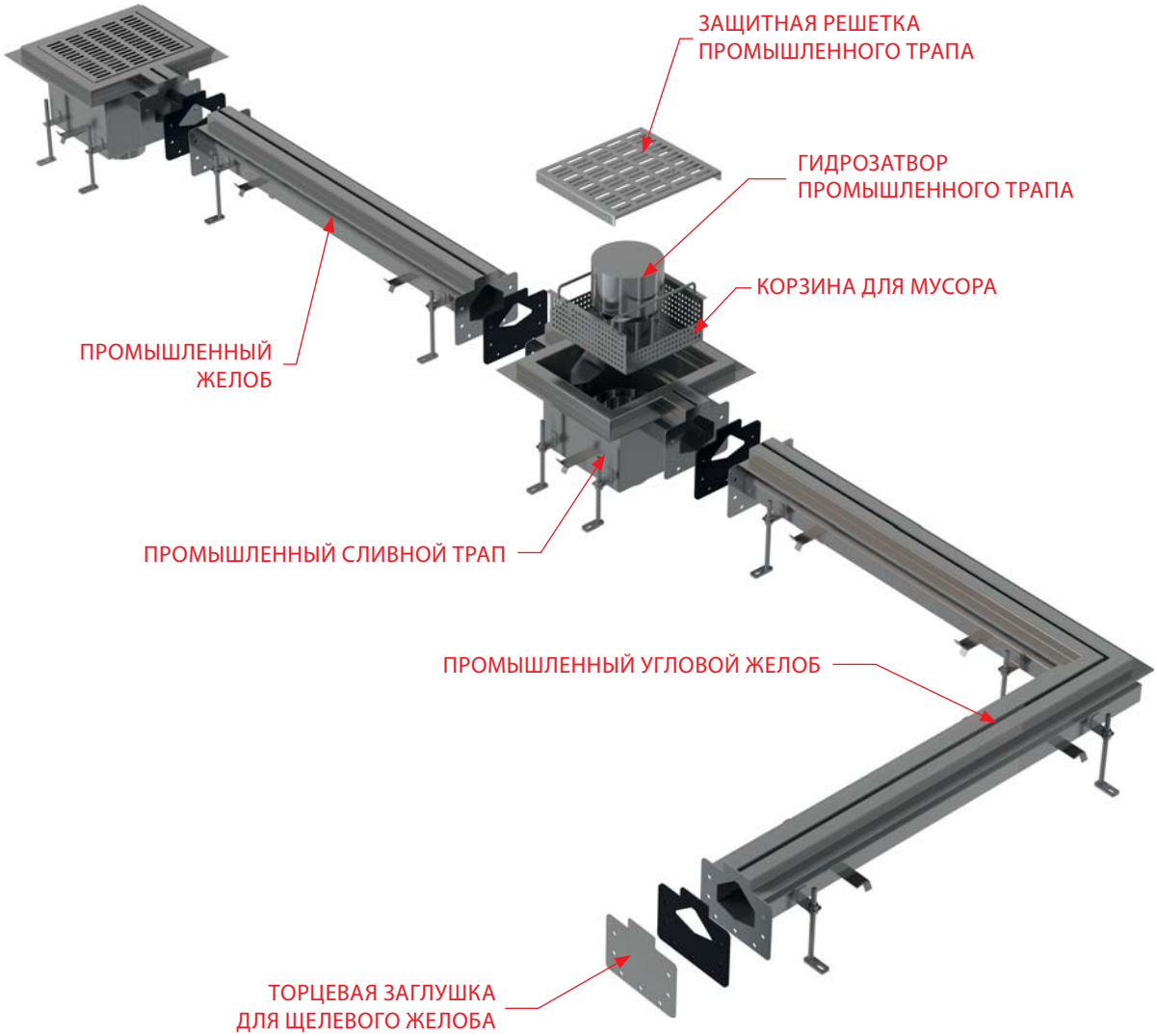
ЗАЩИТНАЯ РЕШЕТКА
ПРОМЫШЛЕННОГО ТРАПА
ГИДРОЗАТВОР
ПРОМЫШЛЕННОГО ТРАПА
КОРЗИНА ДЛЯ МУСОРА
ПРОМЫШЛЕННЫЙ
ЖЕЛОБ
ПРОМЫШЛЕННЫЙ СЛИВНОЙ ТРАП
ПРОМЫШЛЕННЫЙ УГЛОВОЙ ЖЕЛОБ
ТОРЦЕВАЯ ЗАГЛУШКА
ДЛЯ ЩЕЛЕВОГО ЖЕЛОБА

ADZ101V
Дренажный желоб 75 мм регулируемый, оцинкованная сталь

ADZ301V
Дренажный желоб 75 мм регулируемый, нержавеющая сталь

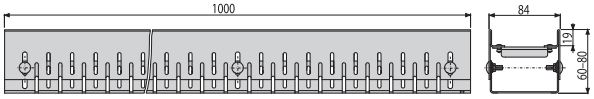

Количество (упаковка)	1 шт.
Количество (палета)	100 шт.
Материал	оцинкованная сталь/нержавеющая сталь

ADZ331V
H

Дренажный желоб 75 мм регулируемый, нержавеющая сталь

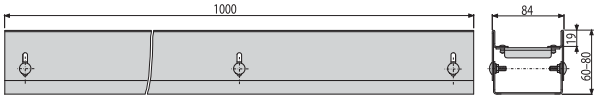

Количество (упаковка)	1 шт.
Количество (палета)	– шт.
Материал	нержавеющая сталь

ADZ-R101
Решетка для дренажного желоба 75 мм, оцинкованная сталь

ADZ-R301
Решетка для дренажного желоба 75 мм, нержавеющая сталь

ADZ-R102
Решетка для дренажного желоба 75 мм, оцинкованная сталь

ADZ-R302
Решетка для дренажного желоба 75 мм, нержавеющая сталь

ADZ-R103
Решетка для дренажного желоба 75 мм, оцинкованная сталь

ADZ-R303
Решетка для дренажного желоба 75 мм, нержавеющая сталь

ADZ-R304
Решетка для дренажного желоба 75 мм, нержавеющая сталь

ADZ-P003
Заглушка для дренажных желобов 75 мм, оцинкованная сталь

ADZ-P007
Перемычка для дренажных желобов 75 мм, оцинкованная сталь

ADZ-P001
Заглушка для дренажных желобов 75 мм, нержавеющая сталь

Количество (упаковка)	–
Количество (палета)	–
Материал	оцинкованная сталь/нержавеющая сталь

ADZ-P005
Перемычка для дренажных желобов 75 мм, нержавеющая сталь

Количество (упаковка)	–
Количество (палета)	–
Материал	оцинкованная сталь/нержавеющая сталь

ADZ-P011
H

Заглушка для дренажных желобов 75 мм, нержавеющая сталь

Количество (упаковка)	1
Количество (палета)	–
Материал	нержавеющая сталь

ADZ102V
Дренажный желоб 100 мм регулируемый, оцинкованная сталь

ADZ302V
Дренажный желоб 100 мм регулируемый, нержавеющая сталь

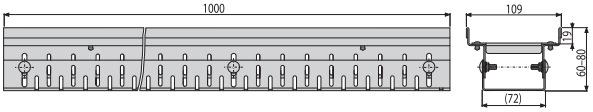

Количество (упаковка)	1 шт.
Количество (палета)	100 шт.
Материал	оцинкованная сталь/нержавеющая сталь

ADZ332V
Н

Дренажный желоб 100 мм регулируемый, нержавеющая сталь

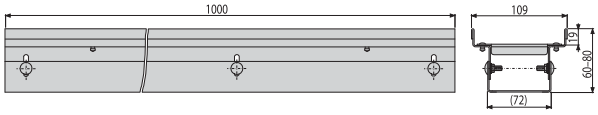

Количество (упаковка)	1 шт.
Количество (палета)	–– шт.
Материал	нержавеющая сталь

ADZ-R121
Решетка для дренажного желоба 100 мм, оцинкованная сталь

ADZ-R321
Решетка для дренажного желоба 100 мм, нержавеющая сталь

ADZ-R122
Решетка для дренажного желоба 100 мм, оцинкованная сталь

ADZ-R322
Решетка для дренажного желоба 100 мм, нержавеющая сталь

ADZ-R123
Решетка для дренажного желоба 100 мм, оцинкованная сталь

ADZ-R323
Решетка для дренажного желоба 100 мм, нержавеющая сталь

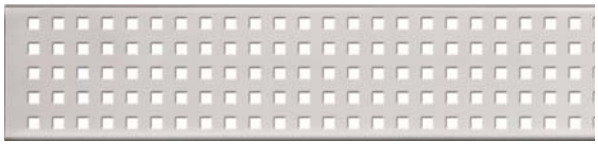

ADZ-R324
Решетка для дренажного желоба 100 мм, нержавеющая сталь

ADZ-P004
Заглушка для дренажных желобов 100 мм, оцинкованная сталь

ADZ-P008
Перемычка для дренажных желобов 100 мм, оцинкованная сталь

ADZ-P002
Заглушка для дренажных желобов 100 мм, нержавеющая сталь

Количество (упаковка)	–
Количество (палета)	–
Материал	оцинкованная сталь/нержавеющая сталь

ADZ-P006
Перемычка для дренажных желобов 100 мм, нержавеющая сталь

Количество (упаковка)	–
Количество (палета)	–
Материал	оцинкованная сталь/нержавеющая сталь

ADZ-P012
Н

Заглушка для дренажных желобов 100 мм, нержавеющая сталь

Количество (упаковка)	11
Количество (палета)	–
Материал	нержавеющая сталь

ADZ101VR
Дренажный угловой желоб 75 мм регулируемый, оцинкованная сталь

ADZ301VR
Дренажный угловой желоб 75 мм регулируемый, нержавеющая сталь

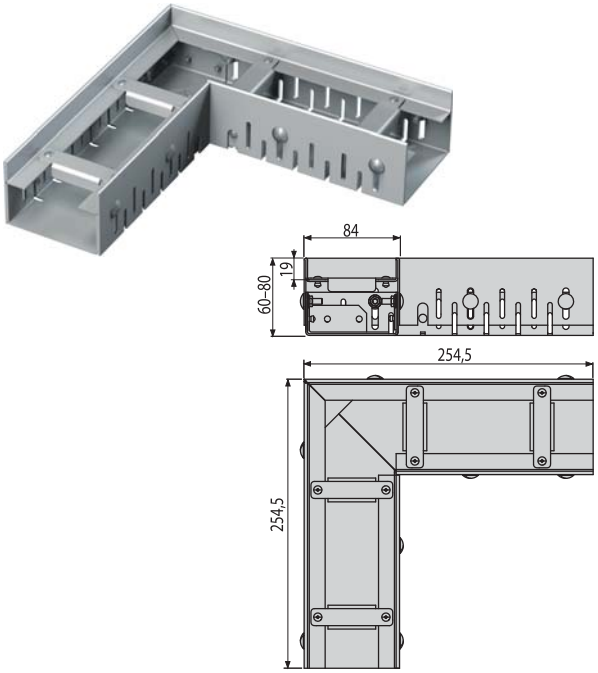

Количество (упаковка)	1 шт.
Количество (палета)	100 шт.
Материал	оцинкованная сталь/нержавеющая сталь

ADZ331VR
H

Дренажный угловой желоб 75 мм регулируемый, нержавеющая сталь

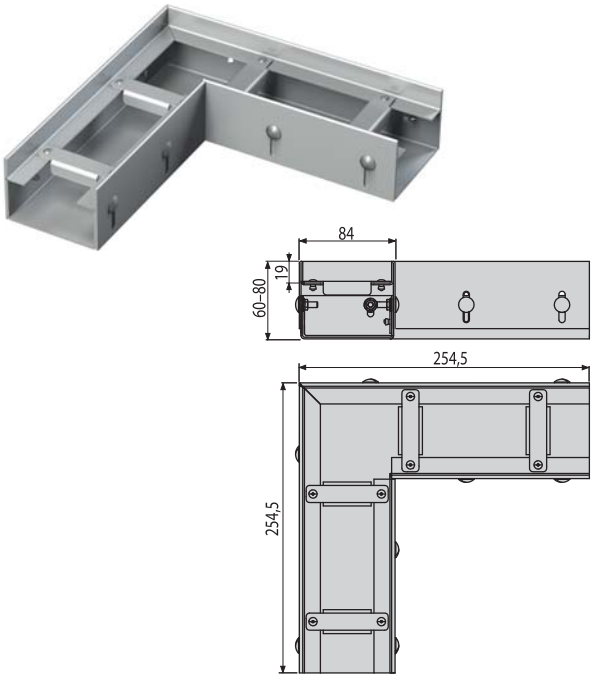

Количество (упаковка)	1 шт.
Количество (палета)	100 шт.
Материал	оцинкованная сталь/нержавеющая сталь

ADZ-R101R
Решетка для дренажного углового желоба 75 мм, оцинкованная сталь

ADZ-R301R
Решетка для дренажного углового желоба 75 мм, нержавеющая сталь

ADZ-R102R
Решетка для дренажного углового желоба 75 мм, оцинкованная сталь

ADZ-R302R
Решетка для дренажного углового желоба 75 мм, нержавеющая сталь

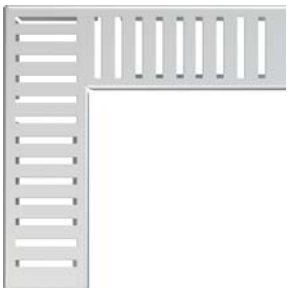

ADZ-R103R
Решетка для дренажного углового желоба 75 мм, оцинкованная сталь

ADZ-R303R
Решетка для дренажного углового желоба 75 мм, нержавеющая сталь

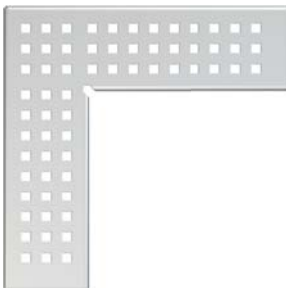

ADZ-R304R
Решетка для дренажного углового желоба 75 мм, нержавеющая сталь

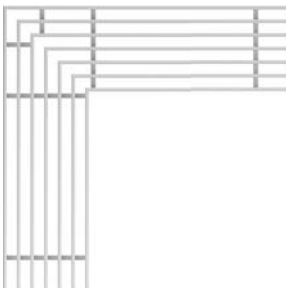

ADZ102VR
Дренажный угловой желоб 100 мм регулируемый, оцинкованная сталь

ADZ302VR
Дренажный угловой желоб 100 мм регулируемый, нержавеющая сталь

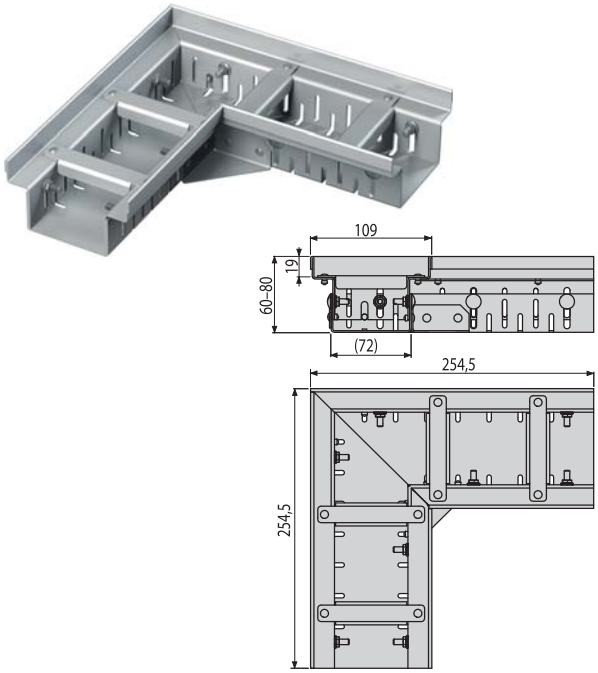

Количество (упаковка)	1 шт.
Количество (палета)	100 шт.
Материал	оцинкованная сталь/нержавеющая сталь

H

ADZ332VR
Дренажный угловой желоб 100 мм регулируемый, нержавеющая сталь

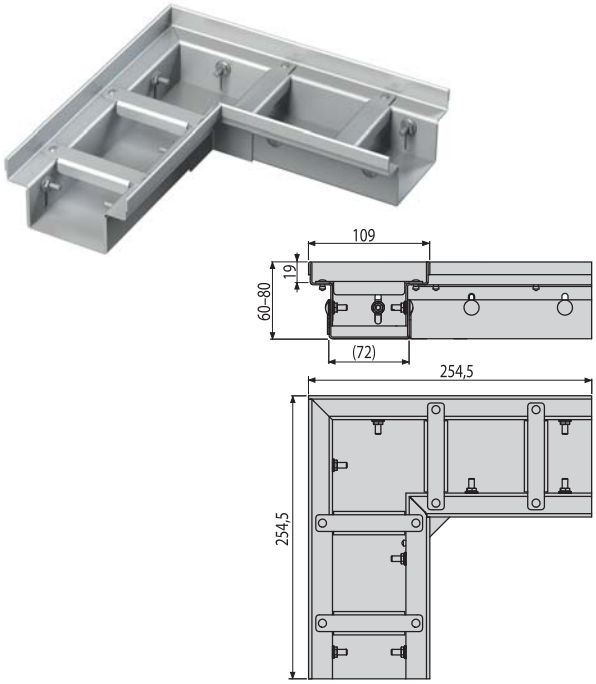

Количество (упаковка)	1 шт.
Количество (палета)	100 шт.
Материал	оцинкованная сталь/нержавеющая сталь

ADZ-R121R
Решетка для дренажного углового желоба 100 мм, оцинкованная сталь

ADZ-R321R
Решетка для дренажного углового желоба 100 мм, нержавеющая сталь

ADZ-R122R
Решетка для дренажного углового желоба 100 мм, оцинкованная сталь

ADZ-R322R
Решетка для дренажного углового желоба 100 мм, нержавеющая сталь

ADZ-R123R
Решетка для дренажного углового желоба 100 мм, оцинкованная сталь

ADZ-R323R
Решетка для дренажного углового желоба 100 мм, нержавеющая сталь

ADZ-R324R
Решетка для дренажного углового желоба 100 мм, нержавеющая сталь

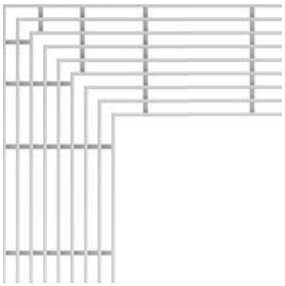

EN124 D400
ALCAPLAST
EN124 D400
ALCAPLAST

AlcaPLAST®

Поверхностный дренаж

Дренажные каналы 100
- Дренажные каналы HOME (класс нагрузки A15) 100
- Дренажные каналы HOME+ (класс нагрузки A15) 100
- Дренажные каналы STANDARD (класс нагрузки B125) 101
- Дренажные каналы PROFI (класс нагрузки C250) 102
- Дренажные каналы TOP (класс нагрузки D400) 104
- Щелевые дренажные каналы (класс нагрузки C250) 105
- Дренажные каналы – комплектующие 109

Универсальные ливнеотводы 110

Универсальные ливнеотводы – комплектующие 110

AVZ101-R101

Дренажный канал 100 мм без рамы с оцинкованной решеткой «Т» профиль A15

A15

Количество (упаковка)	1 шт.
Количество (палета)	60 шт.
Материал	полипропилен обогащенный тальком

AVZ101R-R101S

Пескоуловитель для дренажного канала AVZ101 без рамы с оцинкованной решеткой «Т» профиль A15

A15

Количество (упаковка)	1 шт.
Количество (палета)	24 шт.
Материал	полипропилен обогащенный тальком

AVZ102-R102

Дренажный канал 100 мм с пластиковой рамой и оцинкованной решеткой «С» профиль A15

A15

Количество (упаковка)	1 шт.
Количество (палета)	60 шт.
Материал	полипропилен обогащенный тальком

AVZ102R-R102S

Пескоуловитель для дренажного канала AVZ102 с пластиковой рамой и оцинкованной решеткой «С» профиль A15

A15

Количество (упаковка)	1 шт.
Количество (палета)	24 шт.
Материал	полипропилен обогащенный тальком

AVZ104-R401

Дренажный канал 100 мм с пластиковой рамой и пластиковой решеткой A15

A15

Количество (упаковка)	1 шт.
Количество (палета)	60 шт.
Материал	полипропилен обогащенный тальком

AVZ104R-R401

Пескоуловитель для дренажного канала AVZ104 с пластиковой рамой и пластиковой решеткой A15

A15

Количество (упаковка)	1 шт.
Количество (палета)	24 шт.
Материал	полипропилен обогащенный тальком

AVZ104-R402

Дренажный канал 100 мм с пластиковой рамой и решеткой из композитного материала B125

B125

Количество (упаковка)	1 шт.
Количество (палета)	60 шт.
Материал	полипропилен обогащенный тальком

AVZ104R-R402

Пескоуловитель для дренажного канала AVZ104 с пластиковой рамой и решеткой из композитного материала B125

B125

Количество (упаковка)	1 шт.
Количество (палета)	24 шт.
Материал	полипропилен обогащенный тальком

AVZ102-R103

Дренажный канал 100 мм с пластиковой рамой и оцинкованной решеткой B125

B125

Количество (упаковка)	1 шт.
Количество (палета)	60 шт.
Материал	полипропилен обогащенный тальком

AVZ102R-R103S

Пескоуловитель для дренажного канала AVZ102 с пластиковой рамой и оцинкованной решеткой B125

B125

Количество (упаковка)	1 шт.
Количество (палета)	24 шт.
Материал	полипропилен обогащенный тальком

AVZ103-R403

Дренажный канал 100 мм с металлической рамой и решеткой из композитного материала C250

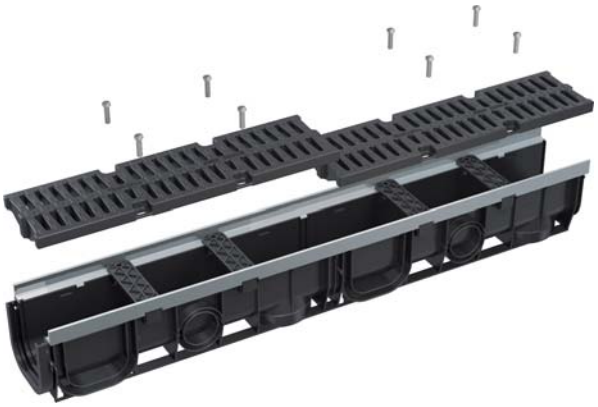

C250

Количество (упаковка)	1 шт.
Количество (палета)	60 шт.
Материал	полипропилен обогащенный тальком

AVZ103R-R403

Пескоуловитель для дренажного канала AVZ103 с металлической рамой и решеткой из композитного материала C250

C250

Количество (упаковка)	1 шт.
Количество (палета)	24 шт.
Материал	полипропилен обогащенный тальком

AVZ103-R202

Дренажный канал 100 мм с металлической рамой и чугунной решеткой C250

C250

Количество (упаковка)	1 шт.
Количество (палета)	30 шт.
Материал	полипропилен обогащенный тальком

AVZ103R-R202

Пескоуловитель для дренажного канала AVZ103 с металлической рамой и чугунной решеткой C250

C250

Количество (упаковка)	1 шт.
Количество (палета)	24 шт.
Материал	полипропилен обогащенный тальком

AVZ103-R104

Дренажный канал 100 мм с металлической рамой и оцинкованной решеткой C250

C250

Количество (упаковка)	1 шт.
Количество (палета)	30 шт.
Материал	полипропилен обогащенный тальком

AVZ103R-R104S

Пескоуловитель для дренажного канала AVZ103 с металлической рамой и оцинкованной решеткой C250

C250

Количество (упаковка)	1 шт.
Количество (палета)	24 шт.
Материал	полипропилен обогащенный тальком

AVZ103-R201

Дренажный канал 100 мм с металлической рамой и чугунной решеткой D400

D400

Количество (упаковка)	1 шт.
Количество (палета)	30 шт.
Материал	полипропилен обогащенный тальком

AVZ103R-R201

Пескоуловитель для дренажного канала AVZ103 с металлической рамой и чугунной решеткой D400

D400

Количество (упаковка)	1 шт.
Количество (палета)	24 шт.
Материал	полипропилен обогащенный тальком

AVZ101-R121
Щелевой дренажный канал с асимметричной надставкой 100 мм, оцинкованная сталь

AVZ101-R321
Щелевой дренажный канал с асимметричной надставкой 100 мм, нержавеющая сталь

C250

Количество (упаковка)	1 шт.
Количество (палета)	30 шт.
Материал	полипропилен обогащенный тальком

AVZ101S-R121R
Щелевой дренажный канал с асимметричной сервисной надставкой 100 мм, оцинкованная сталь

AVZ101S-R321R
Щелевой дренажный канал с асимметричной сервисной надставкой 100 мм, нержавеющая сталь

C250

Количество (упаковка)	1 шт.
Количество (палета)	30 шт.
Материал	полипропилен обогащенный тальком

AVZ101R-R121R
Пескоуловитель для дренажного канала с щелевой асимметричной сервисной надставкой 100 мм, оцинкованная сталь

AVZ101R-R321R
Пескоуловитель для дренажного канала с щелевой асимметричной сервисной надставкой 100 мм, нержавеющая сталь

C250

Количество (упаковка)	1 шт.
Количество (палета)	30 шт.
Материал	полипропилен обогащенный тальком

AVZ101-R122
Щелевой дренажный канал с асимметричной надставкой 160 мм, оцинкованная сталь

AVZ101-R322
Щелевой дренажный канал с асимметричной надставкой 160 мм, нержавеющая сталь

C250

Количество (упаковка)	1 шт.
Количество (палета)	30 шт.
Материал	полипропилен обогащенный тальком

AVZ101S-R122R
Щелевой дренажный канал с асимметричной сервисной надставкой 160 мм, оцинкованная сталь

AVZ101S-R322R
Щелевой дренажный канал с асимметричной сервисной надставкой 160 мм, нержавеющая сталь

C250

Количество (упаковка)	1 шт.
Количество (палета)	30 шт.
Материал	полипропилен обогащенный тальком

AVZ101R-R122R
Пескоуловитель для дренажного канала с щелевой асимметричной сервисной надставкой 160 мм, оцинкованная сталь

AVZ101R-R322R
Пескоуловитель для дренажного канала с щелевой асимметричной сервисной надставкой 160 мм, нержавеющая сталь

C250

Количество (упаковка)	1 шт.
Количество (палета)	30 шт.
Материал	полипропилен обогащенный тальком

AVZ101-R123
Щелевой дренажный канал с симметричной надставкой 100 мм, оцинкованная сталь

AVZ101-R323
Щелевой дренажный канал с симметричной надставкой 100 мм, нержавеющая сталь

C250

Количество (упаковка)	1 шт.
Количество (палета)	30 шт.
Материал	полипропилен обогащенный тальком

AVZ101S-R123R
Щелевой дренажный канал с симметричной сервисной надставкой 100 мм, оцинкованная сталь

AVZ101S-R323R
Щелевой дренажный канал с симметричной сервисной надставкой 100 мм, нержавеющая сталь

C250

Количество (упаковка)	1 шт.
Количество (палета)	30 шт.
Материал	полипропилен обогащенный тальком

AVZ101R-R123R
Пескоуловитель для дренажного канала с щелевой симметричной сервисной надставкой 100 мм, оцинкованная сталь

AVZ101R-R323R
Пескоуловитель для дренажного канала с щелевой симметричной сервисной надставкой 100 мм, нержавеющая сталь

C250

Количество (упаковка)	1 шт.
Количество (палета)	30 шт.
Материал	полипропилен обогащенный тальком

AVZ101-R124
Щелевой дренажный канал с симметричной надставкой 160 мм, оцинкованная сталь

AVZ101-R324
Щелевой дренажный канал с симметричной надставкой 160 мм, нержавеющая сталь

C250

Количество (упаковка)	1 шт.
Количество (палета)	30 шт.
Материал	полипропилен обогащенный тальком

AVZ101S-R124R
Щелевой дренажный канал с симметричной сервисной надставкой 160 мм, оцинкованная сталь

AVZ101S-R324R
Щелевой дренажный канал с симметричной сервисной надставкой 160 мм, нержавеющая сталь

C250

Количество (упаковка)	1 шт.
Количество (палета)	30 шт.
Материал	полипропилен обогащенный тальком

AVZ101R-R124R
Пескоуловитель для дренажного канала с щелевой симметричной сервисной надставкой 160 мм, оцинкованная сталь

AVZ101R-R324R
Пескоуловитель для дренажного канала с щелевой симметричной сервисной надставкой 160 мм, нержавеющая сталь

C250

Количество (упаковка)	1 шт.
Количество (палета)	30 шт.
Материал	полипропилен обогащенный тальком

AVZ-P001
Горловина для подключения к канализации DN110

Количество (упаковка)	50 шт.
Количество (палета)	800 шт.
Материал	полипропилен обогащенный тальком

AVZ-P002
Замок дренажного канала AVZ102-R102

Количество (упаковка)	1 шт.
Количество (палета)	– шт.
Материал	полипропилен обогащенный тальком

AVZ-P003
Адаптер для подключения бокового притока DN50

Количество (упаковка)	50 шт.
Количество (палета)	800 шт.
Материал	полипропилен обогащенный тальком

AVZ-P004
Заглушка торцевая с возможностью подключения притока воды DN75

Количество (упаковка)	50 шт.
Количество (палета)	800 шт.
Материал	полипропилен обогащенный тальком

AVZ-P005
Заглушка для монтажных отверстий

Количество (упаковка)	1 шт.
Количество (палета)	– шт.
Материал	полипропилен обогащенный тальком

AVZ-P006
Фиксирующие прищепки для решетки к дренажному каналу AVZ102-R102

Количество (упаковка)	2 шт.
Количество (палета)	– шт.
Материал	полипропилен обогащенный тальком

AVZ-P007
Гидрозатвор для дренажных каналов

Количество (упаковка)	1 шт.
Количество (палета)	– шт.
Материал	полипропилен

AVZ-P008
Крючок для изъятия решетки

Количество (упаковка)	1 шт.
Количество (палета)	– шт.
Материал	оцинкованная сталь

AVZ-P009
Заглушка для закрытия дренажного канала с торца

Количество (упаковка)	100 шт.
Количество (палета)	1600 шт.
Материал	полипропилен обогащенный тальком

AVZ-P010
Торцевой переходник для подключения к канализации DN110

Количество (упаковка)	30 шт.
Количество (палета)	– шт.
Материал	полипропилен обогащенный тальком

AVZ-P012
Корзина пескоуловителя для нечистот, нержавеющеая сталь

Количество (упаковка)	1 шт.
Количество (палета)	24 шт.
Материал	нержавеющая сталь

AVZ-P013
Корзина пескоуловителя для нечистот, оцинкованная сталь

Количество (упаковка)	1 шт.
Количество (палета)	24 шт.
Материал	оцинкованная сталь

AGV1
Ливнеотвод 300×155/110 мм, сток – прямой, черный

Количество (упаковка)	5 шт.
Количество (палета)	80 шт.
Материал	полипропилен обогащенный стекловолокном

AGV1S
Ливнеотвод 300×155/110 мм, сток – прямой, серый

Количество (упаковка)	5 шт.
Количество (палета)	80 шт.
Материал	полипропилен обогащенный стекловолокном

AGV2
Ливнеотвод 300×155/125 мм, сток – прямой, черный

Количество (упаковка)	5 шт.
Количество (палета)	80 шт.
Материал	полипропилен обогащенный стекловолокном

AGV2S
Ливнеотвод 300×155/125 мм, сток – прямой, серый

Количество (упаковка)	5 шт.
Количество (палета)	80 шт.
Материал	полипропилен обогащенный стекловолокном

AGV3
Ливнеотвод 300×155/110 мм, сток – боковой, черный

Количество (упаковка)	4 шт.
Количество (палета)	120 шт.
Материал	полипропилен обогащенный стекловолокном

AGV3S
Ливнеотвод 300×155/110 мм, сток – боковой, серый

Количество (упаковка)	4 шт.
Количество (палета)	120 шт.
Материал	полипропилен обогащенный стекловолокном

AGV4
Ливнеотвод 300×155/125/110 мм, сток – прямой, черный

Количество (упаковка)	4 шт.
Количество (палета)	60 шт.
Материал	полипропилен обогащенный стекловолокном

AGV4S
Ливнеотвод 300×155/125/110 мм, сток – прямой, серый

Количество (упаковка)	4 шт.
Количество (палета)	60 шт.
Материал	полипропилен обогащенный стекловолокном

AGV911
Вставка для водосточной трубы универсальная – черный

Количество (упаковка)	1 шт.
Количество (палета)	– шт.
Материал	полипропилен обогащенный стекловолокном

AGV911S
Вставка для водосточной трубы универсальная – серый

Количество (упаковка)	1 шт.
Количество (палета)	– шт.
Материал	полипропилен обогащенный стекловолокном

AGV941
Корзина из нержавеющей стали

Количество (упаковка)	70 шт.
Количество (палета)	1120 шт.
Материал	нержавеющая сталь

AGV942
Решетка из нержавеющей стали боковая

Количество (упаковка)	100 шт.
Количество (палета)	2800 шт.
Материал	нержавеющая сталь

ЗАМОК КРЫШКИ
- При отводе большого объема воды замок препятствует открытию крышки и утечке воды
- Ограничение доступа детей
- В случае необходимости замок крышки легко вынимается

КОЛЬЦА
- Они являются неотъемлемой частью упаковки
- Диаметр 80, 90, 100, 110, 125 мм
- Предназначены для подключения системы водосточных труб к канализации любых размеров

КОРЗИНА ДЛЯ СБОРА МУСОРА
- Предназначена для сбора крупных загрязнений (в основном листья), а также предотвращает засорение канализационной трубы
- Узкое ребристое дно позволяет постепенное падение тлеющих листьев в канализацию
- Корзина легко снимается для тщательной очистки

ЗАТВОР
- Обладает широким температурным диапазоном и ограничивает попадание канализационных газов
- Предотвращает проникновение грызунов из канализации
- Закрывается под действием собственного веса и защищен от срыва при наводнении
- В случае снятия замка крышки ливнеотвода, затвор предотвращает разбрызгивание воды

МАТЕРИАЛ
- Полипропилен обогащенный стекловолокном
- Материал обладает высокой механической прочностью и широким температурным диапазоном
- УФ-стабильный, пластмасса сохраняет стабильный цвет и форму
- Цвет черный, серый

КОНСТРУКЦИЯ
- Устойчив к деформации при сборке и нагрузке (класс К3 – 300 кг)
- Производство ливнеотвода с ребристой поверхностью обеспечивает стабильность при монтаже
- Конструкция водоприемной воронки ливнеотвода позволяет быстрый сток воды в канализацию
- Сток воды 390 л/мин
- Диаметр 110, 125 мм или 125/110 мм

Alcaplast

AlcaPLAST®

Сливные трапы

Сливные трапы из нержавеющей стали ____ 114
Сливные трапы с дизайн решеткой ____ 115
Сливные трапы с решеткой из нержавеющей стали ____ 115
Сливные трапы с решеткой из пластика ____ 117
Сливные трапы – комплектующие ____ 119
Гидроизоляционная фольга ____ 120

APV110
Сливной трап из нержавеющей стали экстра низкий 130×130 мм боковой сток, без решетки, гидрозатвор мокрый

Сток воды	40 л/мин
Материал	нержавеющая сталь
Количество (упаковка)	6 шт.
Количество (палета)	120 шт.

APV120
Сливной трап из нержавеющей стали низкий 130×130 мм боковой сток, без решетки, гидрозатвор мокрый

Сток воды	50 л/мин
Материал	нержавеющая сталь
Количество (упаковка)	1 шт.
Количество (палета)	120 шт.

APV130
Сливной трап из нержавеющей стали 130×130 мм боковой сток, без решетки, гидрозатвор мокрый

Сток воды	58 л/мин
Материал	нержавеющая сталь
Количество (упаковка)	1 шт.
Количество (палета)	120 шт.

MPV011
Решетка для сливных трапов из нержавеющей стали 102×102 мм, нержавеющая сталь

Материал	нержавеющая сталь
Количество (упаковка)	1 шт.
Количество (палета)	– шт.

MPV012
Решетка для сливных трапов из нержавеющей стали 102×102 мм, нержавеющая сталь

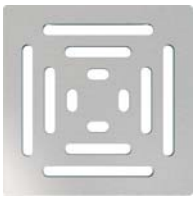

Материал	нержавеющая сталь
Количество (упаковка)	1 шт.
Количество (палета)	– шт.

MPV013
Решетка для сливных трапов из нержавеющей стали 92×92 мм, нержавеющая сталь

Материал	нержавеющая сталь
Количество (упаковка)	1 шт.
Количество (палета)	– шт.

MPV014
Решетка для сливных трапов из нержавеющей стали 102×102 мм, нержавеющая сталь

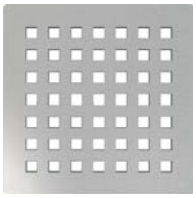

Материал	нержавеющая сталь
Количество (упаковка)	1 шт.
Количество (палета)	– шт.

MPV015
Решетка для сливных трапов из нержавеющей стали 102×102 мм, нержавеющая сталь

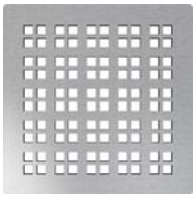

Материал	нержавеющая сталь
Количество (упаковка)	1 шт.
Количество (палета)	– шт.

MPV016
Решетка для сливных трапов из нержавеющей стали 92×92 мм, под кладку плитки

Материал	нержавеющая сталь
Количество (упаковка)	1 шт.
Количество (палета)	– шт.

APV101
Сливной трап 105×105/50 мм боковой сток, решетка из нержавеющей стали, гидрозатвор мокрый

Сток воды	46 л/мин
Материал	полипропилен
Количество (упаковка)	8 шт.
Количество (палета)	160 шт.

APV102
Сливной трап 105×105/50 мм боковой сток, решетка из нержавеющей стали, гидрозатвор мокрый

Сток воды	46 л/мин
Материал	полипропилен
Количество (упаковка)	8 шт.
Количество (палета)	160 шт.

APV103
Сливной трап 105×105/50 мм боковой сток, решетка из нержавеющей стали, гидрозатвор мокрый

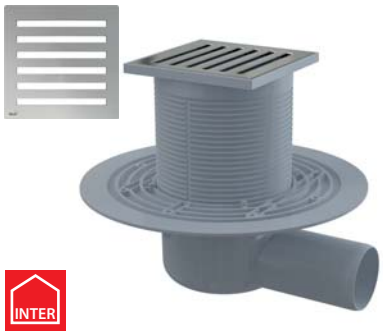

Сток воды	46 л/мин
Материал	полипропилен
Количество (упаковка)	8 шт.
Количество (палета)	160 шт.

APV201
Сливной трап 105×105/50/75 мм прямой сток, решетка из нержавеющей стали, гидрозатвор мокрый

Сток воды	46 л/мин
Материал	полипропилен
Количество (упаковка)	8 шт.
Количество (палета)	160 шт.

APV202
Сливной трап 105×105/50/75 мм прямой сток, решетка из нержавеющей стали, гидрозатвор мокрый

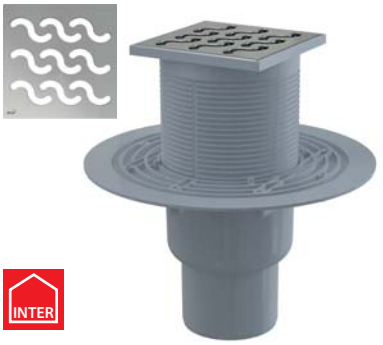

Сток воды	44 л/мин
Материал	полипропилен
Количество (упаковка)	8 шт.
Количество (палета)	160 шт.

APV203
Сливной трап 105×105/50/75 мм прямой сток, решетка из нержавеющей стали, гидрозатвор мокрый

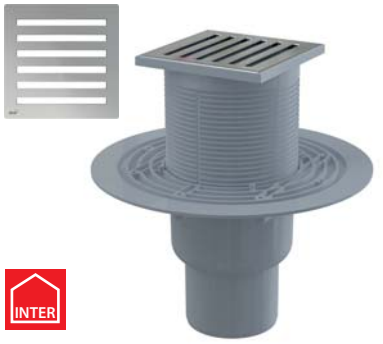

Сток воды	46 л/мин
Материал	полипропилен
Количество (упаковка)	8 шт.
Количество (палета)	160 шт.

APV3344
Сливной трап 105×105/50/75 мм боковой сток, решетка из нержавеющей стали, фланец из нержавеющей стали, воротник изоляции 2-го уровня, гидрозатвор сухой и мокрый

Сток воды	46/62 л/мин
Материал	полипропилен
Количество (упаковка)	8 шт.
Количество (палета)	128 шт.

APV4344
Сливной трап 105×105/50/75 мм прямой сток, решетка из нержавеющей стали, фланец из нержавеющей стали, воротник изоляции 2-го уровня, гидрозатвор сухой и мокрый

Сток воды	46/62 л/мин
Материал	полипропилен
Количество (упаковка)	8 шт.
Количество (палета)	160 шт.

APV3444
Сливной трап 150×150/50/75 мм боковой сток, решетка из нержавеющей стали, фланец из нержавеющей стали, воротник изоляции 2-го уровня, гидрозатвор сухой и мокрый

Сток воды	46/62 л/мин
Материал	полипропилен
Количество (упаковка)	8 шт.
Количество (палета)	128 шт.

APV4444

Сливной трап 150×150/50/75 мм прямой сток, решетка из нержавеющей стали, фланец из нержавеющей стали, воротник изоляции 2-го уровня, гидрозатвор сухой и мокрый

INTER EXTER

Сток воды	46/62 л/мин
Материал	полипропилен
Количество (упаковка)	8 шт.
Количество (палета)	160 шт.

APV26C

Сливной трап 105×105/50 мм боковой сток, решетка из нержавеющей стали, воротник изоляции 2-го уровня, гидрозатвор сухой

СНИЖЕННЫЙ

INTER EXTER

Сток воды	62 л/мин
Материал	АБС, полипропилен
Количество (упаковка)	8 шт.
Количество (палета)	160 шт.

APV26

Сливной трап 105×105/50 мм боковой сток, решетка из нержавеющей стали, гидрозатвор мокрый

СНИЖЕННЫЙ

INTER EXTER

Сток воды	32 л/мин
Материал	АБС, полипропилен
Количество (упаковка)	25 шт.
Количество (палета)	400 шт.

APV1324

Сливной трап 105×105/50 мм боковой сток, решетка из нержавеющей стали, фланец из нержавеющей стали, воротник изоляции 2-го уровня, гидрозатвор комбинированный SMART

INTER SMART

Сток воды	37 л/мин
Материал	полипропилен
Количество (упаковка)	8 шт.
Количество (палета)	128 шт.

APV2324

Сливной трап 105×105/50/75 мм прямой сток, решетка из нержавеющей стали, фланец из нержавеющей стали, воротник изоляции 2-го уровня, гидрозатвор комбинированный SMART

INTER SMART

Сток воды	37 л/мин
Материал	полипропилен
Количество (упаковка)	8 шт.
Количество (палета)	160 шт.

APV1321

Сливной трап 105×105/50 мм боковой сток, решетка из нержавеющей стали, гидрозатвор комбинированный SMART

INTER SMART

Сток воды	37 л/мин
Материал	полипропилен
Количество (упаковка)	8 шт.
Количество (палета)	160 шт.

APV2321

Сливной трап 105×105/50/75 мм прямой сток, решетка из нержавеющей стали, гидрозатвор комбинированный SMART

INTER SMART

Сток воды	37 л/мин
Материал	полипропилен
Количество (упаковка)	8 шт.
Количество (палета)	160 шт.

APV1311

Сливной трап 105×105/50 мм боковой сток, решетка из нержавеющей стали, гидрозатвор мокрый

INTER

Сток воды	46 л/мин
Материал	полипропилен
Количество (упаковка)	8 шт.
Количество (палета)	160 шт.

APV2311

Сливной трап 105×105/50/75 мм прямой сток, решетка из нержавеющей стали, гидрозатвор мокрый

INTER

Сток воды	46 л/мин
Материал	полипропилен
Количество (упаковка)	8 шт.
Количество (палета)	160 шт.

APV31
Сливной трап 105×105/50 мм боковой сток, решетка из нержавеющей стали, гидрозатвор комбинированный SMART

Сток воды	37 л/мин
Материал	АБС, полипропилен
Количество (упаковка)	20 шт.
Количество (палета)	320 шт.

APV32
Сливной трап 105×105/50 мм прямой сток, решетка из нержавеющей стали, гидрозатвор комбинированный SMART

Сток воды	37 л/мин
Материал	АБС, полипропилен
Количество (упаковка)	20 шт.
Количество (палета)	320 шт.

APV1
Сливной трап 105×105/50 мм боковой сток, решетка из нержавеющей стали, гидрозатвор мокрый

Сток воды	46 л/мин
Материал	АБС, полипропилен
Количество (упаковка)	20 шт.
Количество (палета)	320 шт.

APV2
Сливной трап 105×105/50 мм прямой сток, решетка из нержавеющей стали, гидрозатвор мокрый

Сток воды	46 л/мин
Материал	АБС, полипропилен
Количество (упаковка)	20 шт.
Количество (палета)	320 шт.

APV5411
Сливной трап 150×150/50 мм боковой сток, решетка из нержавеющей стали, гидрозатвор мокрый

Сток воды	46 л/мин
Материал	АБС, полипропилен
Количество (упаковка)	15 шт.
Количество (палета)	240 шт.

APV6411
Сливной трап 150×150/50 мм прямой сток, решетка из нержавеющей стали, гидрозатвор мокрый

Сток воды	46 л/мин
Материал	АБС, полипропилен
Количество (упаковка)	15 шт.
Количество (палета)	240 шт.

APV12
Сливной трап 150×150/110 мм боковой сток, решетка из нержавеющей стали, воротник изоляции 2-го уровня, гидрозатвор мокрый

Сток воды	89 л/мин
Материал	полипропилен
Количество (упаковка)	8 шт.
Количество (палета)	160 шт.

APV13
Сливной трап 150×150/110 мм прямой сток, решетка из нержавеющей стали, воротник изоляции 2-го уровня, гидрозатвор мокрый

Сток воды	89 л/мин
Материал	полипропилен
Количество (упаковка)	8 шт.
Количество (палета)	160 шт.

APV10
Сливной трап 150×150/110 мм боковой сток, решетка серая, воротник изоляции 2-го уровня, гидрозатвор мокрый

Сток воды	80 л/мин
Материал	полипропилен
Количество (упаковка)	8 шт.
Количество (палета)	160 шт.

APV11
Сливной трап 150×150/110 мм прямой сток, решетка серая, воротник изоляции 2-го уровня, гидрозатвор мокрый

Сток воды	80 л/мин
Материал	АБС, полипропилен
Количество (упаковка)	8 шт.
Количество (палета)	160 шт.

APV5111
Сливной трап 105×105/50 мм боковой сток, решетка серая, гидрозатвор мокрый

Сток воды	46 л/мин
Материал	АБС, полипропилен
Количество (упаковка)	20 шт.
Количество (палета)	320 шт.

APV6111
Сливной трап 105×105/50 мм прямой сток, решетка серая, гидрозатвор мокрый

Сток воды	46 л/мин
Материал	АБС, полипропилен
Количество (упаковка)	20 шт.
Количество (палета)	320 шт.

APV5211
Сливной трап 150×150/50 мм боковой сток, решетка серая, гидрозатвор мокрый

Сток воды	46 л/мин
Материал	АБС, полипропилен
Количество (упаковка)	15 шт.
Количество (палета)	240 шт.

APV6211
Сливной трап 150×150/50 мм прямой сток, решетка серая, гидрозатвор мокрый

Сток воды	46 л/мин
Материал	АБС, полипропилен
Количество (упаковка)	15 шт.
Количество (палета)	240 шт.

APV3
Сливной трап 150×150/50 мм боковой сток, решетка серая, гидрозатвор мокрый

Сток воды	24 л/мин
Материал	полипропилен
Количество (упаковка)	50 шт.
Количество (палета)	600 шт.

APV4
Сливной трап 150×150/50 мм прямой сток, решетка серая, гидрозатвор мокрый

Сток воды	24 л/мин
Материал	полипропилен
Количество (упаковка)	50 шт.
Количество (палета)	600 шт.

APV15
Сливной трап 150×150/50 мм боковой сток, решетка белая, гидрозатвор мокрый

Сток воды	24 л/мин
Материал	АБС
Количество (упаковка)	20 шт.
Количество (палета)	320 шт.

APV16
Сливной трап 150×150/50 мм прямой сток, решетка белая, гидрозатвор мокрый

Сток воды	24 л/мин
Материал	АБС
Количество (упаковка)	20 шт.
Количество (палета)	320 шт.

APV0006
Прокладка фланца из нержавеющей стали

Материал	резина (NBR)
Количество (упаковка)	–
Количество (палета)	–

MPV001
Дизайн решетка 102×102 мм, нержавеющая сталь

Материал	нержавеющая сталь
Количество (упаковка)	–
Количество (палета)	–

MPV001-ANTIC
Дизайн решетка 102×102 мм, бронза-антик

Материал	латунь с поверхностной обработкой бронза-антик
Количество (упаковка)	–
Количество (палета)	–

MPV002
Дизайн решетка 102×102 мм, нержавеющая сталь

Материал	нержавеющая сталь
Количество (упаковка)	–
Количество (палета)	–

MPV003
Дизайн решетка 102×102 мм, нержавеющая сталь

Материал	нержавеющая сталь
Количество (упаковка)	–
Количество (палета)	–

MPV004
Решетка 102×102 мм, нержавеющая сталь

Материал	нержавеющая сталь
Количество (упаковка)	–
Количество (палета)	–

APV0010
Гидрозатвор мокрый

INTER

Сток воды	46 л/мин
Материал	полипропилен
Количество (упаковка)	50 шт.
Количество (палета)	1400 шт.

APV0020
Гидрозатвор комбинированный SMART

INTER SMART

Сток воды	37 л/мин
Материал	полипропилен
Количество (упаковка)	50 шт.
Количество (палета)	1400 шт.

APV0030
Гидрозатвор сухой

EXTER

Сток воды	57–62 л/мин
Материал	полипропилен
Количество (упаковка)	60 шт.
Количество (палета)	1680 шт.

APV0050
Гидрозатвор мокрый для APV26, APV26C

EXTER

Сток воды	32 л/мин
Количество (упаковка)	50 шт.
Количество (палета)	1400 шт.
Материал	полипропилен

APV0060
Гидрозатвор сухой для APV26, APV26C

EXTER

Сток воды	62 л/мин
Количество (упаковка)	50 шт.
Количество (палета)	1400 шт.
Материал	полипропилен

APV0800
Насадка горловины трапа DN105

INTER EXTER

Количество (упаковка)	–
Количество (палета)	–
Материал	полипропилен

AIZ1
Гидроизоляционный самоклеящийся воротник для сливного трапа 300×300 мм

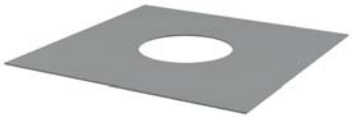

Количество (упаковка)	50 шт.
Количество (палета)	1400 шт.

AIZ3
Гидроизоляционная фольга 1300×1300 мм

Количество (упаковка)	10 шт.
Количество (палета)	160 шт.

Alca

Alca PLAST®

Сифоны

Сифоны для ванны 124
- Сифоны для ванны Basic 124
- Сифоны для ванны автомат 124
- Сифоны для ванны CLICK/CLACK 126
- Сифоны для ванны с напуском воды через перелив 128
- Сифоны для гидромассажных ванн 130
- Сифоны для ванны – комплектующие 130

Сифоны для душевых поддонов 131
- Сифоны для душевых поддонов CLICK/CLACK 131
- Сифоны для душевых поддонов DN50–DN60 135
- Сифоны для душевых поддонов DN90 134
- Сниженные сифоны для душевых поддонов 133

Сифоны для умывальников 136
- Сифоны для умывальников со сливом 136
- Сифоны для умывальников с накидной гайкой 137
- Сифоны для умывальников – сливные решетки 137

Изделия из металла 138
- Сифоны для умывальников – донные клапаны CLICK/CLACK 138
- Угловые вентили 140
- Сифоны для умывальников 140

Сифоны для моек 142
- Сифоны для моек со сливом 142
- Сифоны для моек с накидной гайкой 145
- Сифоны для моек – сливные решетки 146

Сифоны для умывальников и моек – комплектующие 147

Сифоны для писсуаров и биде 150

Сифоны для сбора конденсата 151

Сифоны для стиральных машин 152

Сифоны для стиральных машин – комплектующие 152

Варианты сифонов для ванны по длине – страница 165

A501
Сифон для ванны, хром

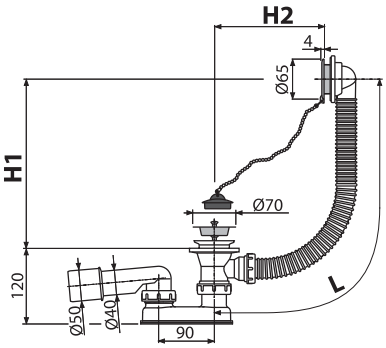

Количество (упаковка)	20 шт.
Количество (палета)	320 шт.
Материал – донный клапан/ решетка перелива	ПВХ/пластик

A502
Сифон для ванны, белый

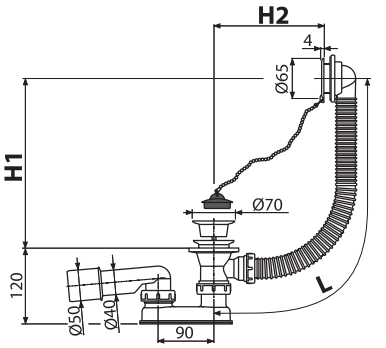

Количество (упаковка)	20 шт.
Количество (палета)	320 шт.
Материал – донный клапан/ решетка перелива	ПВХ/пластик

A51B
Сифон для ванны автомат комплект, белый

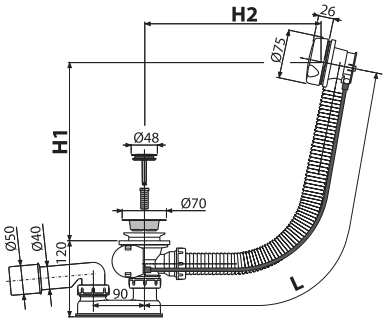

Количество (упаковка)	20 шт.
Количество (палета)	320 шт.
Материал – донный клапан/ поворотная накладка	металл/пластик

A51BM
Сифон для ванны автомат комплект, белый

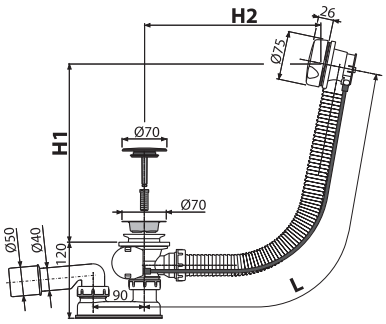

Количество (упаковка)	20 шт.
Количество (палета)	320 шт.
Материал – донный клапан/ поворотная накладка	пластик/пластик

A51CR
Сифон для ванны автомат комплект, хром

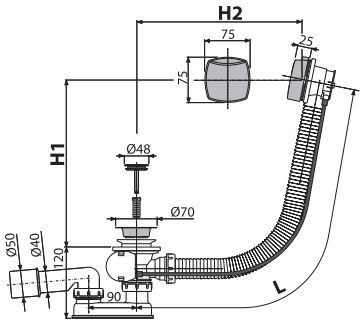

Количество (упаковка)	20 шт.
Количество (палета)	320 шт.
Материал – донный клапан/ поворотная накладка	металл/пластик

A51CRM
Сифон для ванны автомат комплект, хром

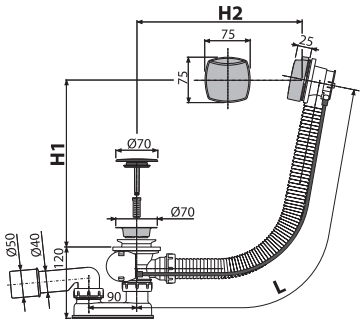

Количество (упаковка)	20 шт.
Количество (палета)	320 шт.
Материал – донный клапан/ поворотная накладка	пластик/пластик

A55K
Сифон для ванны автомат комплект, металл

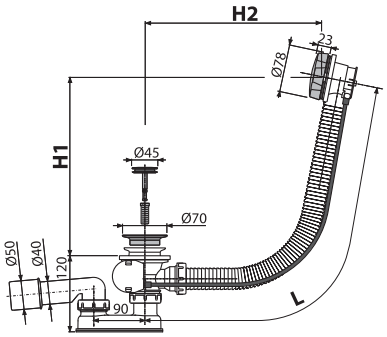

Количество (упаковка)	20 шт.
Количество (палета)	320 шт.
Материал – донный клапан/ поворотная накладка	металл/металл

A55ANTIC
Сифон для ванны автомат комплект, бронза-антик

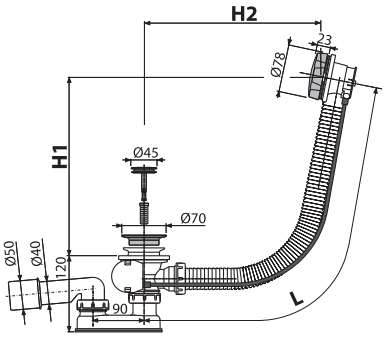

Количество (упаковка)	20 шт.
Количество (палета)	320 шт.
Материал – донный клапан/ поворотная накладка	металл/металл

A55BLACK
Сифон для ванны автомат комплект, черный-мат

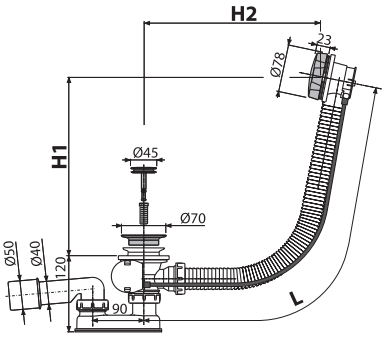

Количество (упаковка)	20 шт.
Количество (палета)	320 шт.
Материал – донный клапан/ поворотная накладка	металл/металл

A55KM
Сифон для ванны автомат, металл

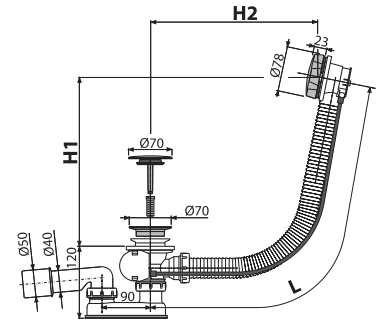

Количество (упаковка)	20 шт.
Количество (палета)	320 шт.
Материал – донный клапан/ поворотная накладка	пластик/металл

A550K
Сифон для ванны автомат комплект, металл

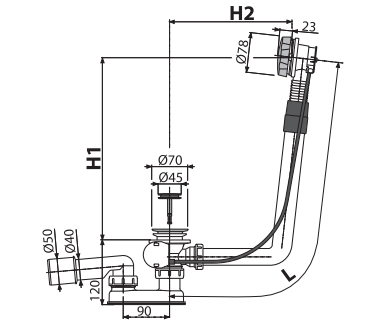

Количество (упаковка)	12 шт.
Количество (палета)	192 шт.
Материал – донный клапан/ поворотная накладка	металл/металл

A550KM
Сифон для ванны автомат комплект, металл

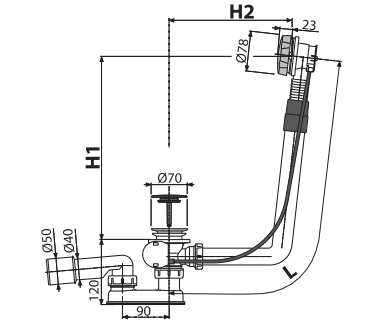

Количество (упаковка)	12 шт.
Количество (палета)	192 шт.
Материал – донный клапан/ поворотная накладка	пластик/металл

A553K
Сифон для ванны автомат комплект, металл

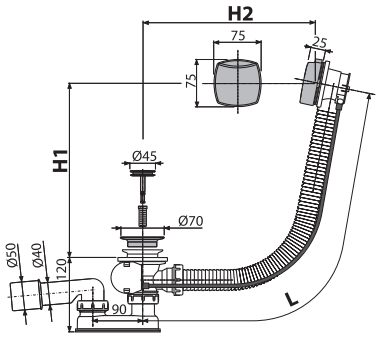

Количество (упаковка)	20 шт.
Количество (палета)	320 шт.
Материал – донный клапан/ поворотная накладка	металл/металл

A553KM1
Сифон для ванны автомат, металл

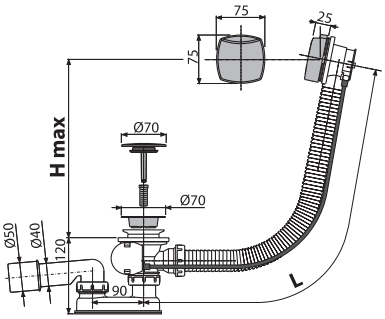

Количество (упаковка)	20 шт.
Количество (палета)	320 шт.
Материал – донный клапан/ поворотная накладка	пластик/металл

A504CKM
H | ОТ II КВ.

Сифон для ванны CLICK/CLACK, металл

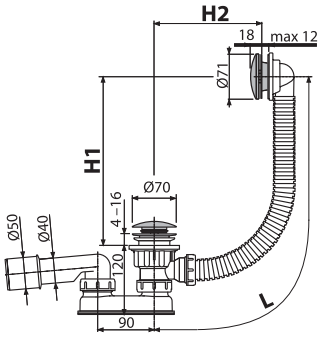

Количество (упаковка)	20 шт.
Количество (палета)	320 шт.
Материал – донный клапан/ поворотная накладка	металл/металл

A504KM
Сифон для ванны CLICK/CLACK, металл

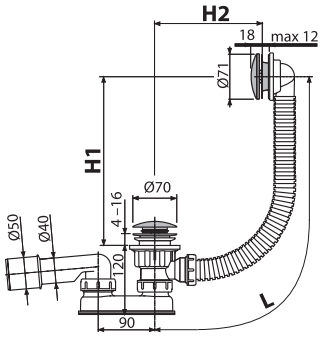

Количество (упаковка)	20 шт.
Количество (палета)	320 шт.
Материал – донный клапан/ поворотная накладка	металл/металл

A516CKM
H

Сифон для ванны CLICK/CLACK с плоским переливом, хром

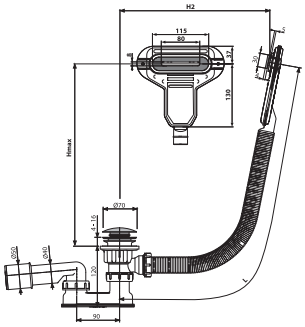

Количество (упаковка)	20 шт.
Количество (палета)	320 шт.
Материал – донный клапан/ крышка	металл/пластик

A516KM

Н

Сифон для ванны CLICK/CLACK с плоским переливом, хром

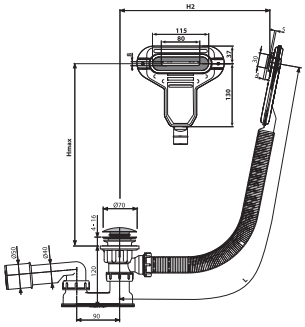

Количество (упаковка)	20 шт.
Количество (палета)	320 шт.
Материал – донный клапан/ крышка	металл/пластик

A507CKM

Н ОТ II КВ.

Сифон для ванны CLICK/CLACK, металл

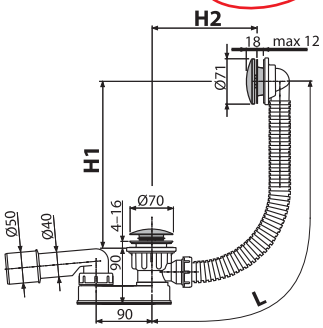

Количество (упаковка)	20 шт.
Количество (палета)	320 шт.
Материал – донный клапан/ поворотная накладка	металл/металл

A507KM

Сифон для ванны CLICK/CLACK, металл

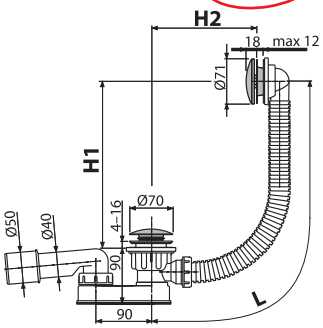

Количество (упаковка)	20 шт.
Количество (палета)	320 шт.
Материал – донный клапан/ поворотная накладка	металл/металл

A507BLACK

Сифон для ванны CLICK/CLACK, черный-мат

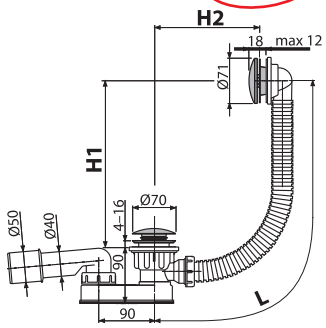

Количество (упаковка)	20 шт.
Количество (палета)	320 шт.
Материал – донный клапан/ поворотная накладка	металл/металл

A505CRM

Сифон для ванны CLICK/CLACK, хром

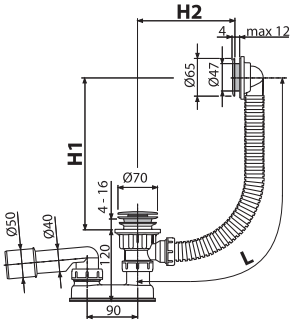

Количество (упаковка)	20 шт.
Количество (палета)	320 шт.
Материал – донный клапан/ решетка перелива	пластик/пластик

A505KM

Сифон для ванны CLICK/CLACK, металл

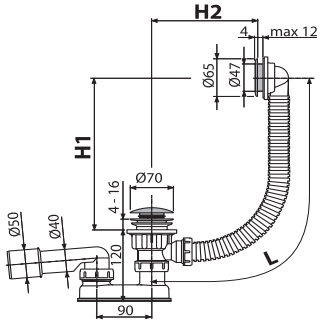

Количество (упаковка)	20 шт.
Количество (палета)	320 шт.
Материал – донный клапан/ решетка перелива	металл/пластик

A508KM

Сифон для ванны CLICK/CLACK с напуском воды через перелив, хром

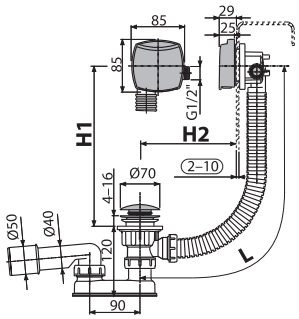

Количество (упаковка)	12 шт.
Количество (палета)	192 шт.
Материал – донный клапан/ поворотная накладка	металл/пластик

A509KM

Сифон для ванны CLICK/CLACK с напуском воды через перелив для ванн с толстыми стенками, хром

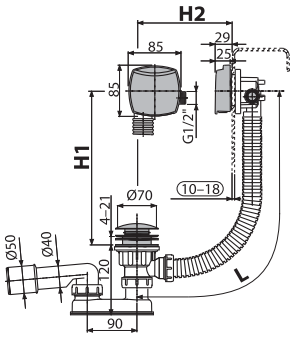

Количество (упаковка)	12 шт.
Количество (палета)	192 шт.
Материал – донный клапан/ поворотная накладка	металл/пластик

A564CRM1

Сифон для ванны автомат с напуском воды через перелив, хром

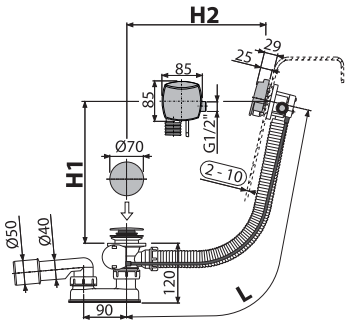

Количество (упаковка)	12 шт.
Количество (палета)	192 шт.
Материал – донный клапан/ поворотная накладка	пластик/пластик

A564CRM2

Сифон для ванны автомат с напуском воды через перелив, хром

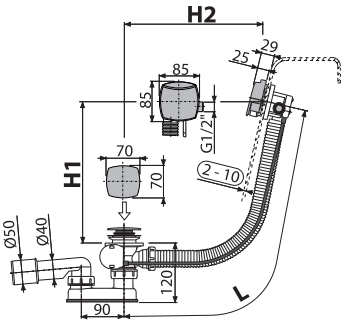

Количество (упаковка)	12 шт.
Количество (палета)	192 шт.
Материал – донный клапан/ поворотная накладка	пластик/пластик

A564CRM3

Сифон для ванны автомат с напуском воды через перелив, хром

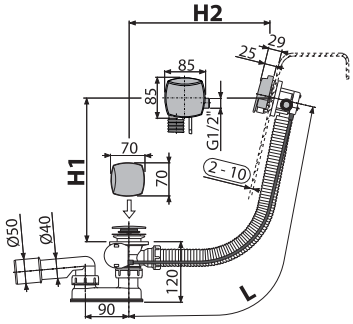

Количество (упаковка)	12 шт.
Количество (палета)	192 шт.
Материал – донный клапан/ поворотная накладка	пластик/пластик

A564KM1

Сифон для ванны автомат с напуском воды через перелив, металл

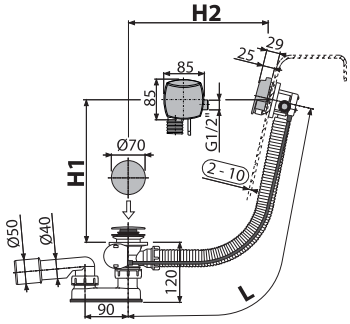

Количество (упаковка)	12 шт.
Количество (палета)	192 шт.
Материал – донный клапан/ поворотная накладка	металл/металл

A564BLACK

H

Сифон для ванны автомат с напуском воды через перелив, черный-мат

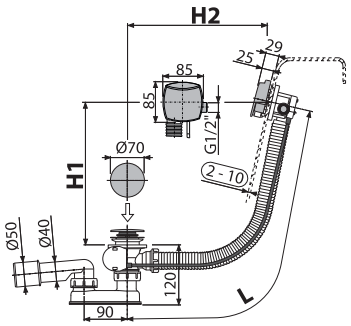

Количество (упаковка)	12 шт.
Количество (палета)	192 шт.
Материал – донный клапан/ поворотная накладка	металл/металл

A564KM3

Сифон для ванны автомат с напуском воды через перелив, металл

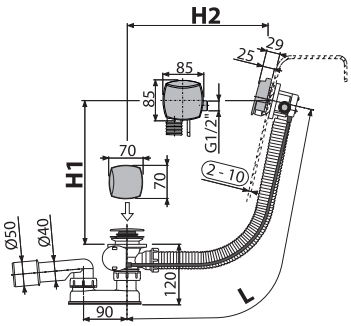

Количество (упаковка)	12 шт.
Количество (палета)	192 шт.
Материал – донный клапан/ поворотная накладка	металл/металл

A565CRM1

Сифон для ванны с напуском воды через перелив для ванн с толстыми стенками, хром

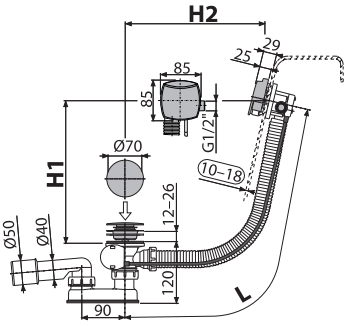

Количество (упаковка)	12 шт.
Количество (палета)	192 шт.
Материал – донный клапан/ поворотная накладка	пластик/пластик

A565CRM2

Сифон для ванны с напуском воды через перелив для ванн с толстыми стенками, хром

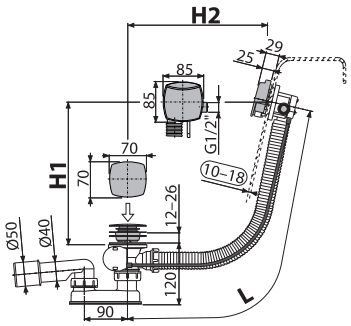

Количество (упаковка)	12 шт.
Количество (палета)	192 шт.
Материал – донный клапан/ поворотная накладка	пластик/пластик

A565CRM3

Сифон для ванны с напуском воды через перелив для ванн с толстыми стенками, хром

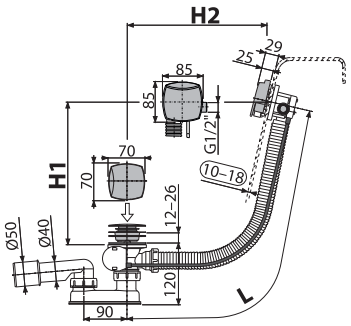

Количество (упаковка)	12 шт.
Количество (палета)	192 шт.
Материал – донный клапан/ поворотная накладка	пластик/пластик

A565KM1

Сифон для ванны с напуском воды через перелив для ванн с толстыми стенками, металл

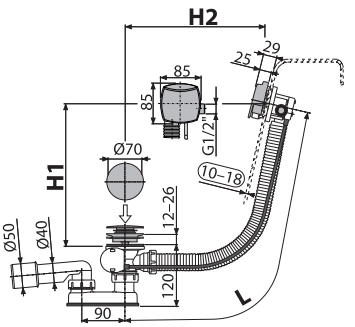

Количество (упаковка)	12 шт.
Количество (палета)	192 шт.
Материал – донный клапан/ поворотная накладка	металл/металл

A565KM3

Сифон для ванны с напуском воды через перелив для ванн с толстыми стенками, металл

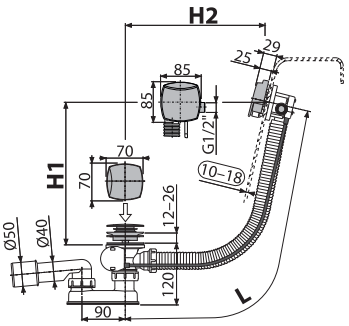

Количество (упаковка)	12 шт.
Количество (палета)	192 шт.
Материал – донный клапан/ поворотная накладка	металл/металл

A566-112122-57

Сифон для гидромассажных ванн, хром

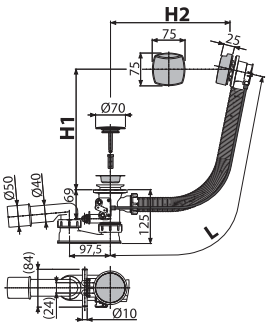

Количество (упаковка)	12 шт.
Количество (палета)	192 шт.
Материал – донный клапан/ поворотная накладка	пластик/пластик

A566-273133-57

Сифон для гидромассажных ванн с напуском через перелив, металл

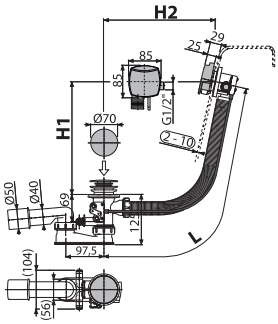

Количество (упаковка)	12 шт.
Количество (палета)	192 шт.
Материал – донный клапан/ поворотная накладка	металл/металл

A53-DN40

Гидрозатвор

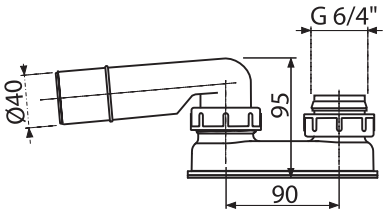

Количество (упаковка)	75 шт.
Количество (палета)	1200 шт.
Материал	полипропилен

A53-DN50

Гидрозатвор

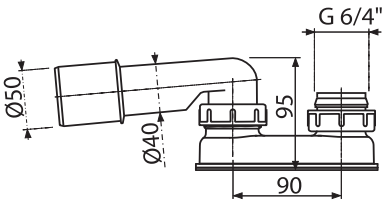

Количество (упаковка)	75 шт.
Количество (палета)	1200 шт.
Материал	полипропилен

A53-6/4"

Гидрозатвор

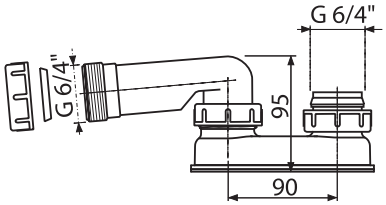

Количество (упаковка)	75 шт.
Количество (палета)	1200 шт.
Материал	полипропилен

A53-7/4"
Гидрозатвор

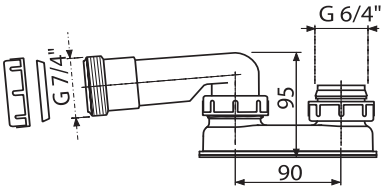

Количество (упаковка)	75 шт.
Количество (палета)	1200 шт.
Материал	полипропилен

A531
Сниженный гидрозатвор

СНИЖЕННЫЙ

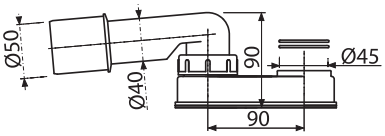

Количество (упаковка)	75 шт.
Количество (палета)	1200 шт.
Материал	полипропилен

A532-DN50
Сниженный гидрозатвор

СНИЖЕННЫЙ

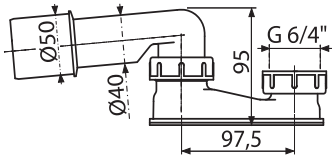

Количество (упаковка)	75 шт.
Количество (палета)	1200 шт.
Материал	полипропилен

A533-DN50
Гидрозатвор

СНИЖЕННЫЙ

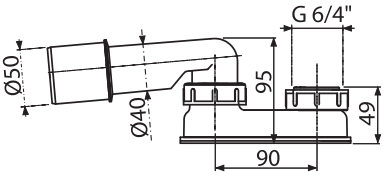

Количество (упаковка)	75 шт.
Количество (палета)	1200 шт.
Материал	полипропилен

A503KM
Сифон для душевого поддона CLICK/CLACK, металл

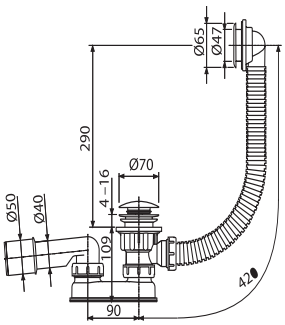

Количество (упаковка)	25 шт.
Количество (палета)	400 шт.
Материал – донный клапан/ решетка перелива	металл/пластик

A506KM
Сифон для душевого поддона CLICK/CLACK, металл

СНИЖЕННЫЙ

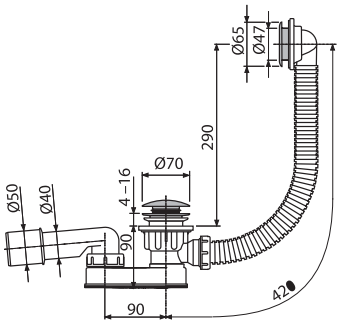

Количество (упаковка)	25 шт.
Количество (палета)	400 шт.
Материал – донный клапан/ решетка перелива	металл/пластик

A461-50
Сифон для душевого поддона с гидрозатвором

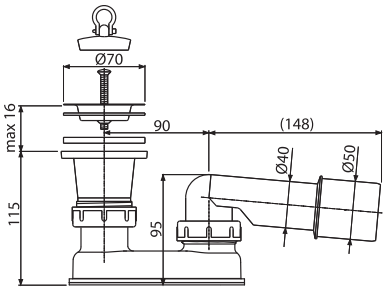

Количество (упаковка)	50 шт.
Количество (палета)	800 шт.
Материал	полипропилен

A462-50
Сифон для душевого поддона с гидрозатвором и коленом

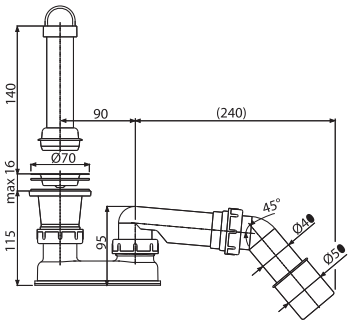

Количество (упаковка)	35 шт.
Количество (палета)	560 шт.
Материал	полипропилен

A52
Колено 45°

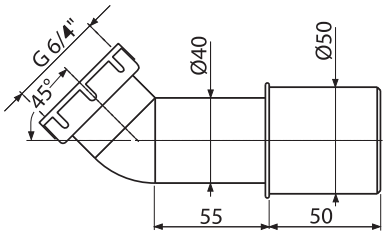

Количество (упаковка)	75 шт.
Количество (палета)	2100 шт.
Материал	АБС

A465-50
Сифон для душевого поддона CLICK/CLACK, металл

Ø50

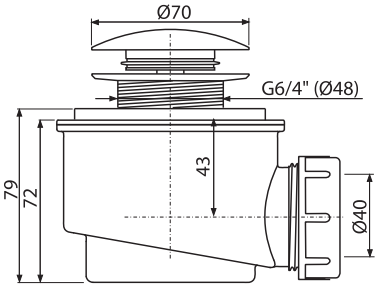

Количество (упаковка)	30 шт.
Количество (палета)	840 шт.
Материал – тело/донный клапан	полипропилен/металл

A465BLACK-50
H

Сифон для душевого поддона CLICK/CLACK, черный-мат

Ø50

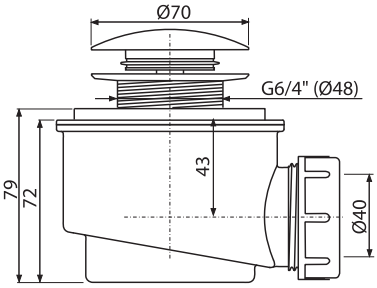

Количество (упаковка)	30 шт.
Количество (палета)	840 шт.
Материал – тело/донный клапан	полипропилен/металл

A466-50
Сифон для душевого поддона CLICK/CLACK, хром

Ø50

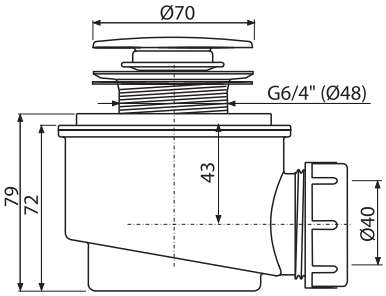

Количество (упаковка)	30 шт.
Количество (палета)	840 шт.
Материал – тело/донный клапан	полипропилен/пластик

A476-50
Сниженный сифон для душевого поддона CLICK/CLACK, хром

Ø50

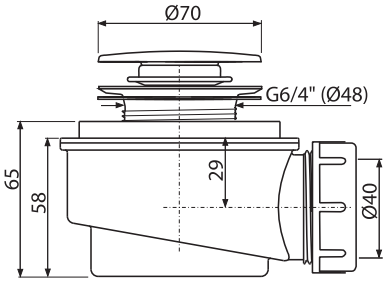

Количество (упаковка)	30 шт.
Количество (палета)	840 шт.
Материал – тело/донный клапан	полипропилен/пластик

A46-50
Сифон для душевого поддона с решеткой из нержавеющей стали

Ø50

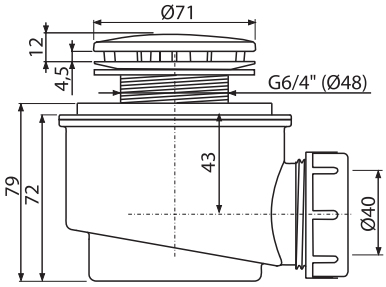

Количество (упаковка)	30 шт.
Количество (палета)	840 шт.
Материал – тело/крышка	полипропилен/металл

A46-60
Сифон для душевого поддона с решеткой из нержавеющей стали

Ø60

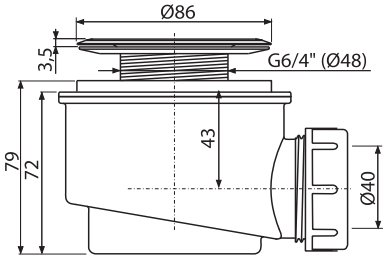

Количество (упаковка)	30 шт.
Количество (палета)	840 шт.
Материал – тело/крышка	полипропилен/металл

A47B-50
Сифон для душевого поддона, белый

Ø50

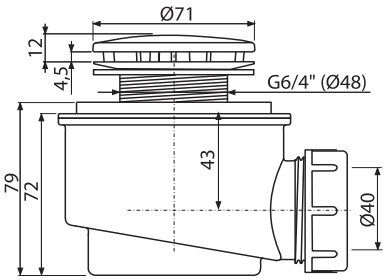

Количество (упаковка)	30 шт.
Количество (палета)	840 шт.
Материал – тело/крышка	полипропилен/пластик

A47B-60
Сифон для душевого поддона, белый

Ø60

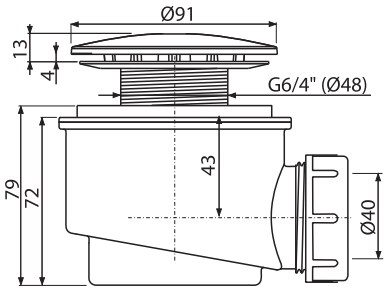

Количество (упаковка)	30 шт.
Количество (палета)	840 шт.
Материал – тело/крышка	полипропилен/пластик

A47CR-50
Сифон для душевого поддона, хром

Ø50

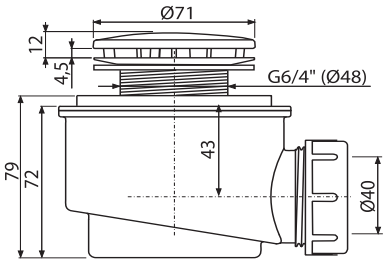

Количество (упаковка)	30 шт.
Количество (палета)	840 шт.
Материал – тело/крышка	полипропилен/пластик

A47CR-60
Сифон для душевого поддона, хром

Ø60

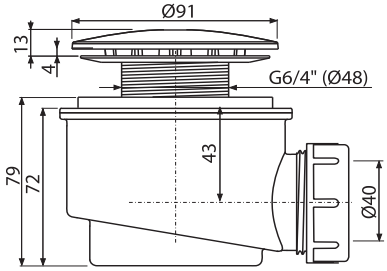

Количество (упаковка)	30 шт.
Количество (палета)	840 шт.
Материал – тело/крышка	полипропилен/пластик

A48
Сифон для душевого поддона с решеткой из нержавеющей стали

Ø90

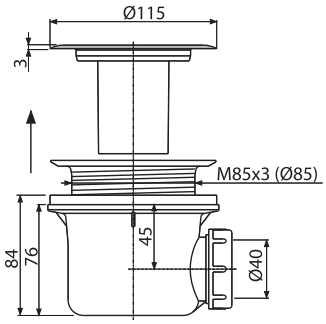

Количество (упаковка)	24 шт.
Количество (палета)	672 шт.
Материал – тело/крышка	полипропилен/металл

A49B
Сифон для душевого поддона, белый

Ø90

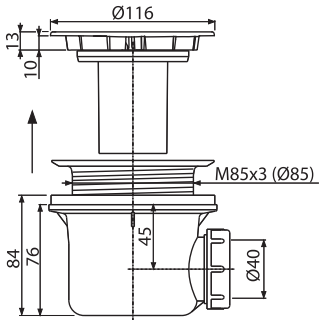

Количество (упаковка)	24 шт.
Количество (палета)	672 шт.
Материал – тело/крышка	полипропилен/пластик

A49CR
Сифон для душевого поддона, хром

Ø90

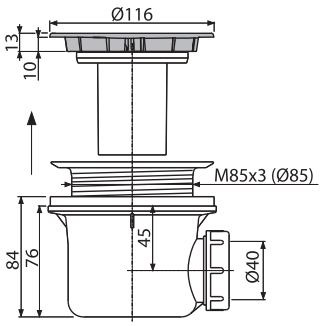

Количество (упаковка)	24 шт.
Количество (палета)	672 шт.
Материал – тело/крышка	полипропилен/пластик

A49K
Сифон для душевого поддона, металл LUX

Ø90

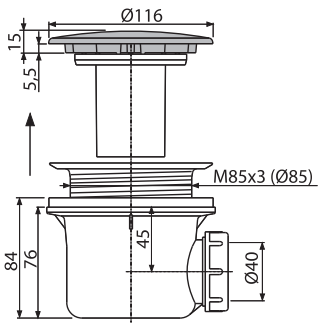

Количество (упаковка)	24 шт.
Количество (палета)	672 шт.
Материал – тело/крышка	полипропилен/металл

A49K MAT
Сифон для душевого поддона, металл LUX

Ø90

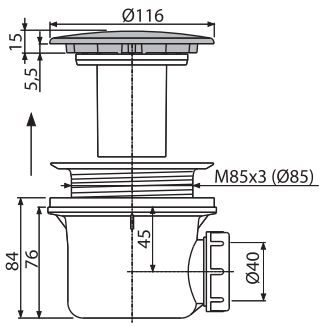

Количество (упаковка)	24 шт.
Количество (палета)	672 шт.
Материал – тело/крышка	полипропилен/металл

A49ANTIC
Сифон для душевого поддона, бронза-антик

Ø90

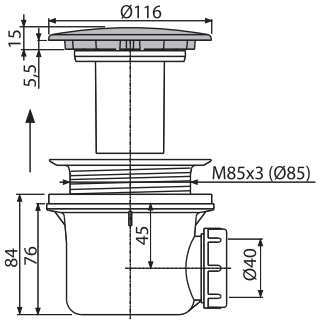

Количество (упаковка)	24 шт.
Количество (палета)	672 шт.
Материал – тело/крышка	полипропилен/металл

A471CR-50
Сниженный сифон для душевого поддона, хром

СНИЖЕННЫЙ

Ø50

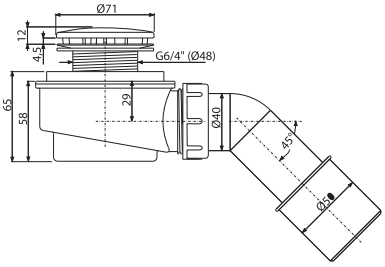

Количество (упаковка)	25 шт.
Количество (палета)	700 шт.
Материал – тело/крышка	полипропилен/пластик

A471CR-60
Сниженный сифон для душевого поддона, хром

СНИЖЕННЫЙ

Ø60

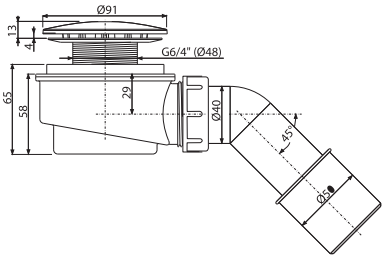

Количество (упаковка)	25 шт.
Количество (палета)	700 шт.
Материал – тело/крышка	полипропилен/пластик

A491CR
Сниженный сифон для душевого поддона, хром

СНИЖЕННЫЙ

Ø90

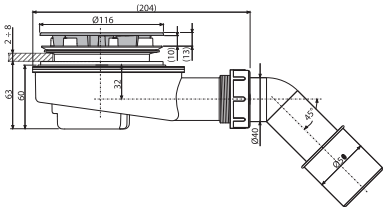

Количество (упаковка)	15 шт.
Количество (палета)	420 шт.
Материал – тело/крышка	полипропилен/пластик

A492CR
Сниженный сифон для толстостенного душевого поддона, хром

СНИЖЕННЫЙ

Ø90

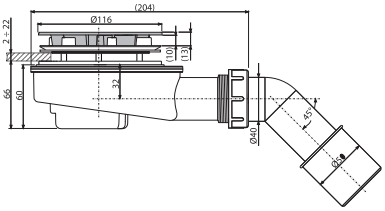

Количество (упаковка)	15 шт.
Количество (палета)	420 шт.
Материал – тело/крышка	полипропилен/пластик

A41
Сифон для умывальника DN40 с решеткой из нержавеющей стали DN63

A410
Сифон для умывальника DN32 с решеткой из нержавеющей стали DN63

Количество (упаковка)	25 шт.
Количество (палета)	700 шт.
Материал	полипропилен

A42
Сифон для умывальника DN40 с пластмассовой решеткой DN63

A420
Сифон для умывальника DN32 с пластмассовой решеткой DN63

Количество (упаковка)	25 шт.
Количество (палета)	700 шт.
Материал	полипропилен

A411
Сифон для умывальника DN32 с решеткой из нержавеющей стали DN63

Количество (упаковка)	25 шт.
Количество (палета)	700 шт.
Материал	полипропилен

A412-DN40
Сифон для умывальника S-образный DN40 с решеткой из нержавеющей стали DN63

Количество (упаковка)	25 шт.
Количество (палета)	700 шт.
Материал	полипропилен

A421
Сифон для умывальника DN32 с пластмассовой решеткой DN63

Количество (упаковка)	25 шт.
Количество (палета)	700 шт.
Материал	полипропилен

A41P
Сифон для умывальника DN40 со штуцером и решеткой из нержавеющей стали DN63

A410P
Сифон для умывальника DN32 со штуцером и решеткой из нержавеющей стали DN63

Количество (упаковка)	20 шт.
Количество (палета)	560 шт.
Материал	полипропилен

A42P
Сифон для умывальника DN40 со штуцером и пластмассовой решеткой DN63

A420P
Сифон для умывальника DN32 со штуцером и пластмассовой решеткой DN63

Количество (упаковка)	20 шт.
Количество (палета)	560 шт.
Материал	полипропилен

A413
Сифон для умывальника, экономящий пространство, DN63

Количество (упаковка)	15 шт.
Количество (палета)	420 шт.
Материал	полипропилен

A41R
Сифон для умывальника DN40 из нержавеющей стали DN63, цепочка

Количество (упаковка)	25 шт.
Количество (палета)	700 шт.
Материал	полипропилен

A42R
Сифон для умывальника DN40 с пластмассовой решеткой DN63, цепочка

Количество (упаковка)	25 шт.
Количество (палета)	700 шт.
Материал	полипропилен

A41PR
Сифон для умывальника DN40 со штуцером и решеткой из нержавеющей стали DN63, цепочка

Количество (упаковка)	20 шт.
Количество (палета)	560 шт.
Материал	полипропилен

A45F-DN40
Сифон для умывальника и биде DN40, пластик

A45F-DN32
Сифон для умывальника и биде DN32, пластик

Количество (упаковка)	25 шт.
Количество (палета)	700 шт.
Материал	полипропилен

A43
Сифон для умывальника DN40 с накидной гайкой 5/4"

A430
Сифон для умывальника DN32 с накидной гайкой 5/4"

Количество (упаковка)	25 шт.
Количество (палета)	700 шт.
Материал	полипропилен

A43P
Сифон для умывальника DN40 со штуцером и накидной гайкой 5/4"

A430P
Сифон для умывальника DN32 со штуцером и накидной гайкой 5/4"

Количество (упаковка)	25 шт.
Количество (палета)	700 шт.
Материал	полипропилен

A434
Сифон для умывальника, экономящий пространство, с накидной гайкой 5/4"

Количество (упаковка)	10 шт.
Количество (палета)	280 шт.
Материал	полипропилен

P066
Комплект дополнительных прокладок к сифонам для умывальника

Количество (упаковка)	–
Количество (палета)	–
Материал	резина

A31
Донный клапан сифона для умывальника 5/4" с решеткой из нержавеющей стали DN63

Количество (упаковка)	100 шт.
Количество (палета)	2800 шт.
Материал	полипропилен

A32
Донный клапан сифона для умывальника 5/4" с пластмассовой решеткой DN63

Количество (упаковка)	100 шт.
Количество (палета)	2800 шт.
Материал	полипропилен

A31P
Донный клапан сифона для умывальника 6/4" с нержавеющей решеткой DN63 и штуцером

Количество (упаковка)	75 шт.
Количество (палета)	2100 шт.
Материал	полипропилен

A439
Донный клапан сифона для умывальника 5/4", цельнометаллический

Количество (упаковка)	45 шт.
Количество (палета)	1260 шт.
Материал	нержавеющая сталь

A750+A31
Гибкое соединение 5/4"×32/40 пластмасса + Донный клапан сифона для умывальника 5/4" с нержавеющей решеткой DN63

Количество (упаковка)	75 шт.
Количество (палета)	1200 шт.
Материал	полипропилен

A391
Донный клапан сифона для умывальника CLICK/CLACK 5/4", цельнометаллический с переливом и малой заглушкой

Количество (упаковка)	40 шт.
Количество (палета)	1280 шт.
Материал	хромированная латунь

A392
Донный клапан сифона для умывальника CLICK/CLACK 5/4", цельнометаллический с переливом и большой заглушкой

Количество (упаковка)	30 шт.
Количество (палета)	840 шт.
Материал	хромированная латунь

A392B
Донный клапан сифона для умывальника CLICK/CLACK 5/4", цельнометаллический с переливом и большой белой заглушкой

Количество (упаковка)	30 шт.
Количество (палета)	840 шт.
Материал	хромированная латунь

A392ANTIC
Донный клапан сифона для умывальника CLICK/CLACK 5/4", цельнометаллический с переливом и большой заглушкой, бронза-антик

Количество (упаковка)	30 шт.
Количество (палета)	840 шт.
Материал	латунь с поверхностной обработкой бронза-антик

A392BLACK
H

Донный клапан сифона для умывальника CLICK/CLACK 5/4", цельнометаллический с переливом и большой черной заглушкой

Количество (упаковка)	30 шт.
Количество (палета)	840 шт.
Материал	хромированная латунь с поверхностной обработкой черный-мат

A392C
H ОТ II КВ.

Донный клапан сифона для умывальника CLICK/CLACK 5/4", цельнометаллический с переливом и большой заглушкой

Количество (упаковка)	30 шт.
Количество (палета)	840 шт.
Материал	хромированная латунь

A393
Донный клапан сифона для умывальника CLICK/CLACK 5/4", цельнометаллический с переливом и квадратной заглушкой

Количество (упаковка)	30 шт.
Количество (палета)	840 шт.
Материал	хромированная латунь

A394
Донный клапан сифона для умывальника CLICK/CLACK 5/4", цельнометаллический с малой заглушкой, без перелива, для пластиковых и стеклянных умывальников

Количество (упаковка)	40 шт.
Количество (палета)	1120 шт.
Материал	хромированная латунь

A395
Донный клапан сифона для умывальника CLICK/CLACK 5/4", цельнометаллический с большой заглушкой, без перелива, для пластиковых и стеклянных умывальников

Количество (упаковка)	30 шт.
Количество (палета)	840 шт.
Материал	хромированная латунь

A395B
Донный клапан сифона для умывальника CLICK/CLACK 5/4", цельнометаллический с большой белой заглушкой, без перелива, для пластиковых и стеклянных умывальников

Количество (упаковка)	30 шт.
Количество (палета)	840 шт.
Материал	хромированная латунь

A39
Донный клапан сифона для умывальника CLICK/CLACK 5/4", цельнометаллический с переливом и малой заглушкой

Количество (упаковка)	40 шт.
Количество (палета)	1120 шт.
Материал	хромированная латунь

A390
Донный клапан сифона для умывальника CLICK/CLACK 5/4", цельнометаллический с переливом и большой заглушкой

Количество (упаковка)	40 шт.
Количество (палета)	1120 шт.
Материал	хромированная латунь

A396
Донный клапан сифона для умывальника 5/4", цельнометаллический, с большой заглушкой, для умывальников без перелива

Количество (упаковка)	30 шт.
Количество (палета)	840 шт.
Материал	хромированная латунь

A328B
Слив-перелив для умывальника, белый

Количество (упаковка)	50 шт.
Количество (палета)	800 шт.
Материал – тело/крышка	полипропилен/пластик

A328CR
Слив-перелив для умывальника, хром

Количество (упаковка)	50 шт.
Количество (палета)	800 шт.
Материал – тело/крышка	полипропилен/хромированный пластик

ARV001
Угловой вентиль с фильтром 1/2"×3/8", круглый

Количество (упаковка)	60 шт.
Количество (палета)	1680 шт.
Материал	хромированный металл

ARV001-ANTIC
Угловой вентиль с фильтром 1/2"×3/8", круглый, бронза-антик

Количество (упаковка)	60 шт.
Количество (палета)	1680 шт.
Материал	сталь с поверхностной обработкой бронза-антик

ARV001-BLACK
H

Угловой вентиль с фильтром 1/2"×3/8", черный-мат

Количество (упаковка)	60 шт.
Количество (палета)	1680 шт.
Материал	хромированный металл с поверхностной обработкой черный-мат

ARV002
Угловой вентиль 1/2"×3/8", квадратный

Количество (упаковка)	72 шт.
Количество (палета)	2016 шт.
Материал	хромированный металл

A400
Сифон для умывальника DN32 DESIGN цельнометаллический, круглый

Количество (упаковка)	12 шт.
Количество (палета)	336 шт.
Материал	хромированная латунь

A400ANTIC
Сифон для умывальника DN32 DESIGN круглый, бронза-антик

Количество (упаковка)	12 шт.
Количество (палета)	336 шт.
Материал	латунь с поверхностной обработкой бронза-антик

A400BLACK
H

Сифон для умывальника DN32 DESIGN круглый, черный-мат

Количество (упаковка)	12 шт.
Количество (палета)	336 шт.
Материал	хромированная латунь с поверхностной обработкой черный-мат

A401
Сифон для умывальника DN32 DESIGN цельнометаллический, квадратный

Количество (упаковка)	12 шт.
Количество (палета)	336 шт.
Материал	хромированная латунь

A402
Сифон для умывальника DN32 DESIGN, цельнометаллический, массивный

Количество (упаковка)	7 шт.
Количество (палета)	252 шт.
Материал	хромированная латунь

A403
Сифон для умывальника DN32 DESIGN, цельнометаллический, экономящий пространство

Количество (упаковка)	10 шт.
Количество (палета)	160 шт.
Материал	хромированная латунь

A431
Сифон для умывальника DN32 с накидной гайкой 5/4", металл

Количество (упаковка)	20 шт.
Количество (палета)	560 шт.
Материал	хромированная латунь

A437
Сифон для умывальника DN32 с донным клапаном 5/4", металл

Количество (упаковка)	20 шт.
Количество (палета)	560 шт.
Материал	хромированная латунь

A432
Сифон для умывальника DN32, U-форма с накидной гайкой 5/4", металл

Количество (упаковка)	25 шт.
Количество (палета)	700 шт.
Материал	хромированная латунь

A4320
Сифон для умывальника DN32, U-форма с накидной гайкой 5/4", металл

Количество (упаковка)	20 шт.
Количество (палета)	560 шт.
Материал	хромированная латунь

A4320BLACK
H

Сифон для умывальника DN32, U-форма с накидной гайкой 5/4", черный-мат

Количество (упаковка)	20 шт.
Количество (палета)	560 шт.
Материал	хромированная латунь с поверхностной обработкой черный-мат

A438
Металлическое колено DN32 с накидной гайкой 5/4"

Количество (упаковка)	15 шт.
Количество (палета)	420 шт.
Материал	хромированный металл

A4000
Удлинитель DN32

Количество (упаковка)	50 шт.
Количество (палета)	1400 шт.
Материал	хромированная латунь

A4000BLACK
H

Удлинитель DN32, черный-мат

Количество (упаковка)	50 шт.
Количество (палета)	1400 шт.
Материал	хромированная латунь с поверхностной обработкой черный-мат

A441-DN50/40
Сифон для мойки с решеткой
из нержавеющей стали DN70

Количество (упаковка)	25 шт.
Количество (палета)	700 шт.
Материал	полипропилен

A441P-DN50/40
Сифон для мойки с решеткой
из нержавеющей стали DN70 и штуцером

Количество (упаковка)	20 шт.
Количество (палета)	560 шт.
Материал	полипропилен

A442-DN50/40
Сифон для мойки с пластмассовой решеткой
DN70

Количество (упаковка)	25 шт.
Количество (палета)	700 шт.
Материал	полипропилен

A442P-DN50/40
Сифон для мойки с пластмассовой решеткой
DN70 и штуцером

Количество (упаковка)	20 шт.
Количество (палета)	560 шт.
Материал	полипропилен

A444-DN50/40
Сифон для мойки с решеткой
из нержавеющей стали DN70
и гофропереливом

Количество (упаковка)	15 шт.
Количество (палета)	420 шт.
Материал	полипропилен

A444P-DN50/40
Сифон для мойки с нержавеющей решеткой
DN70, гофропереливом и штуцером

Количество (упаковка)	15 шт.
Количество (палета)	420 шт.
Материал	полипропилен

A446-DN50/40
Сифон для мойки с решеткой
из нержавеющей стали DN115

Количество (упаковка)	15 шт.
Количество (палета)	420 шт.
Материал	полипропилен

A446P-DN50/40
Сифон для мойки с решеткой
из нержавеющей стали DN115 и штуцером

Количество (упаковка)	15 шт.
Количество (палета)	420 шт.
Материал	полипропилен

A447-DN50/40
Сифон для мойки с решеткой
из нержавеющей стали DN115
и гофропереливом

Количество (упаковка)	15 шт.
Количество (палета)	420 шт.
Материал	полипропилен

A447P-DN50/40
Сифон для мойки с решеткой из нержавеющей стали DN115, гофропереливом и штуцером

Количество (упаковка)	15 шт.
Количество (палета)	420 шт.
Материал	полипропилен

A449-DN50/40
Сифон для сдвоенной мойки с решетками из нержавеющей стали DN70

Количество (упаковка)	10 шт.
Количество (палета)	280 шт.
Материал	полипропилен

A449P-DN50/40
Сифон для сдвоенной мойки с решетками из нержавеющей стали DN70 и штуцером

Количество (упаковка)	10 шт.
Количество (палета)	280 шт.
Материал	полипропилен

A453P
Сифон для сдвоенной мойки с решетками из нержавеющей стали DN115 и штуцером

Количество (упаковка)	10 шт.
Количество (палета)	160 шт.
Материал	полипропилен

A454P
Сифон для сдвоенной мойки с решетками из нержавеющей стали DN115 двухуровневый и штуцером

Количество (упаковка)	8 шт.
Количество (палета)	224 шт.
Материал	полипропилен

A800-DN40
Сифон трубчатый с решеткой из нержавеющей стали DN70

A800-DN50
Сифон трубчатый с решеткой из нержавеющей стали DN70

Количество (упаковка)	20 шт.
Количество (палета)	560 шт.
Материал	полипропилен

A810-DN40
Сифон трубчатый с решеткой из нержавеющей стали DN70 и штуцером

A810-DN50
Сифон трубчатый с решеткой из нержавеющей стали DN70 и штуцером

Количество (упаковка)	15 шт.
Количество (палета)	420 шт.
Материал	полипропилен

A820-DN40
Сифон трубчатый с решеткой из нержавеющей стали DN70 и двумя штуцерами

A820-DN50
Сифон трубчатый с решеткой из нержавеющей стали DN70 и двумя штуцерами

Количество (упаковка)	15 шт.
Количество (палета)	420 шт.
Материал	полипропилен

A830-DN50/40
Сифон трубчатый с решеткой из нержавеющей стали DN70, со штуцером и гофрой

Количество (упаковка)	10 шт.
Количество (палета)	280 шт.
Материал	полипропилен

A840-DN50/40
Сифон трубчатый с решеткой из нержавеющей стали DN70, двумя штуцерами и гофрой

Количество (упаковка)	10 шт.
Количество (палета)	280 шт.
Материал	полипропилен

A870P-DN40
Сифон для мойки экономящий пространство DN40 со штуцером

Количество (упаковка)	15 шт.
Количество (палета)	240 шт.
Материал	полипропилен

A464-DN50
Сифон для мойки с гидрозатвором DN80

Количество (упаковка)	25 шт.
Количество (палета)	400 шт.
Материал	полипропилен

A8000
Универсальный комплект для мойки

Количество (упаковка)	5 шт.
Количество (палета)	80 шт.
Материал	полипропилен

P067
Комплект запасных прокладок к сифонам для мойки

Количество (упаковка)	–
Количество (палета)	–
Материал	резина

P046
Труба с обрамлением DN40

Количество (упаковка)	50 шт.
Количество (палета)	1400 шт.
Материал	ПВХ

P047
Труба с обрамлением DN50

Количество (упаковка)	40 шт.
Количество (палета)	1120 шт.
Материал	ПВХ

P109
Соединение, экономящие пространство, 6/4"

Количество (упаковка)	25 шт.
Количество (палета)	400 шт.
Материал	полипропилен

A443-DN50/40
Сифон для мойки с накидной гайкой 6/4"

Количество (упаковка)	25 шт.
Количество (палета)	700 шт.
Материал	полипропилен

A443P-DN50/40
Сифон для мойки с накидной гайкой 6/4" и штуцером

Количество (упаковка)	25 шт.
Количество (палета)	700 шт.
Материал	полипропилен

A448-DN50/40
Сифон для сдвоенной мойки с накидными гайками 6/4"

Количество (упаковка)	10 шт.
Количество (палета)	280 шт.
Материал	полипропилен

A448P-DN50/40
Сифон для сдвоенной мойки с накидными гайками 6/4" и штуцером

Количество (упаковка)	10 шт.
Количество (палета)	280 шт.
Материал	полипропилен

A80-DN40
Сифон трубчатый с накидной гайкой 6/4"

A80-DN50
Сифон трубчатый с накидной гайкой 6/4"

Количество (упаковка)	20 шт.
Количество (палета)	560 шт.
Материал	полипропилен

A81-DN40
Сифон трубчатый с накидной гайкой 6/4" и штуцером

A81-DN50
Сифон трубчатый с накидной гайкой 6/4" и штуцером

Количество (упаковка)	15 шт.
Количество (палета)	420 шт.
Материал	полипропилен

A82-DN40
Сифон трубчатый с накидной гайкой 6/4" и двумя штуцерами

A82-DN50
Сифон трубчатый с накидной гайкой 6/4" и двумя штуцерами

Количество (упаковка)	15 шт.
Количество (палета)	420 шт.
Материал	полипропилен

A83-DN50/40
Сифон трубчатый с накидной гайкой 6/4" со штуцером и гофрой

Количество (упаковка)	10 шт.
Количество (палета)	280 шт.
Материал	полипропилен

A84-DN50/40
Сифон трубчатый с накидной гайкой 6/4" с двумя штуцерами и гофрой

Количество (упаковка)	10 шт.
Количество (палета)	280 шт.
Материал	полипропилен

A872P
Сифон для мойки, экономящий пространство, со штуцером и с накидной гайкой 6/4"

Количество (упаковка)	15 шт.
Количество (палета)	420 шт.
Материал	полипропилен

A873
Универсальный сифон под штукатурку, экономящий пространство

Количество (упаковка)	10 шт.
Количество (палета)	280 шт.
Материал	полипропилен

A770+A33
Гибкое соединение 6/4"×40/50 пластмасса + Донный клапан сифона для мойки 6/4" с нержавеющей решеткой DN70

Количество (упаковка)	50 шт.
Количество (палета)	800 шт.
Материал	полипропилен

A33
Донный клапан сифона для мойки 6/4" с решеткой из нержавеющей стали DN70

Количество (упаковка)	100 шт.
Количество (палета)	2800 шт.
Материал	полипропилен

A33P
Донный клапан сифона для мойки 6/4" с решеткой из нержавеющей стали DN70 и штуцером

Количество (упаковка)	75 шт.
Количество (палета)	2100 шт.
Материал	полипропилен

A331
Донный клапан сифона для мойки 6/4" с решеткой из нержавеющей стали DN70 и гофропереливом

Количество (упаковка)	40 шт.
Количество (палета)	1120 шт.
Материал	полипропилен

A34
Донный клапан сифона для мойки удлиненный 6/4" с решеткой из нержавеющей стали DN70

Количество (упаковка)	100 шт.
Количество (палета)	2800 шт.
Материал	полипропилен

A37
Донный клапан сифона для мойки 6/4" с решеткой из нержавеющей стали DN115

Количество (упаковка)	50 шт.
Количество (палета)	1400 шт.
Материал	полипропилен

A38
Донный клапан сифона для мойки 6/4" с решеткой из нержавеющей стали DN115 и гофропереливом

Количество (упаковка)	30 шт.
Количество (палета)	840 шт.
Материал	полипропилен

A30
Переходник 6/4"со штуцером

Количество (упаковка)	75 шт.
Количество (палета)	2100 шт.
Материал	полипропилен

A44MN
Патрубок с накидной гайкой 6/4"

Количество (упаковка)	25 шт.
Количество (палета)	400 шт.
Материал	полипропилен

A44MS
Патрубок с накидной гайкой 6/4" и штуцером

Количество (упаковка)	25 шт.
Количество (палета)	400 шт.
Материал	полипропилен

A44M-DN40
Патрубок с накидной гайкой 6/4" и двумя штуцерами

Количество (упаковка)	25 шт.
Количество (палета)	700 шт.
Материал	полипропилен

A300
Переходник 5/4" со штуцером

Количество (упаковка)	100 шт.
Количество (палета)	2800 шт.
Материал	полипропилен

S0506-ND
Переходник 5/4"×6/4"

Количество (упаковка)	100 шт.
Количество (палета)	3200 шт.
Материал	полипропилен

S0507-ND
Переходник 6/4"×5/4"

Количество (упаковка)	–
Количество (палета)	–
Материал	полипропилен

S0556-ND
Переходник 6/4"×5/4"

Количество (упаковка)	100 шт.
Количество (палета)	3200 шт.
Материал	полипропилен

P0048-ND
Штуцер G1"/17–23

Количество (упаковка)	100 шт.
Количество (палета)	1600 шт.
Материал	полипропилен

P0049-ND
Штуцер G1"/8–16

Количество (упаковка)	100 шт.
Количество (палета)	1600 шт.
Материал	полипропилен

P148
Колено с двумя штуцерами G1"/17–23

Количество (упаковка)	50 шт.
Количество (палета)	800 шт.
Материал	полипропилен

P148Z
Колено с двумя штуцерами G1"/17–23
с обратными клапанами

Количество (упаковка)	50 шт.
Количество (палета)	800 шт.
Материал	полипропилен

P149Z
Колено с двумя штуцерами G1"/8–23
с обратными клапанами

Количество (упаковка)	50 шт.
Количество (палета)	800 шт.
Материал	полипропилен

P155Z
H ОТ II КВ.

Колено с двумя штуцерами G1"/17–23
с обратными клапанами

Количество (упаковка)	50 шт.
Количество (палета)	800 шт.
Материал	полипропилен

P156Z
H ОТ II КВ.

Колено с двумя штуцерами G1"/8–23
с обратными клапанами

Количество (упаковка)	50шт.
Количество (палета)	800 шт.
Материал	полипропилен

P066
Комплект дополнительных прокладок
к сифонам для умывальника

Количество (упаковка)	–
Количество (палета)	–
Материал	резина

P067
Комплект запасных прокладок к сифонам
для мойки

Количество (упаковка)	–
Количество (палета)	–
Материал	резина

S0156-ND
Гофрированная прокладка 50/40

Количество (упаковка)	–
Количество (палета)	–
Материал	резина

S0688-ND
Гофрированная прокладка 36/10

Количество (упаковка)	–
Количество (палета)	–
Материал	резина

Z0003-ND
Гофрированная прокладка 40/32

Количество (упаковка)	–
Количество (палета)	–
Материал	резина

Z0004-ND
Гофрированная прокладка 50/32

Количество (упаковка)	–
Количество (палета)	–
Материал	резина

Z0026-ND
Гофрированная прокладка 60/32

Количество (упаковка)	–
Количество (палета)	–
Материал	резина

A22
Обрамление перелива умывальника DN33

Количество (упаковка)	200 шт.
Количество (палета)	5600 шт.
Материал	хромированный пластик

A21
Обрамление перелива умывальника DN35

Количество (упаковка)	200 шт.
Количество (палета)	5600 шт.
Материал	хромированный пластик

A45A
Сифон для писсуара с манжетой

Количество (упаковка)	25 шт.
Количество (палета)	700 шт.
Материал	полипропилен

A45B
Сифон для писсуара горизонтальный DN40

Количество (упаковка)	25 шт.
Количество (палета)	700 шт.
Материал	полипропилен

A45C
Сифон для писсуара вертикальный DN40 и DN50

Количество (упаковка)	25 шт.
Количество (палета)	700 шт.
Материал	полипропилен

A438
Металлическое колено DN32 с накидной гайкой 5/4"

Количество (упаковка)	15 шт.
Количество (палета)	420 шт.
Материал	хромированный металл

A45E
Сифон для биде DN32, металл

Количество (упаковка)	25 шт.
Количество (палета)	700 шт.
Материал	хромированный металл

A45F-DN32
Сифон для умывальника и биде DN32, пластик

A45F-DN40
Сифон для умывальника и биде DN40, пластик

Количество (упаковка)	25 шт.
Количество (палета)	700 шт.
Материал	полипропилен

A45G
Сифон для биде DN32, металл

Количество (упаковка)	25 шт.
Количество (палета)	800 шт.
Материал	хромированный металл

ATS001
Кнопочный сливной вентиль для писсуара

Количество (упаковка)	20 шт.
Количество (палета)	560 шт.
Материал	хромированный металл

AKS1
Воронка с сифоном для сбора конденсата DN32

Количество (упаковка)	50 шт.
Количество (палета)	1400 шт.
Материал	полипропилен

AKS1Z
Воронка с шариком для сбрасываемого конденсата DN32

Количество (упаковка)	50 шт.
Количество (палета)	1400 шт.
Материал	полипропилен

AKS2
Сифон для сбора конденсата DN40

Количество (упаковка)	15 шт.
Количество (палета)	420 шт.
Материал	полипропилен

AKS3
Сифон для сбора конденсата DN40

Количество (упаковка)	15 шт.
Количество (палета)	420 шт.
Материал	полипропилен

AKS4
Сифон для сбора конденсата под штукатурку DN40 и DN50, нержавеющая сталь

Количество (упаковка)	25 шт.
Количество (палета)	400 шт.
Материал	полипропилен

AKS5
Воронка с шариком для сбрасываемого конденсата с держателем для трубок DN32

Количество (упаковка)	60 шт.
Количество (палета)	960 шт.
Материал	полипропилен

AKS6
Переходная муфта HT 40/50×G1/2"

Количество (упаковка)	50 шт.
Количество (палета)	1400 шт.
Материал	полипропилен

AKS7
Сифон для сбора конденсата под штукатурку DN40 и DN50, нержавеющая сталь

Количество (упаковка)	25 шт.
Количество (палета)	400 шт.
Материал	полипропилен

APS1
Сифон для стиральной машины наружный, хром

Количество (упаковка)	100 шт.
Количество (палета)	2800 шт.
Материал	АБС – хромированный

APS2
Сифон для стиральной машины наружный, белый

Количество (упаковка)	100 шт.
Количество (палета)	2800 шт.
Материал	АБС

APS3
Сифон для стиральной машины под штукатурку, нержавеющая сталь

Количество (упаковка)	40 шт.
Количество (палета)	1120 шт.
Материал	полипропилен

APS3P
Сифон для стиральной машины с разрывным клапаном под штукатурку DN40 и DN50, нержавеющая сталь

Количество (упаковка)	25 шт.
Количество (палета)	400 шт.
Материал	полипропилен

APS4
Сифон для стиральной машины под штукатурку, белый

Количество (упаковка)	40 шт.
Количество (палета)	1120 шт.
Материал	полипропилен

APS5
Сифон для стиральной машины наружный с разрывным клапаном, белый

Количество (упаковка)	75 шт.
Количество (палета)	2100 шт.
Материал	АБС

P148
Колено с двумя штуцерами G1"/17–23

Количество (упаковка)	50 шт.
Количество (палета)	800 шт.
Материал	полипропилен

P148Z
Колено с двумя штуцерами G1"/17–23 с обратными клапанами

Количество (упаковка)	50 шт.
Количество (палета)	800 шт.
Материал	полипропилен

P149Z
Колено с двумя штуцерами G1"/8–23 с обратными клапанами

Количество (упаковка)	50 шт.
Количество (палета)	800 шт.
Материал	полипропилен

P155Z

H ОТ II КВ.

Колено с двумя штуцерами G1"/17–23
с обратными клапанами

Количество (упаковка)	50 шт.
Количество (палета)	800 шт.
Материал	полипропилен

P156Z

H ОТ II КВ.

Колено с двумя штуцерами G1"/8–23
с обратными клапанами

Количество (упаковка)	50шт.
Количество (палета)	800 шт.
Материал	полипропилен

AlcaPLAST®

Гибкие соединения

Гибкие соединения PREMIUM _____ 156
Гибкие соединения – комплектующие _____ 157

A710
Гибкое соединение 40×40

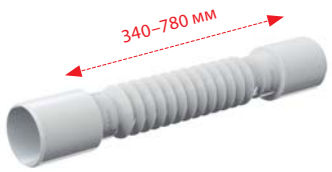

Количество (упаковка)	100 шт.
Количество (палета)	1600 шт.
Материал	полипропилен

A720
Гибкое соединение 50/40×40/50

Количество (упаковка)	50 шт.
Количество (палета)	800 шт.
Материал	полипропилен

A730
Гибкое соединение 5/4"×40, пластмасса

Количество (упаковка)	100 шт.
Количество (палета)	1600 шт.
Материал	полипропилен

A740
Гибкое соединение 5/4"×40, металл

Количество (упаковка)	100 шт.
Количество (палета)	1600 шт.
Материал	полипропилен

A750
Гибкое соединение 5/4"×32/40, пластмасса

Количество (упаковка)	100 шт.
Количество (палета)	1600 шт.
Материал	полипропилен

A760
Гибкое соединение 5/4"×32/40, металл

Количество (упаковка)	100 шт.
Количество (палета)	1600 шт.
Материал	полипропилен

A770
Гибкое соединение 6/4"×40/50, пластмасса

Количество (упаковка)	75 шт.
Количество (палета)	1200 шт.
Материал	полипропилен

A780
Гибкое соединение 6/4"×40/50, металл

Количество (упаковка)	75 шт.
Количество (палета)	1200 шт.
Материал	полипропилен

A791
Гибкое соединение 6/4"×40, пластмасса

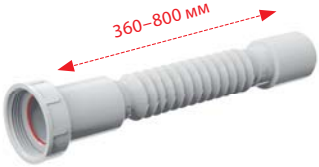

Количество (упаковка)	100 шт.
Количество (палета)	1600 шт.
Материал	полипропилен

A792
Гибкое соединение 6/4"×40, металл

Количество (упаковка)	100 шт.
Количество (палета)	1600 шт.
Материал	полипропилен

A793
Гибкое соединение 6/4" с переходником 5/4"×50/40, пластмасса

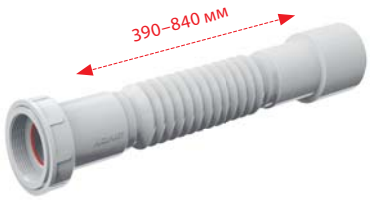

Количество (упаковка)	75 шт.
Количество (палета)	1200 шт.
Материал	полипропилен

A794
Гибкое соединение 40–32×32–40

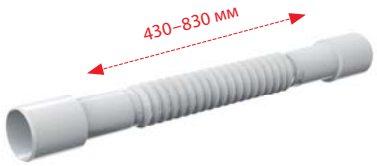

Количество (упаковка)	100 шт.
Количество (палета)	1600 шт.
Материал	полипропилен

A7990
Прокладка, состоящая из двух частей, 5/4"

Количество (упаковка)	10 шт.
Количество (палета)	–
Материал	эластомер

A7991
Прокладка, состоящая из двух частей, 6/4"

Количество (упаковка)	10 шт.
Количество (палета)	–
Материал	эластомер

A7992
Прокладка, состоящая из двух частей, 1"

Количество (упаковка)	10 шт.
Количество (палета)	–
Материал	эластомер

A7993
Кронштейн для гибкого соединения

Количество (упаковка)	10 шт.
Количество (палета)	– шт.
Материал	полипропилен

AlcaPLAST

AlcaPLAST®

Комплектующие для унитаза

Гибкие подводки для выпуска унитаза ____ 160
Редукции для унитаза ____ 160
Вентиляционные клапаны ____ 162
Дверцы для ванны ____ 163

A97
Гибкая подводка для выпуска унитаза

Количество (упаковка)	20 шт.
Количество (палета)	320 шт.
Материал	полипропилен

A97L
H ОТ II КВ.

Гибкая подводка для выпуска унитаза

Количество (упаковка)	шт.
Количество (палета)	шт.
Материал	полипропилен

A97SN
H

Гибкая подводка для выпуска унитаза

Количество (упаковка)	20 шт.
Количество (палета)	320 шт.
Материал	полипропилен

A970
Гибкая подводка для выпуска унитаза

Количество (упаковка)	20 шт.
Количество (палета)	320 шт.
Материал	полипропилен

M9006
Гибкая подводка для выпуска унитаза DN90/110 (подходит ко всем скрытым системам инсталляции)

Количество (упаковка)	25 шт.
Количество (палета)	400 шт.
Материал	полипропилен

A90-22
Колено для унитаза 22°

Количество (упаковка)	20 шт.
Количество (палета)	320 шт.
Материал	полипропилен

A90-45
Колено для унитаза 45°

Количество (упаковка)	20 шт.
Количество (палета)	320 шт.
Материал	полипропилен

A90-90
Колено для унитаза 90°

Количество (упаковка)	12 шт.
Количество (палета)	192 шт.
Материал	полипропилен

A90-90P40
Колено для унитаза с присоединением DN40 – колено 90°

Количество (упаковка)	12 шт.
Количество (палета)	192 шт.
Материал	полипропилен

A91-150
Патрубок для унитаза 150 мм

Количество (упаковка)	30 шт.
Количество (палета)	480 шт.
Материал	полипропилен

A91-250
Патрубок для унитаза 250 мм

Количество (упаковка)	20 шт.
Количество (палета)	320 шт.
Материал	полипропилен

A91-400
Патрубок для унитаза 400 мм

Количество (упаковка)	15 шт.
Количество (палета)	240 шт.
Материал	полипропилен

A92
Патрубок для унитаза эксцентрический 158 мм

Количество (упаковка)	30 шт.
Количество (палета)	480 шт.
Материал	полипропилен

A98
Обрамление для унитаза малое DN110

Количество (упаковка)	75 шт.
Количество (палета)	1200 шт.
Материал	полипропилен

A980
Обрамление для унитаза большое DN110

Количество (упаковка)	30 шт.
Количество (палета)	480 шт.
Материал	полипропилен

A991
Патрубок для унитаза прямой

Количество (упаковка)	35 шт.
Количество (палета)	560 шт.
Материал	полипропилен

A991-20
Патрубок для унитаза эксцентрический 20 мм

Количество (упаковка)	35 шт.
Количество (палета)	560 шт.
Материал	полипропилен

A991-40
Патрубок для унитаза эксцентрический 40 мм

Количество (упаковка)	35 шт.
Количество (палета)	560 шт.
Материал	полипропилен

A99
Манжета для унитаза прямая

Количество (упаковка)	50 шт.
Количество (палета)	800 шт.
Материал	ПВХ

A990
Манжета для унитаза эксцентрическая

Количество (упаковка)	50 шт.
Количество (палета)	800 шт.
Материал	ПВХ

APH40
Вентиляционный клапан DN40

Количество (упаковка)	300 шт.
Количество (палета)	4800 шт.
Материал	полипропилен

APH50
Вентиляционный клапан DN50

Количество (упаковка)	50 шт.
Количество (палета)	1200 шт.
Материал	полипропилен

APH75
Вентиляционный клапан DN75

Количество (упаковка)	50 шт.
Количество (палета)	800 шт.
Материал	полипропилен

APH110
Вентиляционный клапан DN110

Количество (упаковка)	50 шт.
Количество (палета)	800 шт.
Материал	полипропилен

AVD001
Дверца для ванной 150×150, белый

Количество (упаковка)	60 шт.
Количество (палета)	760 шт.
Материал	полипропилен

AVD002
Дверца для ванной 150×300, белый

Количество (упаковка)	30 шт.
Количество (палета)	360 шт.
Материал	полипропилен

AVD003
Дверца для ванной 300×300, белый

Количество (упаковка)	16 шт.
Количество (палета)	96 шт.
Материал	полипропилен

AVD004
Магнит для дверцы под плитку на ванну, вертикально-выдвижной

Количество (упаковка)	100 шт.
Количество (палета)	–
Материал	металл

AVD005
Магнит BASIC для дверцы под плитку на ванну, вертикально-выдвижной

Количество (упаковка)	100 шт.
Количество (палета)	–
Материал	металл

PM01006RU
Пластиковый большой стенд
с сифоном для ванны

PM01003RU
Пластиковый стенд
со сниженными сифонами
для душевых поддонов

PM01005UNI
Пластиковый стенд
для впускных и сливных
механизмов

PM02019-AM101
Стенд со скрытой системой
инсталляции и кнопками
управления

PM02018UNI
Стенд для APZ13

PM02001UNI
Стенд для желобов
из нержавеющей стали

PM02002RU
Стенд для пластиковых
желобов

PM02004RU
Стенд для пластиковых
желобов

PM02015RU
Стенд для пластиковых
желобов

PM02016UNI
Экспозитор-книжка
с дизайнами решеток
для водоотводящих
желобов

PM03004UNI
Стенд для туалетных
сидений

PM03007RU
Стенд для дренажных
каналов

Таблица обозначения сифонов разной длины

L=570 ■ Hmax=370	L=800 ■ Hmax=600	L=1000 ■ Hmax=800	L=1200 ■ Hmax=1000
A501	–	–	–
A502	–	–	–
A504KM	A504KM-80	A504KM-100	A504KM-120
–	A504CKM-80	A504CKM-100	A504CKM-120
A505CRM	A505CRM-80	A505CRM-100	A505CRM-120
A505KM	A505KM-80	A505KM-100	A505KM-120
A507BLACK	A507BLACK-80	A507BLACK-100	A507BLACK-120
A507CKM	A507CKM-80	A507CKM-100	A507CKM-120
A507KM	A507KM-80	A507KM-100	A507KM-120
A51B	A51B-80	A51B-100	A51B-120
A51BM	A51BM-80	A51BM-100	A51BM-120
A51CR	A51CR-80	A51CR-100	A51CR-120
A51CRM	A51CRM-80	A51CRM-100	A51CRM-120
A516CKM	A516CKM-80	A516CKM-100	A516CKM-120
A516KM	A516KM-80	A516KM-100	A516KM-120
A553K	A553K-80	A553K-100	A553K-120
A553KM1	A553KM1-80	A553KM1-100	A553KM1-120
A55ANTIC	A55ANTIC-80	A55ANTIC-100	A55ANTIC-120
A55BLACK	A55BLACK-80	A55BLACK-100	A55BLACK-120
A55K	A55K-80	A55K-100	A55K-120
A55KM	A55KM-80	A55KM-100	A55KM-120
A566-112122-57	A566-112122-80	A566-112122-100	A566-112122-120

Lmax=230 ■ Hmax=400	Lmax=260 ■ Hmax=550	Lmax=280 ■ Hmax=750	Lmax=320 ■ Hmax=950
A550K	A550K-80	A550K-100	A550K-120
A550KM	A550KM-80	A550KM-100	A550KM-120

Вышеприведенные длины сифонов относятся к страницам 124–127

Таблица обозначения сифонов с напуском через перелив разной длины

L=570 ■ Hmax=370	L=800 ■ Hmax=600	L=1000 ■ Hmax=800	L=1200 ■ Hmax=1000
A508KM	A508KM-80	A508KM-100	A508KM-120
A509KM	A509KM-80	A509KM-100	A509KM-120
A564BLACK	A564BLACK-80	A564BLACK-100	A564BLACK-120
A564CRM1	A564CRM1-80	A564CRM1-100	A564CRM1-120
A564CRM2	A564CRM2-80	A564CRM2-100	A564CRM2-120
A564CRM3	A564CRM3-80	A564CRM3-100	A564CRM3-120
A564KM1	A564KM1-80	A564KM1-100	A564KM1-120
A564KM3	A564KM3-80	A564KM3-100	A564KM3-120
A565CRM1	A565CRM1-80	A565CRM1-100	A565CRM1-120
A565CRM2	A565CRM2-80	A565CRM2-100	A565CRM2-120
A565CRM3	A565CRM3-80	A565CRM3-100	A565CRM3-120
A565KM1	A565KM1-80	A565KM1-100	A565KM1-120
A565KM3	A565KM3-80	A565KM3-100	A565KM3-120
A566-273133-57	A566-273133-80	A566-273133-100	A566-273133-120

Вышеприведенные длины сифонов с напуском через перелив относятся к страницам 128–130

Определение длины сифонов ALCA

Определение необходимой длины сифона для ванны очень простое. Канализационное отверстие в нижней части ванны и отверстие перелива в стенке ванны необходимо соединить (Hmax и H2). Сумма перпендикулярных линий является длинной сифона (L).

Hmax + H2 = L

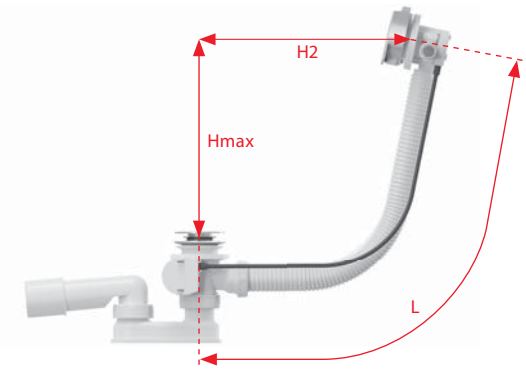

Максимальная толщина стенки ванны около канализационного стока для данного типа сифона для ванны

Сифоны для ванны	Толщина стенки ванны около канализационного стока (мм)	Толщина стенки ванны около системы перелива (мм)	Сифоны для ванны	Толщина стенки ванны около канализационного стока (мм)	Толщина стенки ванны около системы перелива (мм)
A507BLACK	12	4–16	A564CRM2	2–10	10
A55BLACK	2–10	10	A564CRM3	2–10	10
A553K	2–10	10	A564KM1	2–10	10
A553KM1	2–10	10	A564KM3	2–10	10
A501	13	10	A564BLACK	2–10	10
A502	13	10	A565CRM1	10–18	12–26
A51B	2–10	10	A565CRM2	10–18	12–26
A51BM	2–10	10	A565CRM3	10–18	12–26
A51CR	2–10	10	A565KM1	10–18	12–26
A51CRM	2–10	10	A565KM3	10–18	12–26
A55K	2–10	10	A516CKM	8	4–16
A55ANTIC	2–10	10	A516KM	8	4–6
A55KM	2–10	10	A566-112122-57	2–10	10
A550K	2–10	10	A566-112122-80	2–10	10
A550KM	2–10	10	A566-112122-100	2–10	10
A504KM	12	4–16	A566-112122-120	2–10	10
A507KM	12	4–16	A566-273133-57	2–10	10
A505CRM	12	4–16	A566-273133-80	2–10	10
A505KM	12	4–16	A566-273133-100	2–10	10
A508KM	2–10	4–16	A566-273133-120	2–10	10
A509KM	10–18	4–16			
A564CRM1	2–10	10			

Таблица обозначения водоотводящих желобов и решеток разной длины

Ширина душевой кабины (мм)								
–	600	700	800	900	1000	1100	1200	1500
Водоотводящие желоба: APZ13								
–	–	–	APZ13-750	APZ13-850	APZ13-950	–	–	–
Решетки для: APZ13								
–	–	–	INSERT-750	INSERT-850	INSERT-950	–	–	–
–	–	–	CODE-750L	CODE-850L	CODE-950L	–	–	–
–	–	–	CODE-750M	CODE-850M	CODE-950M	–	–	–
–	–	–	ROUTE-750L	ROUTE-850L	ROUTE-950L	–	–	–
–	–	–	ROUTE-750M	ROUTE-850M	ROUTE-950M	–	–	–
–	–	–	SMILE-750L	SMILE-850L	SMILE-950L	–	–	–
–	–	–	SMILE-750M	SMILE-850M	SMILE-950M	–	–	–
–	–	–	ZIP-750L	ZIP-850L	ZIP-950L	–	–	–
–	–	–	ZIP-750M	ZIP-850M	ZIP-950M	–	–	–
–	–	–	SPACE-750M	SPACE-850M	SPACE-950M	–	–	–
–	–	–	STREAM-750M	STREAM-850M	STREAM-950M	–	–	–
Водоотводящие желоба: APZ13-DOUBLE9 (решетка является частью комплекта)								
–	–	–	APZ13-DOUBLE9-750	APZ13-DOUBLE9-850	APZ13-DOUBLE9-950	–	–	–
Водоотводящие желоба: APZ1, APZ1BLACK, APZ1S, APZ101, APZ101BLACK, APZ101S, APZ1001, APZ1101, APZ4, APZ104, APZ1004, APZ1104, APZ2001, APZ12, APZ22, APZ2012, APZ2022								
APZ1-300	APZ1-550	APZ1-650	APZ1-750	APZ1-850	APZ1-950	APZ1-1050	APZ1-1150	APZ1-1450
APZ1BLACK-300	APZ1BLACK-550	APZ1BLACK-650	APZ1BLACK-750	APZ1BLACK-850	APZ1BLACK-950	APZ1BLACK-1050	APZ1BLACK-1150	APZ1BLACK-1450
–	–	–	APZ1S-750	APZ1S-850	APZ1S-950	–	–	–
APZ101-300	APZ101-550	APZ101-650	APZ101-750	APZ101-850	APZ101-950	APZ101-1050	APZ101-1150	APZ101-1450
APZ101BLACK-300	APZ101BLACK-550	APZ101BLACK-650	APZ101BLACK-750	APZ101BLACK-850	APZ101BLACK-950	APZ101BLACK-1050	APZ101BLACK-1150	APZ101BLACK-1450
–	–	–	APZ101S-750	APZ101S-850	APZ101S-950	–	–	–
–	APZ4-550	APZ4-650	APZ4-750	APZ4-850	APZ4-950	APZ4-1050	APZ4-1150	–
–	APZ104-550	APZ104-650	APZ104-750	APZ104-850	APZ104-950	APZ104-1050	APZ104-1150	–
APZ1001-300	APZ1001-550	APZ1001-650	APZ1001-750	APZ1001-850	APZ1001-950	APZ1001-1050	APZ1001-1150	–
APZ1101-300	APZ1101-550	APZ1101-650	APZ1101-750	APZ1101-850	APZ1101-950	APZ1101-1050	APZ1101-1150	–
–	APZ1004-550	APZ1004-650	APZ1004-750	APZ1004-850	APZ1004-950	APZ1004-1050	APZ1004-1150	–
–	APZ1104-550	APZ1104-650	APZ1104-750	APZ1104-850	APZ1104-950	APZ1104-1050	APZ1104-1150	–
APZ2001-300	APZ2001-550	APZ2001-650	APZ2001-750	APZ2001-850	APZ2001-950	APZ2001-1050	APZ2001-1150	–
–	–	–	APZ12-750	APZ12-850	APZ12-950	APZ12-1050	–	–
–	–	–	APZ22-750	APZ22-850	APZ22-950	–	–	–
–	APZ2012-550	APZ2012-650	APZ2012-750	APZ2012-850	–	–	–	–
–	APZ2022-550	APZ2022-650	APZ2022-750	APZ2022-850	–	–	–	–
Решетки для: APZ1, APZ1BLACK, APZ1S, APZ101, APZ101BLACK, APZ101S, APZ1001, APZ1101, APZ4, APZ104, APZ1004, APZ1104, APZ2001, APZ12, APZ22, APZ2012, APZ2022								
LINE-300L	LINE-550L	LINE-650L	LINE-750L	LINE-850L	LINE-950L	LINE-1050L	LINE-1150L	LINE-1450L
LINE-300M	LINE-550M	LINE-650M	LINE-750M	LINE-850M	LINE-950M	LINE-1050M	LINE-1150M	LINE-1450M

PURE-300L	PURE-550L	PURE-650L	PURE-750L	PURE-850L	PURE-950L	PURE-1050L	PURE-1150L	PURE-1450L
PURE-300M	PURE-550M	PURE-650M	PURE-750M	PURE-850M	PURE-950M	PURE-1050M	PURE-1150M	PURE-1450M
PURE BLACK-300	PURE BLACK-550	PURE BLACK-650	PURE BLACK-750	PURE BLACK-850	PURE BLACK-950	PURE BLACK-1050	PURE BLACK-1150	PURE BLACK-1450
CUBE-300L	CUBE-550L	CUBE-650L	CUBE-750L	CUBE-850L	CUBE-950L	CUBE-1050L	CUBE-1150L	–
CUBE-300M	CUBE-550M	CUBE-650M	CUBE-750M	CUBE-850M	CUBE-950M	CUBE-1050M	CUBE-1150M	–
HOPE-300L	HOPE-550L	HOPE-650L	HOPE-750L	HOPE-850L	HOPE-950L	HOPE-1050L	HOPE-1150L	–
HOPE-300M	HOPE-550M	HOPE-650M	HOPE-750M	HOPE-850M	HOPE-950M	HOPE-1050M	HOPE-1150M	–
BUBLE-300L	BUBLE-550L	BUBLE-650L	BUBLE-750L	BUBLE-850L	BUBLE-950L	BUBLE-1050L	BUBLE-1150L	BUBLE-1450L
BUBLE-300M	BUBLE-550M	BUBLE-650M	BUBLE-750M	BUBLE-850M	BUBLE-950M	BUBLE-1050M	BUBLE-1150M	BUBLE-1450M
DREAM-300L	DREAM-550L	DREAM-650L	DREAM-750L	DREAM-850L	DREAM-950L	DREAM-1050L	DREAM-1150L	–
DREAM-300M	DREAM-550M	DREAM-650M	DREAM-750M	DREAM-850M	DREAM-950M	DREAM-1050M	DREAM-1150M	–
Решетки для: APZ12, APZ22, APZ2012, APZ2022								
–	TILE-550	TILE-650	TILE-750	TILE-850	TILE-950	TILE-1050	–	–
–	SOLID-550M	SOLID-650M	SOLID-750M	SOLID-850M	SOLID-950M	SOLID-1050M	–	–
Водоотводящие желоба: APZ6, APZ106, APZ1006, APZ1106, APZ16, APZ116, APZ1016, APZ1116								
APZ6-300	APZ6-550	APZ6-650	APZ6-750	APZ6-850	APZ6-950	APZ6-1050	APZ6-1150	–
APZ106-300	APZ106-550	APZ106-650	APZ106-750	APZ106-850	APZ106-950	APZ106-1050	APZ106-1150	–
APZ1006-300	APZ1006-550	APZ1006-650	APZ1006-750	APZ1006-850	APZ1006-950	APZ1006-1050	APZ1006-1150	–
APZ1106-300	APZ1106-550	APZ1106-650	APZ1106-750	APZ1106-850	APZ1106-950	APZ1106-1050	APZ1106-1150	–
APZ16-300	APZ16-550	APZ16-650	APZ16-750	APZ16-850	APZ16-950	APZ16-1050	APZ16-1150	–
APZ116-300	APZ116-550	APZ116-650	APZ116-750	APZ116-850	APZ116-950	APZ116-1050	APZ116-1150	–
APZ1016-300	APZ1016-550	APZ1016-650	APZ1016-750	APZ1016-850	APZ1016-950	APZ1016-1050	APZ1016-1150	–
APZ1116-300	APZ1116-550	APZ1116-650	APZ1116-750	APZ1116-850	APZ1116-950	APZ1116-1050	APZ1116-1150	–
Решетки для: APZ6, APZ106, APZ1006, APZ1106, APZ16, APZ116, APZ1016, APZ1116								
DESIGN-300LN	DESIGN-550LN	DESIGN-650LN	DESIGN-750LN	DESIGN-850LN	DESIGN-950LN	DESIGN-1050LN	DESIGN-1150LN	–
DESIGN-300MN	DESIGN-550MN	DESIGN-650MN	DESIGN-750MN	DESIGN-850MN	DESIGN-950MN	DESIGN-1050MN	DESIGN-1150MN	–
DESIGN-300ANTIC	DESIGN-550ANTIC	DESIGN-650ANTIC	DESIGN-750ANTIC	DESIGN-850ANTIC	DESIGN-950ANTIC	DESIGN-1050ANTIC	DESIGN-1150ANTIC	–
POSH-300MN	POSH-550MN	POSH-650MN	POSH-750MN	POSH-850MN	POSH-950MN	POSH-1050MN	POSH-1150MN	–
GL1200-300	GL1200-550	GL1200-650	GL1200-750	GL1200-850	GL1200-950	GL1200-1050	GL1200-1150	–
GL1202-300	GL1202-550	GL1202-650	GL1202-750	GL1202-850	GL1202-950	GL1202-1050	GL1202-1150	–
GL1204-300	GL1204-550	GL1204-650	GL1204-750	GL1204-850	GL1204-950	GL1204-1050	GL1204-1150	–
MI1200-300	MI1200-550	MI1200-650	MI1200-750	MI1200-850	MI1200-950	MI1200-1050	MI1200-1150	–
MI1205-300	MI1205-550	MI1205-650	MI1205-750	MI1205-850	MI1205-950	MI1205-1050	MI1205-1150	–
MI1206-300	MI1206-550	MI1206-650	MI1206-750	MI1206-850	MI1206-950	MI1206-1050	MI1206-1150	–
MI1207-300	MI1207-550	MI1207-650	MI1207-750	MI1207-850	MI1207-950	MI1207-1050	MI1207-1150	–
FLOOR-300	FLOOR-550	FLOOR-650	FLOOR-750	FLOOR-850	FLOOR-950	FLOOR-1050	FLOOR-1150	–
GAP-300M	GAP-550M	GAP-650M	GAP-750M	GAP-850M	GAP-950M	GAP-1050M	GAP-1150M	–
Водоотводящие желоба: APZ11, APZ111, APZ1011, APZ1111 (решетка является частью комплекта)								
APZ11-300L	APZ11-550L	APZ11-650L	APZ11-750L	APZ11-850L	APZ11-950L	APZ11-1050L	APZ11-1150L	–
APZ11-300M	APZ11-550M	APZ11-650M	APZ11-750M	APZ11-850M	APZ11-950M	APZ11-1050M	APZ11-1150M	–
APZ111-300L	APZ111-550L	APZ111-650L	APZ111-750L	APZ111-850L	APZ111-950L	APZ111-1050L	APZ111-1150L	–
APZ111-300M	APZ111-550M	APZ111-650M	APZ111-750M	APZ111-850M	APZ111-950M	APZ111-1050M	APZ111-1150M	–
APZ1011-300L	APZ1011-550L	APZ1011-650L	APZ1011-750L	APZ1011-850L	APZ1011-950L	APZ1011-1050L	APZ1011-1150L	–
APZ1011-300M	APZ1011-550M	APZ1011-650M	APZ1011-750M	APZ1011-850M	APZ1011-950M	APZ1011-1050M	APZ1011-1150M	–
APZ1111-300L	APZ1111-550L	APZ1111-650L	APZ1111-750L	APZ1111-850L	APZ1111-950L	APZ1111-1050L	APZ1111-1150L	–
APZ1111-300M	APZ1111-550M	APZ1111-650M	APZ1111-750M	APZ1111-850M	APZ1111-950M	APZ1111-1050M	APZ1111-1150M	–
Дренажная система: APZ5 (накладная панель является частью комплекта)								
–	–	APZ5-EDEN-650	APZ5-EDEN-750	APZ5-EDEN-850	APZ5-EDEN-950	APZ5-EDEN-1050	–	–
–	–	APZ5-SHADE-650	APZ5-SHADE-750	APZ5-SHADE-850	APZ5-SHADE-950	APZ5-SHADE-1050	–	–
–	–	APZ5-TWIN-650	APZ5-TWIN-750	APZ5-TWIN-850	APZ5-TWIN-950	APZ5-TWIN-1050	–	–
Пластиковые водоотводящие желоба: APZ8, APZ9, APZ10, APZ18 (решетка является частью комплекта)								
–	APZ8-550M	APZ8-650M	APZ8-750M	APZ8-850M	APZ8-950M	–	–	–
–	APZ9-550M	APZ9-650M	APZ9-750M	APZ9-850M	APZ9-950M	–	–	–
–	APZ10-550M	APZ10-650M	APZ10-750M	APZ10-850M	APZ10-950M	–	–	–
–	APZ18-550M	APZ18-650M	APZ18-750M	APZ18-850M	APZ18-950M			

ARZ1 – решетки TIME, LIFE, GRACE, TRITON, VIEW

Вышеприведенные длины водоотводящих желобов и решеток относятся к страницам 64–84

Модернизированная версия

Код **LINE-550L(N)** Длина продукта

Поверхностная обработка – **L** = глянец, **M** = мат

Варианты решеток для бассейнов

Название решетки	Тип решетки	Высота решетки (мм)	Ширина решетки (мм)	Длина решетки (мм)	Код решетки
AP1	Без антискользящей поверхности	25	195	1 000	AP1-195/1000
			245	1 000	AP1-245/1000
			295	1 000	AP1-295/1000
AP2		35	195	1 000	AP2-195/1000
			245	1 000	AP2-245/1000
			295	1 000	AP2-295/1000
AP3	С антискользящей поверхностью	25	195	1 000	AP3-195/1000
			245	1 000	AP3-245/1000
			295	1 000	AP3-295/1000
AP4		35	195	1 000	AP4-195/1000
			245	1 000	AP4-245/1000
			295	1 000	AP4-295/1000
AP1R	Без антискользящей поверхности	25	195	1 000	AP1-195-R/1000
			245	1 000	AP1-245-R/1000
			295	1 000	AP1-295-R/1000
AP2R		35	195	1 000	AP2-195-R/1000
			245	1 000	AP2-245-R/1000
			295	1 000	AP2-295-R/1000
AP3R	С антискользящей поверхностью	25	195	1 000	AP3-195-R/1000
			245	1 000	AP3-245-R/1000
			295	1 000	AP3-295-R/1000
AP4R		35	195	1 000	AP4-195-R/1000
			245	1 000	AP4-245-R/1000
			295	1 000	AP4-295-R/1000

Вышеприведенные варианты решеток относятся к странице 86

Артикул	Страница
A02	43
A03	43
A03A	43
A05	43
A06	44
A06/850	44
A06E	44
A07	44
A08A	43
A09A	44
A09B	44
A104/1000	35
A104/1120	34
A104/1200	34
A104/850	35
A104A/1120	34
A104A/1200	34
A104AVS/1120	34
A104AVS/1200	34
A104B/1120	35
A104B/1200	35
A104PB/1120	35
A105/1000	36
A105/1120	36
A105/1200	35
A105/450	36
A105/850	36
A106/1120	36
A106/1200	36
A107/1120	37
A107/1200	37
A107S/1200	37
A108/1300	37
A108F/1100	37
A108F/1500	37
A113/1120	38
A113/1200	38
A114/1120	38
A114/1200	38
A114S/1200	38
A117B	39
A117PB	39
A15-1/2"	42
A15-3/8"	42
A15P-1/2"	42
A15P-3/8"	42
A16-1/2"	42
A16-3/8"	42
A16M-3/8"	42
A16P-3/8"	42
A17-1/2"	42
A17-3/8"	43
A18-1/2"	43
A18-3/8"	43
A2000	43
A21	149
A22	149
A30	147
A300	147
A31	137
A31P	138
A32	137
A328B	139
A328CR	139
A33	146
A331	146
A33P	146
A34	146
A3550	52
A3551	52
A3553	52
A37	146
A38	146
A39	139
A390	139
A391	138
A392	138
A392ANTIC	138
A392B	138
A392BLACK	138
A392C	138
A393	139
A394	139
A395	139
A395B	139
A396	139
A400	140
A4000	141
A4000BLACK	141
A400ANTIC	140
A400BLACK	140
A401	140
A402	140
A403	141

Артикул	Страница
A41	136
A410	136
A410P	136
A411	136
A412-DN40	136
A413	136
A41P	136
A41PR	137
A41R	136
A42	136
A420	136
A420P	136
A421	136
A42P	136
A42R	137
A43	137
A430	137
A430P	137
A431	141
A432	141
A4320	141
A4320BLACK	141
A434	137
A437	141
A438	141
A438	150
A439	138
A43P	137
A441-DN50/40	142
A441P-DN50/40	142
A442-DN50/40	142
A442P-DN50/40	142
A443-DN50/40	145
A443P-DN50/40	145
A444-DN50/40	142
A444P-DN50/40	142
A446-DN50/40	142
A446P-DN50/40	142
A447-DN50/40	142
A447P-DN50/40	143
A448-DN50/40	145
A448P-DN50/40	145
A449-DN50/40	143
A449P-DN50/40	143
A44M-DN40	147
A44MN	147
A44MS	147
A453P	143
A454P	143
A45A	150
A45B	150
A45C	150
A45E	150
A45F-DN32	137, 150
A45F-DN40	137, 150
A45G	150
A46-50	133
A46-60	133
A461-50	132
A462-50	132
A464-DN50	144
A465-50	132
A465BLACK-50	132
A466-50	132
A471CR-50	135
A471CR-60	135
A476-50	133
A47B-50	133
A47B-60	133
A47CR-50	133
A47CR-60	134
A48	134
A491CR	135
A492CR	135
A49ANTIC	135
A49B	134
A49CR	134
A49K	134
A49K MAT	134
A501	124
A502	124
A503KM	131
A504CKM	126
A504KM	126
A505CRM	127
A505KM	127
A506KM	131
A507BLACK	127
A507CKM	127
A507KM	127
A508KM	128
A509KM	128
A516CKM	126
A516KM	127

Артикул	Страница
A51B	124
A51BM	124
A51CR	124
A51CRM	124
A52	132
A53-6/4"	130
A53-7/4"	131
A53-DN40	130
A53-DN50	130
A531	131
A532-DN50	131
A533-DN50	131
A550K	125
A550KM	125
A553K	126
A553KM1	126
A55ANTIC	125
A55BLACK	125
A55K	125
A55KM	125
A564BLACK	129
A564CRM1	128
A564CRM2	128
A564CRM3	128
A564KM1	128
A564KM3	129
A565CRM1	129
A565CRM2	129
A565CRM3	129
A565KM1	129
A565KM3	130
A566-112122-57	130
A566-273133-57	130
A60	52
A601	54
A601 BAHAMA	54
A601 PERGAMON	54
A601 PISTACHIO	54
A602	54
A603	54
A604	56
A604 BAHAMA	56
A604 FLOWER	57
A604 PERGAMON	56
A604 PISTACHIO	56
A604 SHELL	57
A604 ZEN	57
A606	56
A64SLIM	58
A66	58
A67	58
A674S	58
A67SLIM	58
A68	52
A710	156
A720	156
A730	156
A740	156
A750	156
A750+A31	138
A760	156
A770	156
A770+A33	146
A780	156
A791	156
A792	157
A793	157
A794	157
A7990	157
A7991	157
A7992	157
A7993	157
A80-DN40	145
A80-DN50	145
A800-DN40	143
A800-DN50	143
A8000	144
A81-DN40	145
A81-DN50	145
A810-DN40	143
A810-DN50	143
A82-DN40	145
A82-DN50	145
A820-DN40	143
A820-DN50	143
A83-DN50/40	145
A830-DN50/40	143
A84-DN50/40	145
A840-DN50/40	144
A870P-DN40	144
A872P	146
A873	146
A90-22	160
A90-45	160

Артикул	Страница
A90-90	160
A90-90P40	160
A91-150	161
A91-250	161
A91-400	161
A92	161
A93-1/2"	44
A93-3/8"	44
A94-1/2"	44
A94-3/8"	44
A95	45
A950	45
A97	160
A970	160
A97L	160
A97SN	160
A98	161
A980	161
A99	162
A990	162
A991	161
A991-20	161
A991-40	161
AC01	20
ADZ-P001	94
ADZ-P002	95
ADZ-P003	94
ADZ-P004	95
ADZ-P005	94
ADZ-P006	95
ADZ-P007	94
ADZ-P008	95
ADZ-P011	94
ADZ-P012	95
ADZ-R101	94
ADZ-R101R	96
ADZ-R102	94
ADZ-R102R	96
ADZ-R103	94
ADZ-R103R	96
ADZ-R121	95
ADZ-R121R	97
ADZ-R122	95
ADZ-R122R	97
ADZ-R123	95
ADZ-R123R	97
ADZ-R301	94
ADZ-R301R	96
ADZ-R302	94
ADZ-R302R	96
ADZ-R303	94
ADZ-R303R	96
ADZ-R304	94
ADZ-R304R	96
ADZ-R321	95
ADZ-R321R	97
ADZ-R322	95
ADZ-R322R	97
ADZ-R323	95
ADZ-R323R	97
ADZ-R324	95
ADZ-R324R	97
ADZ101V	94
ADZ101VR	96
ADZ102V	95
ADZ102VR	97
ADZ301V	94
ADZ301VR	96
ADZ302V	95
ADZ302VR	97
ADZ331V	94
ADZ331VR	96
ADZ332V	95
ADZ332VR	97
AEZ310	32
AEZ311	32
AEZ320	32
AEZ331	32
AEZ340	32
AGV1	110
AGV1S	110
AGV2	110
AGV2S	110
AGV3	110
AGV3S	110
AGV4	110
AGV4S	110
AGV911	110
AGV911S	111
AGV941	111
AGV942	111
AHP80	81
AIR	29
AIR LIGHT	29

Артикул	Страница
AIR-INOX	29
AIZ1	120
AIZ3	120
AKS1	151
AKS1Z	151
AKS2	151
AKS3	151
AKS4	151
AKS5	151
AKS6	151
AKS7	151
ALCA LIGHT	78
AM100/1000	10
AM100/1000E	10
AM100/850	11
AM101/1000	14
AM101/1120	13
AM101/1120D	14
AM101/1120E	13
AM101/1120V	13
AM101/1300H	18
AM101/1500L	18
AM101/850	14
AM102/1000	16
AM102/1120	15
AM102/1120E	16
AM102/1120V	16
AM102/850	17
AM1101/1200	19
AM1112	19
AM1115/1000	19
AM112	10
AM115/1000	11
AM115/1000E	11
AM115/1000V	12
AM116/1120	17
AM116/1300H	18
AM118/1000	15
AM118/850	15
AM119/1000	12
AM119/850	12
AP1	86
AP1R	86
AP2	86
AP2R	86
AP3	86
AP4	86
AP4R	86
AP4R	86
APH110	162
APH40	162
APH50	162
APH75	162
APR1-1101	90
APR1-1101S	90
APR1-1102	90
APR1-1131	91
APR1-1132	90
APR1-1133	90
APR1-1134	90
APR1-1150	90
APR1-1151	90
APR1-1152	90
APR1-1201	90
APR1-1201S	90
APR1-1202	90
APR1-1231	91
APR1-1232	90
APR1-1233	90
APR1-1234	90
APR1-1250	90
APR1-1251	90
APR1-1252	90
APR1-P010	91
APR1-P109	91
APR2-1101	92
APR2-1101S	92
APR2-1102	92
APR2-1131	92
APR2-1150	92
APR2-1151	92
APR2-1152	92
APR2-1201	92
APR2-1201S	92
APR2-1202	92
APR2-1231	92
APR2-1250	92
APR2-1251	92
APR2-1252	92
APR2-P010	92
APR2-P109	92
APS1	152
APS2	152
APS3	152

Артикул	Страница
APS3P	152
APS4	152
APS5	152
APV0006	119
APV0010	119
APV0020	119
APV0030	119
APV0050	120
APV0060	120
APV0800	120
APV1	117
APV10	117
APV101	115
APV102	115
APV103	115
APV11	118
APV110	114
APV12	117
APV120	114
APV13	117
APV130	114
APV1311	116
APV1321	116
APV1324	116
APV15	118
APV16	118
APV2	117
APV201	115
APV202	115
APV203	115
APV2311	116
APV2321	116
APV2324	116
APV26	116
APV26C	116
APV3	118
APV31	117
APV32	117
APV3344	115
APV3444	115
APV4	118
APV4344	115
APV4444	116
APV5111	118
APV5211	118
APV5411	117
APV6111	118
APV6211	118
APV6411	117
APZ 901M	85
APZ 902M	85
APZ 903M	85
APZ 904M	85
APZ 905M	85
APZ 906M	85
APZ-S12	64
APZ-S6	64
APZ-S9	64
APZ1	68
APZ10	82
APZ1001	68
APZ1004	72
APZ1006	74
APZ101	68
APZ1011	80
APZ1016	76
APZ101BLACK	69
APZ101S	70
APZ104	72
APZ106	74
APZ11	80
APZ1101	68
APZ1104	72
APZ1106	74
APZ111	80
APZ1111	80
APZ1116	76
APZ116	76
APZ12	83
APZ13	64, 65
APZ13-DOUBLE9	66
APZ16	76
APZ18	82
APZ1BLACK	69
APZ1S	70
APZ2001	73
APZ2012	84
APZ2022	84
APZ22	83
APZ4	74
APZ5-EDEN	78
APZ5-SHADE	78
APZ5-TWIN	78
APZ6	

Артикул	Страница
APZ8	82
APZ9	82
ARV001	140
ARV001-ANTIC	140
ARV001-BLACK	140
ARV002	140
ARZ1	79
ASP3	30
ASP3-B	30
ASP3-K	30
ASP3-KB	30
ASP3-KBT	30
ASP3-KT	30
ASP4	30
ASP4-B	30
ASP4-K	30
ASP4-KB	30
ASP4-KT	30
ATS001	150
AVD001	163
AVD002	163
AVD003	163
AVD004	163
AVD005	163
AVZ-P001	109
AVZ-P002	109
AVZ-P003	109
AVZ-P004	109
AVZ-P005	109
AVZ-P006	109
AVZ-P007	109
AVZ-P008	109
AVZ-P009	109
AVZ-P010	109
AVZ-P012	109
AVZ-P013	109
AVZ101-R101	100
AVZ101-R121	105
AVZ101-R122	106
AVZ101-R123	107
AVZ101-R124	108
AVZ101-R321	105
AVZ101-R322	106
AVZ101-R323	107
AVZ101-R324	108
AVZ101R-R101S	100
AVZ101R-R121R	105
AVZ101R-R122R	106
AVZ101R-R123R	107
AVZ101R-R124R	108
AVZ101R-R321R	105
AVZ101R-R322R	106
AVZ101R-R323R	107
AVZ101R-R324R	108
AVZ101S-R121R	105
AVZ101S-R122R	106
AVZ101S-R123R	107
AVZ101S-R124R	108
AVZ101S-R321R	105
AVZ101S-R322R	106
AVZ101S-R323R	107
AVZ101S-R324R	108
AVZ102-R102	100
AVZ102-R103	102
AVZ102R-R102S	100
AVZ102R-R103S	102
AVZ103-R104	103
AVZ103-R201	104
AVZ103-R202	103
AVZ103-R403	102
AVZ103R-R104S	103
AVZ103R-R201	104
AVZ103R-R202	103
AVZ103R-R403	102
AVZ104-R401	101
AVZ104-R402	101
AVZ104R-R401	101
AVZ104R-R402	101
BUBLE	68, 70, 72, 73, 80, 83, 84
CODE	68, 70, 72, 73, 80, 83, 84
CUBE	68, 70, 72, 73, 80, 83, 84
DESIGN	74, 76
DESIGN-ANTIC	74, 76
DOUBLE	67
DREAM	68, 70, 72, 73, 80, 83, 84
FLOOR	75, 77
FUN	29
FUN-ANTIC	29
FUN-INOX	29
FUN-WHITE	29
GAP	74, 76
GL1200	75, 77
GL1202	75, 77
GL1204	75, 77

Артикул	Страница
GRACE	79
HOPE	68, 70, 72, 73, 80, 83, 84
INSERT	65
LIFE	79
LINE	68, 70, 72, 73, 80, 83, 84
M147	21
M148	22
M1710	29
M1710-8	29
M1713	29
M1718	29
M1720-1	29
M1721	29
M1722	29
M1725	29
M1728-2	29
M1741	29
M270	28
M271	28
M272	28
M275	28
M278	28
M279	30
M279S	30
M279S-SLIM	30
M279SB	30
M370	28
M370S	30
M370S-SLIM	30
M370SB	30
M371	28
M371S	30
M371S-SLIM	30
M371SB	30
M372	28
M375	28
M378	28
M470	28
M471	28
M472	28
M475	28
M478	28
M570	28
M571	28
M572	28
M575	28
M578	28
M670	28
M671	28
M672	28
M675	28
M678	28
M70	28
M71	28
M72	28
M73	28
M75	28
M770	28
M771	28
M772	28
M775	28
M778	28
M90	22
M900	21
M9000	21
M9006	20
M9006	160
M901	21
M902	22
M906	21
M907	21
M908	21
M909	21
M91	23
M910	23
M910CR	23
M918	22
M920	23
M930	23
M930CR	23
M940	23
M950	23
MI1200	75, 77
MI1205	75, 77
MI1206	75, 77
MI1207	75, 77
MPO10	31
MPO11	31
MPO12	31
MPO13	31
MPV001	119
MPV001-ANTIC	119
MPV002	119
MPV003	119

Артикул	Страница
MPV004	119
MPV011	114
MPV012	114
MPV013	114
MPV014	114
MPV015	114
MPV016	114
MS906	21
N0020-ND	47
NIGHT LIGHT-1	29
NIGHT LIGHT-1-SLIM	29
NIGHT LIGHT-2	29
NIGHT LIGHT-2-SLIM	29
NIGHT LIGHT-3	29
NIGHT LIGHT-3-SLIM	29
P0009-ND	60
P0014-ND	47
P0048-ND	148
P0049-ND	148
P046	144
P047	144
P066	137, 148
P067	144, 148
P095	81
P096	60
P102	56
P103	20
P105	60
P105B	60
P106	60
P106B	60
P109	144
P113	60
P115	20
P118	22
P120	31
P128	20
P143	64, 81
P144	64, 66, 81
P145	64, 81
P148	148, 152
P148Z	148, 152
P149Z	148, 152
P155Z	148, 153
P156Z	148, 153
POSH	74, 76
PURE	68, 70, 72, 73, 83, 84
PURE BLACK	69
ROUTE	65
S0156-ND	149
S0506-ND	147
S0507-ND	147
S0556-ND	147
S0688-ND	149
SA08A-1/2"	46
SA08A-3/8"	46
SA08AK-1/2"	46
SA08AK-3/8"	46
SA08AS-1/2"	46
SA08AS-3/8"	46
SA08ASK-1/2"	46
SA08ASK-3/8"	47
SA2000-1/2"	45
SA2000-3/8"	45
SA2000K-1/2"	45
SA2000K-3/8"	45
SA2000S-1/2"	45
SA2000S-3/8"	45
SA2000SK-1/2"	46
SA2000SK-3/8"	46
SMILE	65
SOLID	83, 84
SPACE	65
STING	29
STING-INOX	29
STREAM	65
STRIPE	29
STRIPE-BLACK	29
STRIPE-GL1200	29
STRIPE-GL1204	29
STRIPE-INOX	29
STRIPE-WHITE	29
TILE	83, 84
TIME	79
TRITON	79
TURN	29
TURN-INOX	29
V0011-ND	47
V0015-ND	47
V0018-ND	47
V0296-ND	47
VIEW	79
WC ALCA	20
WC Alca MEDIC	20

Артикул	Страница
WC RIMFLOW	20
WS ALCA	20
Z0003-ND	149
Z0004-ND	149
Z0026-ND	149
Z0137B-ND	60
Z0952-ND	60
ZIP	65

Команда специалистов Alcaplast всегда готова оказать помощь в проектировании, монтаже и установлении проектных цен на нашу продукцию!

Чешский продукт
ISO 9001:2015

Издание 1/2019 RU, © Alca plast, s. r. o.
Изменения размеров и конструкции защищены.

2011/305/EU including amendments
2014/30/EU including amendments
2014/35/EU including amendments
2011/65/EU including amendments

Alca PLAST®

Официальный дилер в РФ
alcaplast.shop

+7 (495) 109-01-50
sales@alcaplast.shop