КАТАЛОГ ПРОДУКЦИИ

Triton®

2019 — 2021

Triton

Перечень официальных представителей торговой марки «Тритон»

г. Архангельск «Тритон», тел.: +7 (496) 569-66-90 доб. 156
ТС «Блеск», (ООО "ВИРС") тел.: +7 (8182) 600-114, +7 (8182) 420-601
г. Белгород «Дистрибьютор ТМ Тритон», тел.: 8 (800) 555-74-30
г. Брянск «ИП Малафеев В.П.», тел.: +7 (4832) 58-73-70, +7 (4832) 75-00-18, +7 (4832) 71-75-61
г. Великий Новгород «Антей», тел.: +7 (812) 372-56-35, +7 (812) 372-56-36, +7 (921) 559-34-88, +7 (921) 409-04-42
г. Владимир ООО «Респект», тел.: 8 (800) 333-15-10
г. Волгоград «ИП Кульченко», тел.: +7 (8442) 53-18-02
г. Вологда «Акватория», тел.: +7 (8172) 26-40-26
Вологодская область «Тритон», тел.: +7 (496) 569-66-90 доб. 156
ИП Потапов О.В. тел.: +7 8202 28 61-65, +7 8202 20 30-66
г. Воронеж «Дистрибьютор ТМ Тритон», тел.: 8 (800) 555-74-30
г. Екатеринбург «ТВК Урал», тел.: +7 (343) 286-32-47, +7 (343) 286-32-48, 8 (800) 551-59-90
г. Иваново ООО «Респект», тел.: 8 (800) 333-15-10
г. Ижевск «ТВК Урал», тел.: +7 (343) 286-32-47, +7 (343) 286-32-48, 8 (800) 551-59-90
г. Йошкар-Ола «ТВК Урал», тел.: +7 (343) 286-32-47, +7 (343) 286-32-48, 8 (800) 551-59-90
г. Кострома ООО «Респект», тел.: 8 (800) 333-15-10
г. Казань «ТВК Урал», тел.: +7 (343) 286-32-47, +7 (343) 286-32-48, 8 (800) 551-59-90
г. Калининград «Тритон», тел.: +7 (496) 569-66-90 доб. 156
ТД «Строитель», тел.: +7 (4012) 777-239 (доб. 119), тел. +7 (9062) 18-61-80
г. Калуга ООО «Респект», тел.: 8 (800) 333-15-10
г. Киров «ТВК Урал», тел.: +7 (343) 286-32-47, +7 (343) 286-32-48, 8 (800) 551-59-90
г. Курган «ТВК Урал», тел.: +7 (343) 286-32-47, +7 (343) 286-32-48, 8 (800) 551-59-90
г. Курск «Дистрибьютор ТМ Тритон», тел.: 8 (800) 555-74-30
г. Краснодар «Дистрибьютор ТМ Тритон», тел.: 8 (800) 555-74-30
г. Красноярск «ТД Водолей», тел.: +7 (383) 325-23-70, +7 (383) 325-23-71, +7 (383) 325-23-72
г. Липецк «Дистрибьютор ТМ Тритон», тел.: 8 (800) 555-74-30
г. Махачкала «Торговая компания Каллаевы», тел.: +7 (8722) 68-11-90
г. Москва и Московская область ООО «Респект», тел.: 8 (800) 333-15-10
г. Мурманск «Тритон», тел.: +7 (496) 569-66-90 доб. 156
ТЦ «Акватон», тел.: +7 (8152) 43-36-27
Мурманская область «Антей», тел.: +7 (812) 372-56-35, +7 (812) 372-56-36, +7 (921) 559-34-88, +7 (921) 409-04-42
г. Нижний Новгород «ТВК Урал», тел.: +7 (343) 286-32-47, +7 (343) 286-32-48, 8 (800) 551-59-90
г. Новосибирск «ТД Водолей», тел.: +7 (383) 325-23-70, +7 (383) 325-23-71, +7 (383) 325-23-72
г. Орел «Дистрибьютор ТМ Тритон», тел.: 8 (800) 555-74-30
г. Оренбург «ТВК Урал», тел.: +7 (343) 286-32-47, +7 (343) 286-32-48, 8 (800) 551-59-90
г. Пенза «Дистрибьютор ТМ Тритон», тел.: +7 (8412) 38-13-38 ; 8 (800) 100-13-38
г. Пермь «ТВК Урал», тел.: +7 (343) 286-32-47, +7 (343) 286-32-48, 8 (800) 551-59-90
г. Псков «Антей», тел.: +7 (812) 372-56-35, +7 (812) 372-56-36, +7 (921) 559-34-88, +7 (921) 409-04-42
г. Пятигорск «Юфо-Опторг», тел.: +7 (8793) 319-59-4
г. Ростов-на-Дону «Дистрибьютор ТМ Тритон», тел.: 8 (800) 555-74-30
г. Рязань ООО «Респект», тел.: 8 (800) 333-15-10
г. Самара «ТВК Урал», тел.: +7 (343) 286-32-47, +7 (343) 286-32-48, 8 (800) 551-59-90
г. Санкт-Петербург «Антей», тел.: +7 (812) 372-56-35, +7 (812) 372-56-36, +7 (921) 559-34-88, +7 (921) 409-04-42
г. Саранск «ТВК Урал», тел.: +7 (343) 286-32-47, +7 (343) 286-32-48, 8 (800) 551-59-90
г. Саратов «Дистрибьютор ТМ Тритон», тел.: 8 (800) 555-74-30
г. Смоленск ООО «Респект», тел.: 8 (800) 333-15-10
г. Сургут «ТВК Урал», тел.: +7 (343) 286-32-47, +7 (343) 286-32-48
г. Сыктывкар «ТВК Урал», тел.: +7 (343) 286-32-47, +7 (343) 286-32-48, 8 (800) 551-59-90
г. Тамбов «Дистрибьютор ТМ Тритон», тел.: 8 (800) 555-74-30
г. Тверь ООО «Респект», тел.: 8 (800) 333-15-10
г. Тула ООО «Респект», тел.: 8 (800) 333-15-10
г. Тюмень «ТВК Урал», тел.: +7 (343) 286-32-47, +7 (343) 286-32-48, 8 (800) 551-59-90
г. Ульяновск «ТВК Урал», тел.: +7 (343) 286-32-47, +7 (343) 286-32-48, 8 (800) 551-59-90
г. Уфа «ТВК Урал», тел.: +7 (343) 286-32-47, +7 (343) 286-32-48, 8 (800) 551-59-90
г. Чебоксары «ТВК Урал», тел.: +7 (343) 286-32-47, +7 (343) 286-32-48, 8 (800) 551-59-90
г. Челябинск «ТВК Урал», тел.: +7 (343) 286-32-47, +7 (343) 286-32-48, 8 (800) 551-59-90
г. Ярославль ООО «Респект», тел.: 8 (800) 333-15-10

Дальневосточный федеральный округ «Фрегат НСК», тел.: +7 (383) 362-22-10, +7 (383) 287-12-05
Республика Карелия «Антей», тел.: +7 (812) 372-56-35, +7 (812) 372-56-36, +7 (921) 559-34-88, +7 (921) 409-04-42
Республика Крым, г. Симферополь «Дистрибьютор ТМ Тритон», тел.: 8 (800) 555-74-30

г. Минск «Сантехника для комфорта», тел.: +375 (29) 531-44-44, +375 (25) 531-44-44, +375 (44) 531-44-44
«ДюксТрейд», тел.: +375 (29) 119-98-55, +375 (29) 699-88-55
«Тритон», тел.: +375 (44) 574-30-06, +375 (29) 574-30-06, +7 (977) 854-09-34
«ТРИОВИСТ», тел.: +375 (29) 3-021-021, +375 (33) 3-021-021

г. Харьков тел.: +38 (057) 752-46-37, +38 (067) 573-14-64, +38 (050) 400-77-10, +38 (063) 111-18-77
г. Киев тел.: +38 (044) 222-51-69, +38 (097) 723-50-01, +38 (066) 715-98-81
г. Львов «Тритон-Захид», тел.: +38 (032) 295-03-95, +38 (097) 314-25-18
г. Одесса тел.: +38 (048) 702-89-71, +38 (095) 318-43-17, +38 (067) 489-15-96

г. Актау «Стройинвест К», тел.: +7 (7292) 20-37-33
«ИП Шошина Э.А.», тел.: +7 (7292) 33-32-43, +7 (705) 661-77-02, +7 (7292) 52-17-79
г. Актобе «ТОО Акватория-Актобе», +7 (7132) 21-90-68, +7 (7132) 21-24-07, +7 (7132) 21-07-20
г. Алматы «ТОО BULAK», тел.: +7 (727) 245-90-07, +7 (727) 245-90-08, +7 (727) 245-90-30
«ТОО Кундыз», тел.: +7 (727) 222-25-45
г. Астана «ТОО BULAK» +7 (7172) 39-84-36
г. Атырау «Стройинвест-К», тел.: +7 107 (7122) 25-13-62, +7 107 (7122) 24-26-44
г. Караганда «ТОО MIX S», +7 (7212) 91-26-77
филиал ТОО «BULAK», тел.: +7 (7212) 51-12-48, +7 (7212) 50-32-72, +7 705 759-40-43
г. Костанай «Мир сантехники», тел.: +7 (7142) 53-41-39, +7 (777) 227-06-64
г. Тараз «ИП Ахметов», тел.: +7 (776) 200-60-00, +7 (701) 843-66-88
г. Усть-Каменогорск «ТОО Кундыз», тел.: +7 (7232) 24-46-95
г. Шымкент филиал ТОО «BULAK», тел.: +7 (701) 721-43-03

г. Ереван «VAK-Групп», тел.: +374 91-349-500, +374 10-349-500

г. Душанбе «Бадр», тел.: +992 (93) 999-99-60
г. Худжанд «Бадр», тел.: +992 (93) 999-99-60

г. Бишкек «ТОО "BULAK», тел.: +7 (727) 245-90-07, +7 (727) 245-90-08, +7 (727) 245-90-30

г.Тирасполь «Октябрьский», тел.: + 373 (777) 865-00
г.Бельцы «Стройлюкс», тел.: +373 (691) 338-78, +373 (231) 789-89
г.Кишинев «Стройлюкс», тел.: +373 (691) 338-78, +373 (231) 789-89

г.Ташкент «Metallic», тел.: +998 90-959-55-66, +998 99-495-55-66

Редакция: Февраль 2019

Единый Сервисный центр

8 800 700-66-90

звонок по России бесплатный

Изображения изделий, представленные в каталоге несут информационно-ознакомительный характер и могут отличаться от реальных изделий.

Производитель оставляет за собой право вносить изменения в конструкцию и размеры изделия без предварительного уведомления.

Triton®

Содержание

Душевые ограждения

6 стр. ДО Ультра 90*90 А
ДО РИФ 90*90 А

6 стр. ДО Ультра 90*90 Б
ДО РИФ 90*90 Б

6 стр. ДО Ультра 90*90 В
ДО РИФ 90*90 В

6 стр. ДО Мозаика 90*90 А
ДО Квадраты 90*90 А
ДО Узоры 90*90 А
ДО Полосы 90*90 А

6 стр. ДО Мозаика 90*90 Б
ДО Квадраты 90*90 Б
ДО Узоры 90*90 Б
ДО Полосы 90*90 Б

6 стр. ДО Мозаика 90*90 В
ДО Квадраты 90*90 В
ДО Узоры 90*90 В
ДО Полосы 90*90 В

7 стр. ДО Риф 100*100 А
ДО Мозаика 100*100 А
ДО Квадраты 100*100 А
ДО Узоры 100*100 А
ДО Полосы 100*100 А

7 стр. ДО Риф 100*100 В
ДО Мозаика 100*100 В
ДО Квадраты 100*100 В
ДО Узоры 100*100 В
ДО Полосы 100*100 В

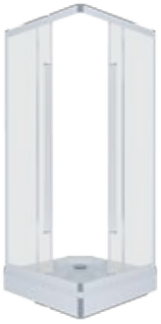
7 стр. ДО Орион

7 стр. ДО Гидрус

7 стр. ДО Рио

7 стр. ДО Вирго

Душевые кабины

11 стр. ДК Ультра 90*90 А
14 стр. ДК Риф 90*90 А

12 стр. ДК Ультра 90*90 Б
15 стр. ДК Риф 90*90 Б

13 стр. ДК Ультра 90*90 В
16 стр. ДК Риф 90*90 В

17 стр. ДК Мозаика 90*90 А
20 стр. ДК Квадраты 90*90 А
23 стр. ДК Узоры 90*90 А
26 стр. ДК Полосы 90*90 А

18 стр. ДК Мозаика 90*90 Б
21 стр. ДК Квадраты 90*90 Б
24 стр. ДК Узоры 90*90 Б
27 стр. ДК Полосы 90*90 Б

19 стр. ДК Мозаика 90*90 В
22 стр. ДК Квадраты 90*90 В
25 стр. ДК Узоры 90*90 В
28 стр. ДК Полосы 90*90 В

30 стр. ДК Мозаика 100*100 А
32 стр. ДК Квадраты 100*100 А
34 стр. ДК Узоры 100*100 А
36 стр. ДК Полосы 100*100 А
38 стр. ДК Риф 100*100 А

31 стр. ДК Мозаика 100*100 В
33 стр. ДК Квадраты 100*100 В
35 стр. ДК Узоры 100*100 В
37 стр. ДК Полосы 100*100 В
39 стр. ДК Риф 100*100 В

40 стр. ДК Орион

41 стр. ДК Гидрус

42 стр. ДК Рио

43 стр. ДК Вирго

Ширмы / Шторы

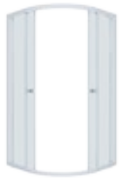
8 стр. Ширмы

10 стр. Шторы

Акриловые ванны «Ультра», «Стандарт» и «Джена»

48 стр. Ультра

49 стр. Стандарт

49 стр. Джена

Прямоугольные акриловые ванны

51 стр. Арго

52 стр. Эмма-150
57 стр. Эмма-170

53 стр. Кэт
55 стр. Джулия
58 стр. Катрин

54 стр. Александрия-150
56 стр. Александрия-160
59 стр. Александрия-170

60 стр. Диана

61 стр. Цезарь
62 стр. Персей

Асимметричные акриловые ванны

63 стр. Белла

64 стр. Бриз
67 стр. Лайма

65 стр. Кайли
66 стр. Николь
71 стр. Изабель

68 стр. Пеарл-Шелл

69 стр. Скарлетт

70 стр. Мишель-170
72 стр. Мишель-180

Угловые акриловые ванны

73 стр. Синди

74 стр. Эрика

75 стр. Медея

76 стр. Троя

77 стр. Сабина

Дополнительное оборудование

45 стр. Смесители для душевых кабин

78 стр. Дополнительное оборудование для ванн

80 стр. Гидромассажное оборудование

81 стр. Врезные смесители для ванн

Передние стекла и двери

Прозрачные

Грейс

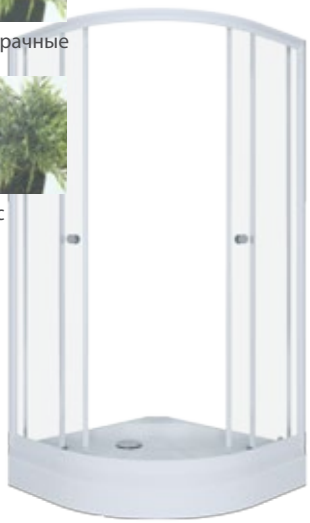

ДО Ультра 90*90 А
ДО Риф 90*90 А

Размер	900x900 мм
Высота поддона	170 мм
Высота экрана	130 мм
Сифон	90 мм
Высота	1910 мм
Ширина дверного проёма	540 мм

Передние стекла и двери

Прозрачные

Грейс

ДО Ультра 90*90 В
ДО Риф 90*90 В

Размер	900x900 мм
Высота поддона	310 мм
Высота экрана	270 мм
Глубина поддона	200 мм
Сифон	Автомат (Click-Clack) 50 мм
Высота	2050 мм
Ширина дверного проёма	540 мм

Передние стекла и двери

Прозрачные

Грейс

ДО Ультра 90*90 Б
ДО Риф 90*90 Б

Размер	900x900 мм
Высота поддона	450 мм
Высота экрана	410 мм
Глубина поддона	350 мм
Объём	90 л
Сифон	Автомат (Click-Clack) 50 мм
Высота	1920 мм
Ширина дверного проёма	540 мм

Передние стекла и двери

Мозаика

Квадраты

Узоры

Полосы

ДО Мозаика 90*90 А
ДО Узоры 90*90 А
ДО Квадраты 90*90 А
ДО Полосы 90*90 А

Размер	900x900 мм
Высота поддона	170 мм
Высота экрана	130 мм
Сифон	90 мм
Высота	1910 мм
Ширина дверного проёма	540 мм

Передние стекла и двери

Мозаика

Квадраты

Узоры

Полосы

ДО Мозаика 90*90 В
ДО Узоры 90*90 В
ДО Квадраты 90*90 В
ДО Полосы 90*90 В

Размер	900x900 мм
Высота поддона	310 мм
Высота экрана	270 мм
Глубина поддона	200 мм
Сифон	Автомат (Click-Clack) 50 мм
Высота	2050 мм
Ширина дверного проёма	540 мм

Передние стекла и двери

Мозаика

Квадраты

Узоры

Полосы

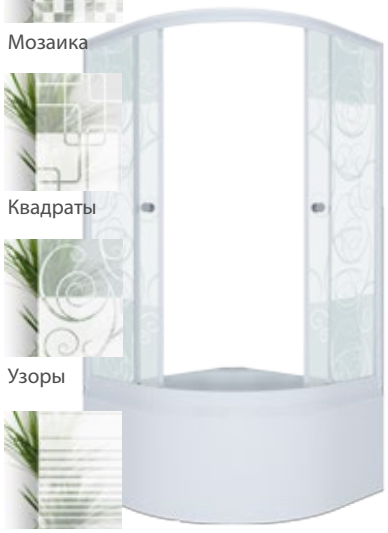

ДО Мозаика 90*90 Б
ДО Узоры 90*90 Б
ДО Квадраты 90*90 Б
ДО Полосы 90*90 Б

Размер	900x900 мм
Высота поддона	450 мм
Высота экрана	410 мм
Глубина поддона	350 мм
Объём	90 л
Сифон	Автомат (Click-Clack) 50 мм
Высота	1920 мм
Ширина дверного проёма	540 мм

Передние стекла и двери

Мозаика

Квадраты

Узоры

Полосы

Грейс

ДО Риф	100*100 А
ДО Мозаика	100*100 А
ДО Узоры	100*100 А
ДО Квадраты	100*100 А
ДО Полосы	100*100 А

Размер	1000x1000 мм
Высота поддона	170 мм
Высота экрана	130 мм
Глубина	200 мм
Сифон	90 мм
Высота	2050 мм
Ширина дверного проёма	540 мм

Передние стекла и двери

Мозаика

Квадраты

Узоры

Полосы

Грейс

ДО Риф	100*100 В
ДО Мозаика	100*100 В
ДО Узоры	100*100 В
ДО Квадраты	100*100 В
ДО Полосы	100*100 В

Размер	1000x1000 мм
Высота поддона	310 мм
Высота экрана	270 мм
Глубина	200 мм
Сифон	Автомат (Click-Clack) 50 мм
Высота	2050 мм
Ширина дверного проёма	540 мм

Передние стекла и двери

Лён

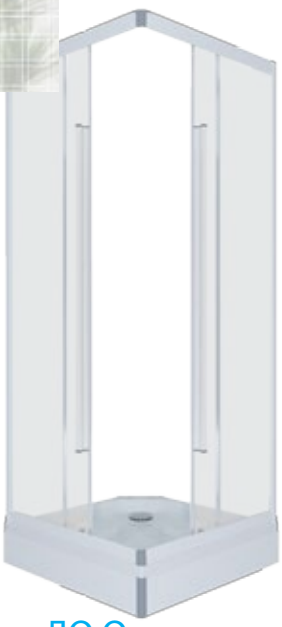

ДО Орион

Размер	900x900 мм
Высота поддона	190 мм
Высота экрана	150 мм
Сифон	90 мм
Высота	2200 мм
Ширина дверного проёма	420 мм

Передние стекла и двери

Лён

ДО Гидрус

Размер	900x900 мм
Высота поддона	170 мм
Высота экрана	130 мм
Сифон	90 мм
Высота	2180 мм
Ширина дверного проёма	540 мм

Передние стекла и двери

Лён

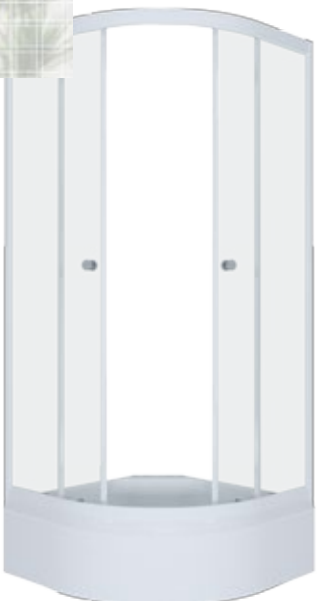

ДО Рио

Размер	900x900 мм
Высота поддона	310 мм
Высота экрана	270 мм
Глубина	200 мм
Сифон	Автомат (Click-Clack) 50 мм
Высота	2190 мм
Ширина дверного проёма	520 мм

Передние стекла и двери

Лён

ДО Вирго

Размер	900x900 мм
Высота поддона	450 мм
Высота экрана	410 мм
Глубина поддона	350 мм
Объём	90 л
Сифон	Автомат (Click-Clack) 50 мм
Высота	2200 мм
Ширина дверного проёма	520 мм

Ультра / Риф

Передние стекла и двери

Квадраты

Мозаика

Полосы

Узоры

Ширма душевая 90 (ПС)

Длина	900 мм
Ширина	900 мм
Высота	1745 мм
Проём	540 мм
Радиус	556

Ширма душевая 100 (ПС)

Длина	1000 мм
Ширина	1000 мм
Высота	1875 мм
Проём	540 мм
Радиус	556

Рисунок передних стёкол

Лён

Ширма душевая Орион (ПС)

Длина	900 мм
Ширина	900 мм
Высота	2020 мм
Проём	540 мм
Радиус	556

Рисунок передних стёкол

Лён

Ширма душевая Гидрус (ПС)

Длина	900 мм
Ширина	900 мм
Высота	2020 мм
Проём	540 мм
Радиус	556

Рисунок передних стёкол

Лён

Ширма душевая Рио (ПС)

Длина	900 мм
Ширина	900 мм
Высота	1875 мм
Проём	540 мм
Радиус	556

Мозаика

Узоры

Полосы

Штора 1500

Длина	1470 мм
Высота	1475 мм
Материал	Алюминий / Стекло
Цвет профиля	Белый
Толщина стекла	4 мм
Длина торцевой шторы	700 мм

Штора 1700

Длина	1670 мм
Высота	1475 мм
Материал	Алюминий / Стекло
Цвет профиля	Белый
Толщина стекла	4 мм
Длина торцевой шторы	700 мм

Доборный профиль к стенке в комплекте

На фото представлена штора с рисунком стекла "Мозаика"

900×900×2150
длина ширина высота

ДК Ультра 90*90 А

- В основе поддона жесткий усиленный каркас
- Смеситель с лейкой и тропическим душем
- Сливной механизм (сифон)

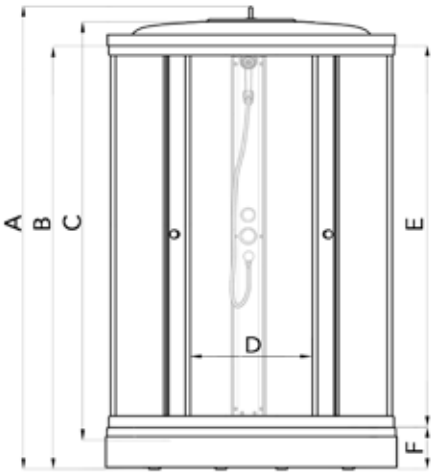

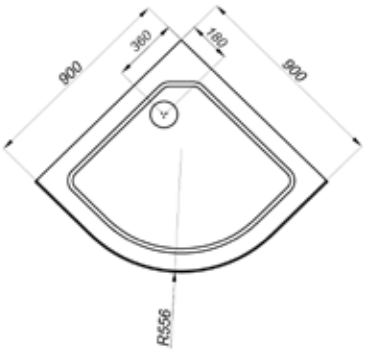

ДК Ультра 90*90 А	Размер
A - Высота, мм	2150
B - Высота ограждения, мм	1910
C - Пространство внутри кабины, мм	1930
D - Ширина дверного проёма, мм	540
E - Высота стеклянной ширмы, мм	1745
F - Высота поддона, мм	170

На фото представлена душевая кабина Ультра 90*90 А с душевым набором ДН4

ДК Ультра 90*90 А

Длина	900 мм
Ширина	900 мм
Высота душевой кабины	2150 мм
Высота экрана	130 мм
Сифон	90 мм
Ширина дверного проёма при открытых дверях	540 мм

Душевой набор

ДН4

Передние стекла и двери

Прозрачное

900×900×2160
длина ширина высота

На фото представлена душевая кабина Ультра 90*90 Б с душевым набором ДН4

ДК Ультра 90*90 Б

Длина	900 мм
Ширина	900 мм
Высота душевой кабины	2160 мм
Высота экрана	410 мм
Глубина поддона	350 мм
Объём	90 л
Сифон	Автомат (Click-Clack) 50 мм
Ширина дверного проёма при открытых дверях	540 мм

Передние стекла и двери

Прозрачное

Душевой набор

ДН4

ДК Ультра 90*90 Б

- В основе поддона жесткий усиленный каркас
- Смеситель с лейкой и тропическим душем
- Сливной механизм (сифон)

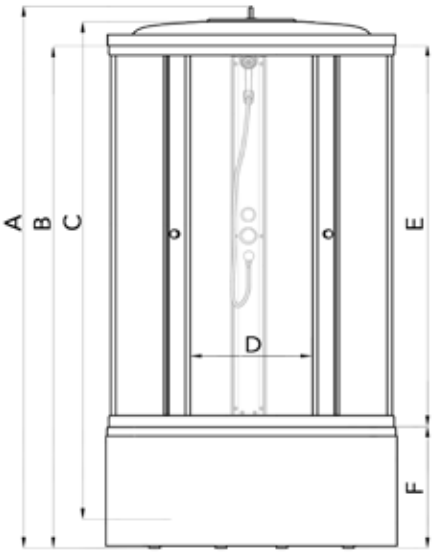

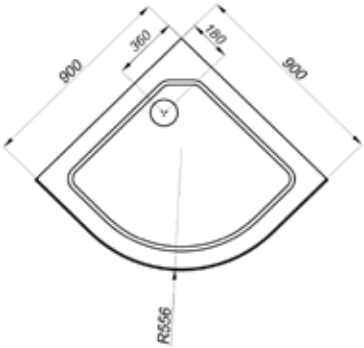

ДК Ультра 90*90 Б	Размер
A - Высота, мм	2160
B - Высота ограждения, мм	1920
C - Пространство внутри кабины, мм	1940
D - Ширина дверного проёма, мм	540
E - Высота стеклянной ширмы, мм	1475
F - Высота поддона, мм	450

900×900×2280
длина ширина высота

ДК Ультра 90*90 В

- В основе поддона жесткий усиленный каркас
- Смеситель с лейкой и тропическим душем
- Сливной механизм (сифон)

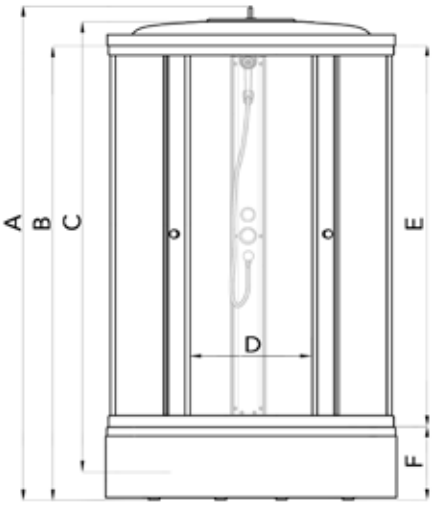

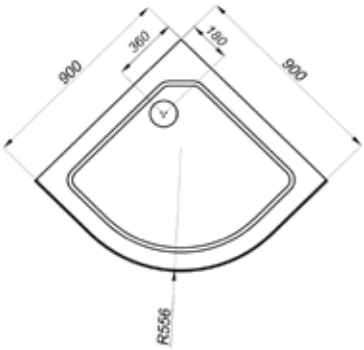

ДК Ультра 90*90 В	Размер
A - Высота, мм	2280
B - Высота ограждения, мм	2050
C - Пространство внутри кабины, мм	2060
D - Ширина дверного проёма, мм	540
E - Высота стеклянной ширмы, мм	1745
F - Высота поддона, мм	310

На фото представлена душевая кабина Ультра 90*90 В с душевым набором ДН4

ДК Ультра 90*90 В

Длина	900 мм
Ширина	900 мм
Высота душевой кабины	2280 мм
Высота экрана	270 мм
Глубина поддона	200 мм
Сифон	Автомат (Click-Clack) 50 мм
Ширина дверного проёма при открытых дверях	540 мм

Душевой набор

ДН4

Передние стекла и двери

Прозрачное

900×900×2150
длина ширина высота

На фото представлена душевая кабина Риф 90*90 А с душевым набором ДН4

ДК Риф 90*90 А

Длина	900 мм
Ширина	900 мм
Высота душевой кабины	2150 мм
Высота экрана	130 мм
Сифон	90 мм
Ширина дверного проёма при открытых дверях	540 мм

ДК Риф 90*90 А

- В основе поддона жесткий усиленный каркас
- Смеситель с лейкой и тропическим душем
- Сливной механизм (сифон)

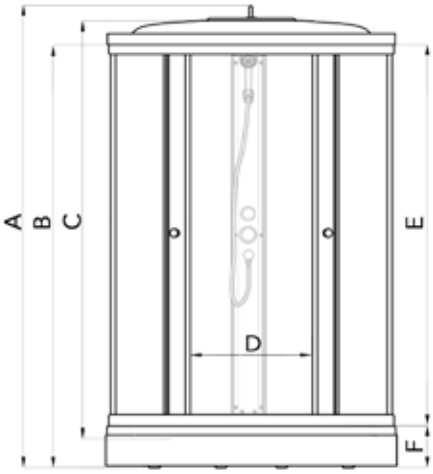

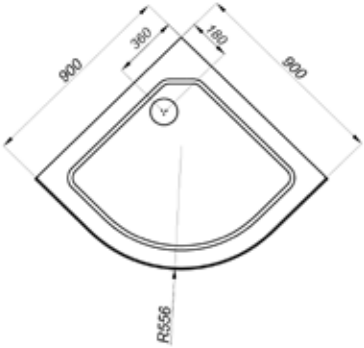

ДК Риф 90*90 А	Размер
A - Высота, мм	2150
B - Высота ограждения, мм	1910
C - Пространство внутри кабины, мм	1930
D - Ширина дверного проёма, мм	540
E - Высота стеклянной ширмы, мм	1745
F - Высота поддона, мм	170

Передние стекла и двери

Грейс

Душевой набор

ДН4

900×900×2160
длина ширина высота

ДК Риф 90*90 Б

- В основе поддона жесткий усиленный каркас
- Смеситель с лейкой и тропическим душем
- Сливной механизм (сифон)

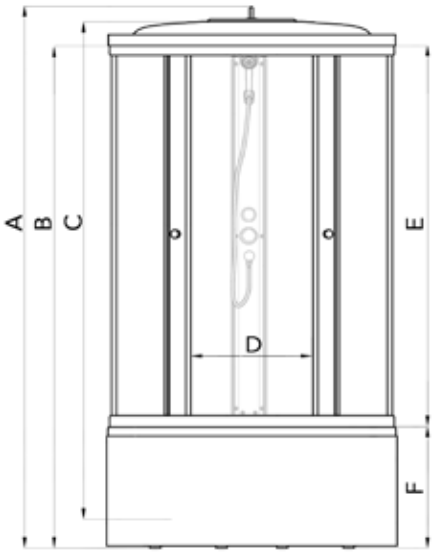

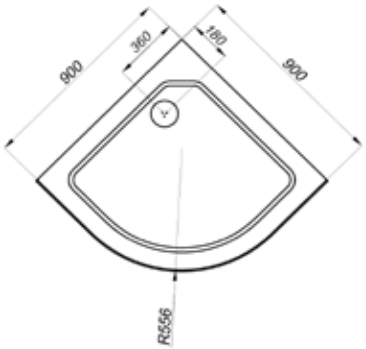

ДК Риф 90*90 Б	Размер
A - Высота, мм	2160
B - Высота ограждения, мм	1920
C - Пространство внутри кабины, мм	1940
D - Ширина дверного проёма, мм	540
E - Высота стеклянной ширмы, мм	1475
F - Высота поддона, мм	450

На фото представлена душевая кабина Риф 90*90 Б с душевым набором ДН4

ДК Риф 90*90 Б

Длина	900 мм
Ширина	900 мм
Высота душевой кабины	2160 мм
Высота экрана	410 мм
Глубина поддона	350 мм
Объём	90 л
Сифон	Автомат (Click-Clack) 50 мм
Ширина дверного проёма при открытых дверях	540 мм

Душевой набор

ДН4

Передние стекла и двери

Грейс

900×900×2280
длина ширина высота

На фото представлена душевая кабина Риф 90*90 В с душевым набором ДН4

ДК Риф 90*90 В

Длина	900 мм
Ширина	900 мм
Высота душевой кабины	2280 мм
Высота экрана	270 мм
Глубина поддона	200 мм
Сифон	Автомат (Click-Clack) 50 мм
Ширина дверного проёма при открытых дверях	540 мм

Передние стекла и двери

Грейс

Душевой набор

ДН4

ДК Риф 90*90 В

- В основе поддона жесткий усиленный каркас
- Смеситель с лейкой и тропическим душем
- Сливной механизм (сифон)

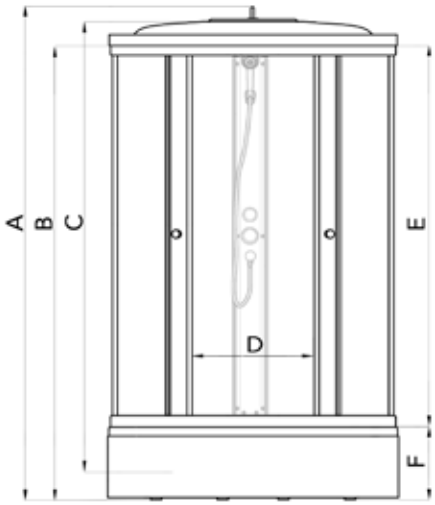

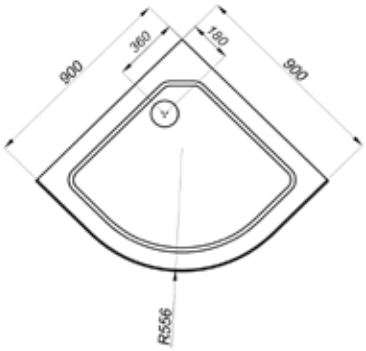

ДК Риф 90*90 В	Размер
A - Высота, мм	2280
B - Высота ограждения, мм	2050
C - Пространство внутри кабины, мм	2060
D - Ширина дверного проёма, мм	540
E - Высота стеклянной ширмы, мм	1745
F - Высота поддона, мм	310

900×900×2150
длина ширина высота

СЕРИЯ СТАНДАРТ

ДК Мозаика 90*90 А

- В основе поддона жесткий усиленный каркас
- Смеситель с лейкой и тропическим душем
- Сливной механизм (сифон)

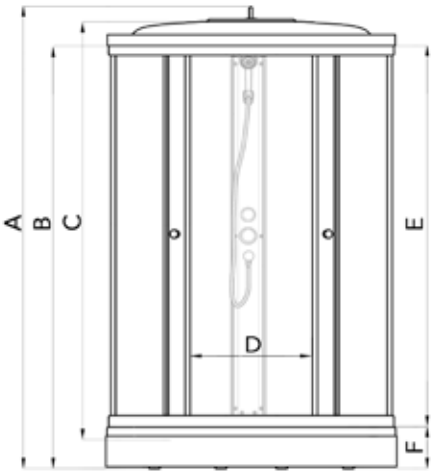

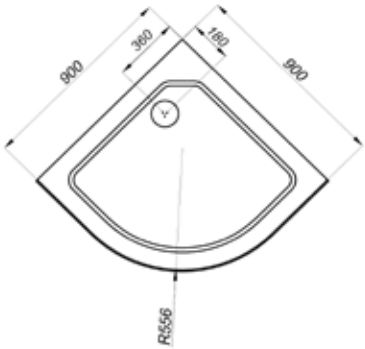

ДК Мозаика 90*90 А	Размер
A - Высота, мм	2150
B - Высота ограждения, мм	1910
C - Пространство внутри кабины, мм	1930
D - Ширина дверного проёма, мм	540
E - Высота стеклянной ширмы, мм	1745
F - Высота поддона, мм	170

На фото представлена душевая кабина Мозаика 90*90 А с душевым набором ДН3

ДК Мозаика 90*90 А

Длина	900 мм
Ширина	900 мм
Высота душевой кабины	2150 мм
Высота экрана	130 мм
Сифон	90 мм
Ширина дверного проёма при открытых дверях	540 мм

Душевой набор

ДН3

Передние стекла и двери

Мозаика

900×900×2160
длина ширина высота

На фото представлена душевая кабина Мозаика 90*90 Б с душевым набором ДН3

ДК Мозаика 90*90 Б

Длина	900 мм
Ширина	900 мм
Высота душевой кабины	2160 мм
Высота экрана	410 мм
Глубина поддона	350 мм
Объём	90 л
Сифон	Автомат (Click-Clack) 50 мм
Ширина дверного проёма при открытых дверях	540 мм

Передние стекла и двери

Мозаика

Душевой набор

ДН3

СЕРИЯ СТАНДАРТ

ДК Мозаика 90*90 Б

- В основе поддона жесткий усиленный каркас
- Смеситель с лейкой и тропическим душем
- Сливной механизм (сифон)

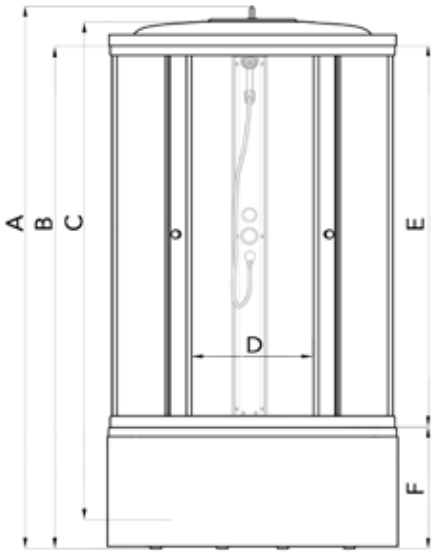

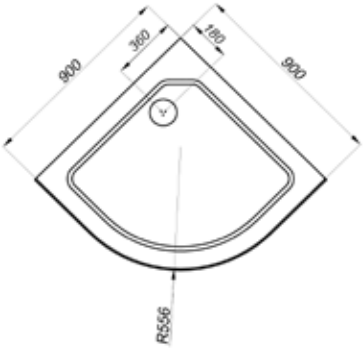

ДК Мозаика 90*90 Б	Размер
A - Высота, мм	2160
B - Высота ограждения, мм	1920
C - Пространство внутри кабины, мм	1940
D - Ширина дверного проёма, мм	540
E - Высота стеклянной ширмы, мм	1475
F - Высота поддона, мм	450

900×900×2280
длина ширина высота

СЕРИЯ СТАНДАРТ

ДК Мозаика 90*90 В

- В основе поддона жесткий усиленный каркас
- Смеситель с лейкой и тропическим душем
- Сливной механизм (сифон)

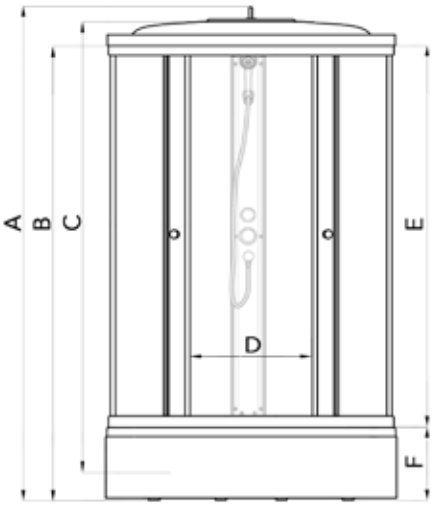

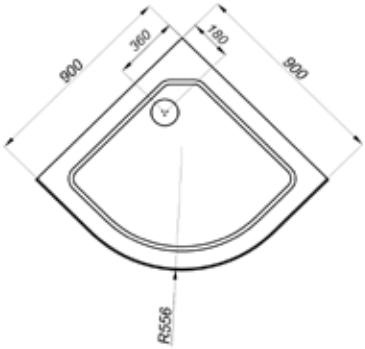

ДК Мозаика 90*90 В	Размер
A - Высота, мм	2280
B - Высота ограждения, мм	2050
C - Пространство внутри кабины, мм	2060
D - Ширина дверного проёма, мм	540
E - Высота стеклянной ширмы, мм	1745
F - Высота поддона, мм	310

На фото представлена душевая кабина Мозаика 90*90 В с душевым набором ДН3

ДК Мозаика 90*90 В

Длина	900 мм
Ширина	900 мм
Высота душевой кабины	2280 мм
Высота экрана	270 мм
Сифон	Автомат (Click-Clack) 50 мм
Ширина дверного проёма при открытых дверях	540 мм

Душевой набор

ДН3

Передние стекла и двери

Мозаика

900×900×2150
длина ширина высота

На фото представлена душевая кабина Квадраты 90*90 А с душевым набором ДН3

ДК Квадраты 90*90 А

Длина	900 мм
Ширина	900 мм
Высота душевой кабины	2150 мм
Высота экрана	130 мм
Сифон	90 мм
Ширина дверного проёма при открытых дверях	540 мм

Передние стекла и двери

Квадраты

Душевой набор

ДН3

СЕРИЯ СТАНДАРТ

ДК Квадраты 90*90 А

- В основе поддона жесткий усиленный каркас
- Смеситель с лейкой и тропическим душем
- Сливной механизм (сифон)

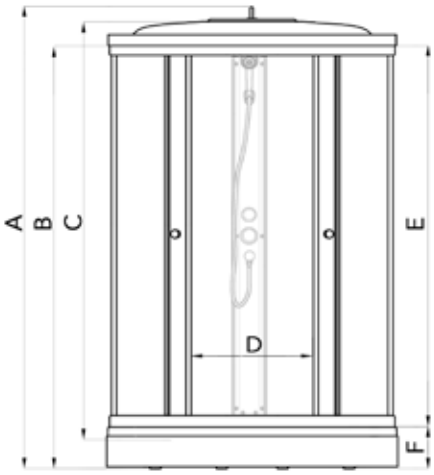

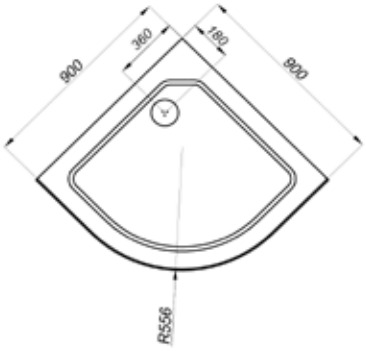

ДК Квадраты 90*90 А	Размер
A - Высота, мм	2150
B - Высота ограждения, мм	1910
C - Пространство внутри кабины, мм	1930
D - Ширина дверного проёма, мм	540
E - Высота стеклянной ширмы, мм	1745
F - Высота поддона, мм	170

900×900×2160
длина ширина высота

СЕРИЯ СТАНДАРТ

ДК Квадраты 90*90 Б

- В основе поддона жесткий усиленный каркас
- Смеситель с лейкой и тропическим душем
- Сливной механизм (сифон)

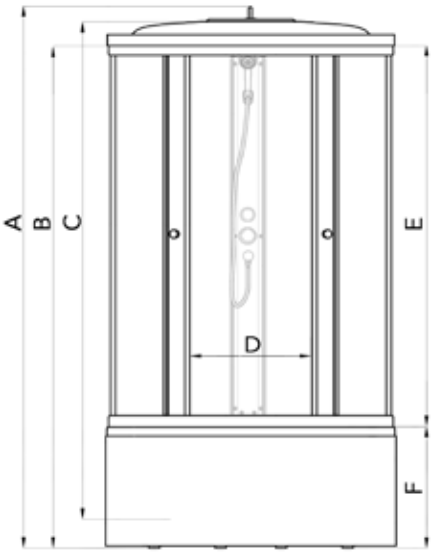

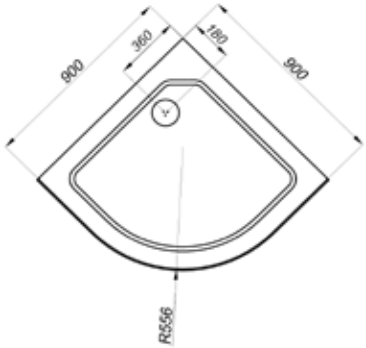

ДК Мозаика 90*90 Б	Размер
A - Высота, мм	2160
B - Высота ограждения, мм	1920
C - Пространство внутри кабины, мм	1940
D - Ширина дверного проёма, мм	540
E - Высота стеклянной ширмы, мм	1475
F - Высота поддона, мм	450

На фото представлена душевая кабина Квадраты 90*90 Б с душевым набором ДН3

ДК Квадраты 90*90 Б

Длина	900 мм
Ширина	900 мм
Высота душевой кабины	2160 мм
Высота экрана	410 мм
Глубина поддона	350 мм
Объём	90 л
Сифон	Автомат (Click-Clack) 50 мм
Ширина дверного проёма при открытых дверях	540 мм

Душевой набор

ДН3

Передние стекла и двери

Квадраты

900×900×2280
длина ширина высота

На фото представлена душевая кабина Квадраты 90*90 В с душевым набором ДН3

ДК Квадраты 90*90 В

Длина	900 мм
Ширина	900 мм
Высота душевой кабины	2280 мм
Высота экрана	270 мм
Сифон	Автомат (Click-Clack) 50 мм
Ширина дверного проёма при открытых дверях	540 мм

Передние стекла и двери

Квадраты

Душевой набор

ДН3

СЕРИЯ СТАНДАРТ

ДК Квадраты 90*90 В

- В основе поддона жесткий усиленный каркас
- Смеситель с лейкой и тропическим душем
- Сливной механизм (сифон)

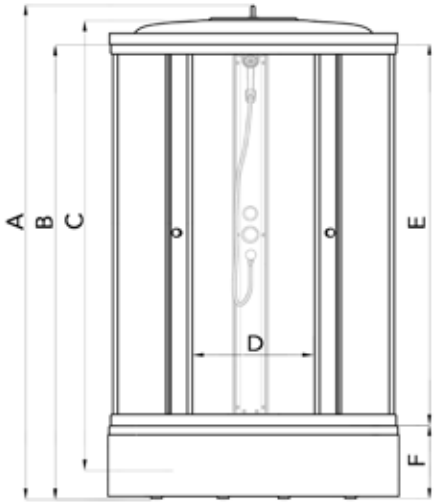

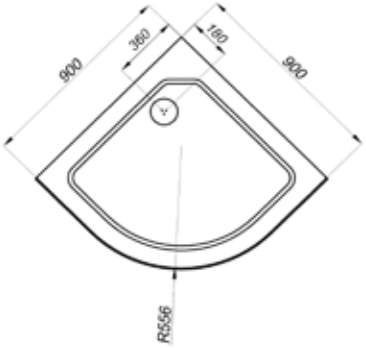

ДК квадраты 90*90 В	Размер
A - Высота, мм	2280
B - Высота ограждения, мм	2050
C - Пространство внутри кабины, мм	2060
D - Ширина дверного проёма, мм	540
E - Высота стеклянной ширмы, мм	1745
F - Высота поддона, мм	310

900×900×2150
длина ширина высота

СЕРИЯ СТАНДАРТ

ДК Узоры 90*90 А

- В основе поддона жесткий усиленный каркас
- Смеситель с лейкой и тропическим душем
- Сливной механизм (сифон)

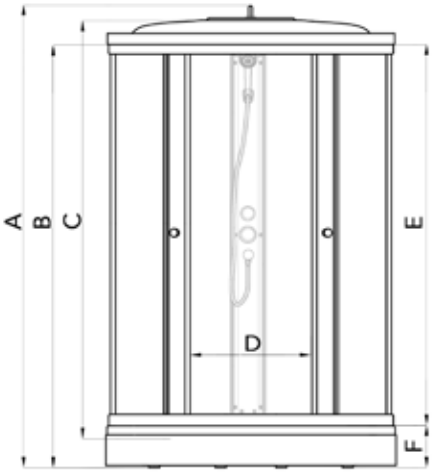

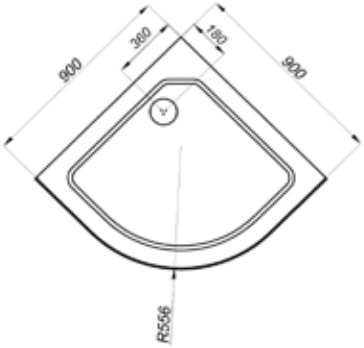

ДК Узоры 90*90 А	Размер
A - Высота, мм	2150
B - Высота ограждения, мм	1910
C - Пространство внутри кабины, мм	1930
D - Ширина дверного проёма, мм	540
E - Высота стеклянной ширмы, мм	1745
F - Высота поддона, мм	170

На фото представлена душевая кабина Узоры 90*90 А с душевым набором ДН3

ДК Узоры 90*90 А

Длина	900 мм
Ширина	900 мм
Высота душевой кабины	2150 мм
Высота экрана	130 мм
Сифон	90 мм
Ширина дверного проёма при открытых дверях	540 мм

Душевой набор

ДН3

Передние стекла и двери

Узоры

900×900×2160
длина ширина высота

На фото представлена душевая кабина Узоры 90*90 Б с душевым набором ДН3

ДК Узоры 90*90 Б

Длина	900 мм
Ширина	900 мм
Высота душевой кабины	2160 мм
Высота экрана	410 мм
Глубина поддона	350 мм
Объём	90 л
Сифон	Автомат (Click-Clack) 50 мм
Ширина дверного проёма при открытых дверях	540 мм

Передние стекла и двери

Узоры

Душевой набор

ДН3

СЕРИЯ СТАНДАРТ

ДК Узоры 90*90 Б

- В основе поддона жесткий усиленный каркас
- Смеситель с лейкой и тропическим душем
- Сливной механизм (сифон)

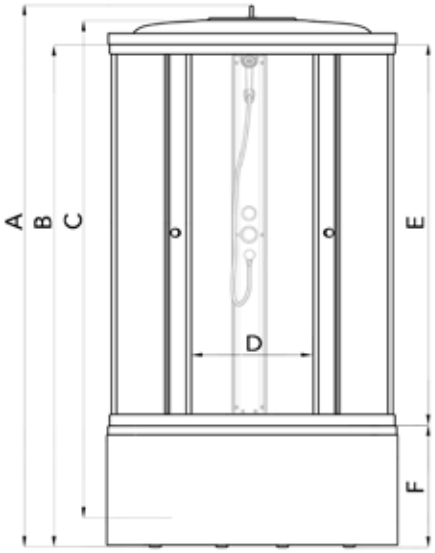

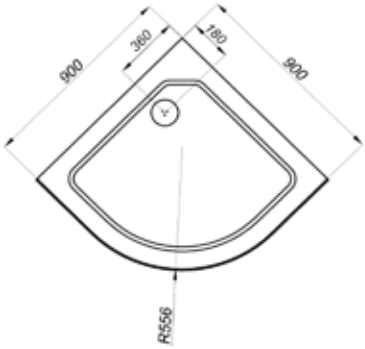

ДК Узоры 90*90 Б	Размер
A - Высота, мм	2160
B - Высота ограждения, мм	1920
C - Пространство внутри кабины, мм	1940
D - Ширина дверного проёма, мм	540
E - Высота стеклянной ширмы, мм	1475
F - Высота поддона, мм	450

900×900×2280
длина ширина высота

СЕРИЯ СТАНДАРТ

ДК Узоры 90*90 В

- В основе поддона жесткий усиленный каркас
- Смеситель с лейкой и тропическим душем
- Сливной механизм (сифон)

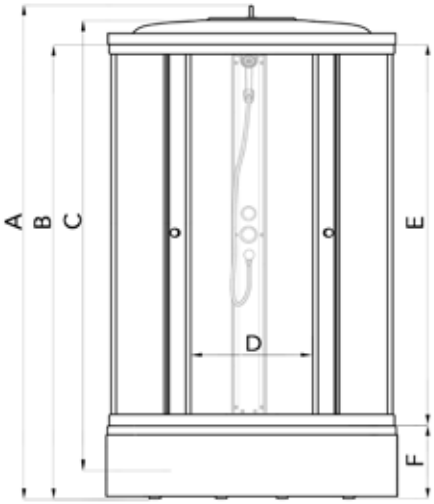

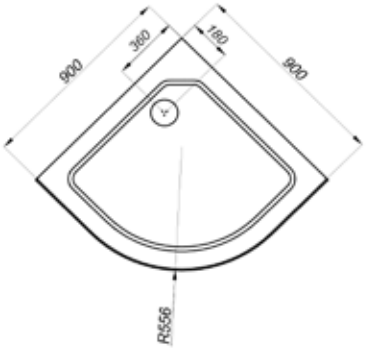

ДК Узоры 90*90 В	Размер
A - Высота, мм	2280
B - Высота ограждения, мм	2050
C - Пространство внутри кабины, мм	2060
D - Ширина дверного проёма, мм	540
E - Высота стеклянной ширмы, мм	1745
F - Высота поддона, мм	310

На фото представлена душевая кабина Узоры 90*90 В с душевым набором ДН3

ДК Узоры 90*90 В

Длина	900 мм
Ширина	900 мм
Высота душевой кабины	2280 мм
Высота экрана	270 мм
Сифон	90 мм
Ширина дверного проёма при открытых дверях	540 мм

Душевой набор

ДН3

Передние стекла и двери

Узоры

900×900×2150
длина ширина высота

На фото представлена душевая кабина Полосы 90*90 А с душевым набором ДН3

ДК Полосы 90*90 А

Длина	900 мм
Ширина	900 мм
Высота душевой кабины	2150 мм
Высота экрана	130 мм
Сифон	90 мм
Ширина дверного проёма при открытых дверях	540 мм

Передние стекла и двери

Полосы

Душевой набор

ДН3

СЕРИЯ СТАНДАРТ

ДК Полосы 90*90 А

- В основе поддона жесткий усиленный каркас
- Смеситель с лейкой и тропическим душем
- Сливной механизм (сифон)

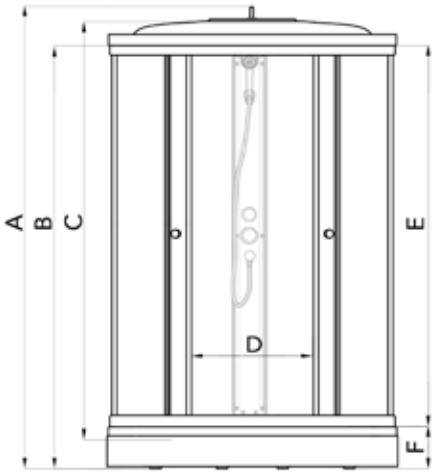

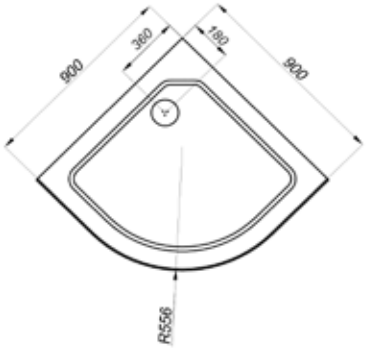

ДК Полосы 90*90 А	Размер
A - Высота, мм	2150
B - Высота ограждения, мм	1910
C - Пространство внутри кабины, мм	1930
D - Ширина дверного проёма, мм	540
E - Высота стеклянной ширмы, мм	1745
F - Высота поддона, мм	170

900×900×2160
длина ширина высота

СЕРИЯ СТАНДАРТ

ДК Полосы 90*90 Б

- В основе поддона жесткий усиленный каркас
- Смеситель с лейкой и тропическим душем
- Сливной механизм (сифон)

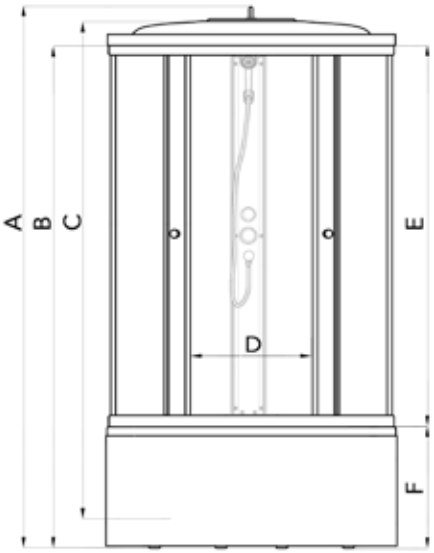

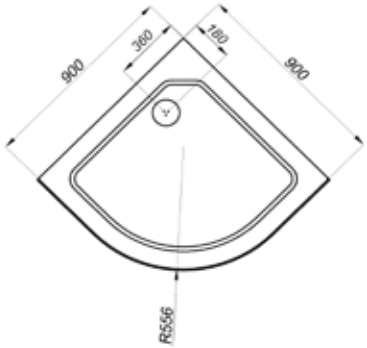

ДК Полосы 90*90 Б	Размер
A - Высота, мм	2160
B - Высота ограждения, мм	1920
C - Пространство внутри кабины, мм	1940
D - Ширина дверного проёма, мм	540
E - Высота стеклянной ширмы, мм	1475
F - Высота поддона, мм	450

На фото представлена душевая кабина Полосы 90*90 Б с душевым набором ДН3

ДК Полосы 90*90 Б

Длина	900 мм
Ширина	900 мм
Высота душевой кабины	2160 мм
Высота экрана	410 мм
Глубина поддона	350 мм
Объём	90 л
Сифон	Автомат (Click-Clack) 50 мм
Ширина дверного проёма при открытых дверях	540 мм

Душевой набор

ДН3

Передние стекла и двери

Полосы

900×900×2280
длина ширина высота

На фото представлена душевая кабина Полосы 90*90 В с душевым набором ДН3

ДК Полосы 90*90 В

Длина	900 мм
Ширина	900 мм
Высота душевой кабины	2280 мм
Высота экрана	270 мм
Сифон	Автомат (Click-Clack) 50 мм
Ширина дверного проёма при открытых дверях	540 мм

Передние стекла и двери

Полосы

Душевой набор

ДН3

СЕРИЯ СТАНДАРТ

ДК Полосы 90*90 В

- В основе поддона жесткий усиленный каркас
- Смеситель с лейкой и тропическим душем
- Сливной механизм (сифон)

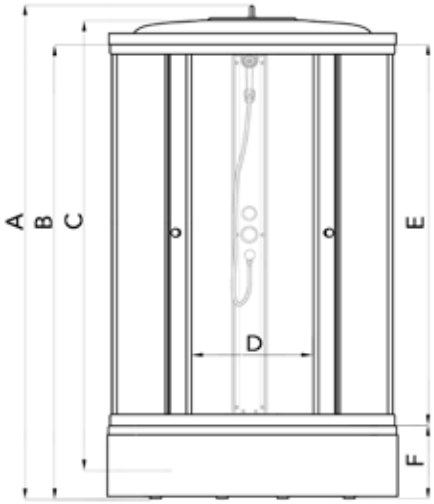

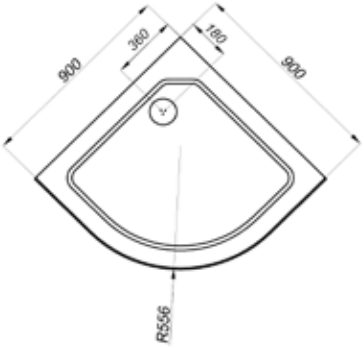

ДК Полосы 90*90 В	Размер
A - Высота, мм	2280
B - Высота ограждения, мм	2050
C - Пространство внутри кабины, мм	2060
D - Ширина дверного проёма, мм	540
E - Высота стеклянной ширмы, мм	1745
F - Высота поддона, мм	310

Triton

1000×1000×2280

длина ширина высота

На фото представлена душевая кабина Мозаика 100*100 А с душевым набором ДН3

ДК Мозаика 100*100 А

Длина	1000 мм
Ширина	1000 мм
Высота душевой кабины	2280 мм
Высота экрана	130 мм
Сифон	90 мм
Ширина дверного проёма при открытых дверях	540 мм

Передние стекла и двери

Мозаика

Душевой набор

ДН3

СЕРИЯ СТАНДАРТ

ДК Мозаика 100*100 А

- В основе поддона жесткий усиленный каркас
- Смеситель с лейкой и тропическим душем
- Сливной механизм (сифон)

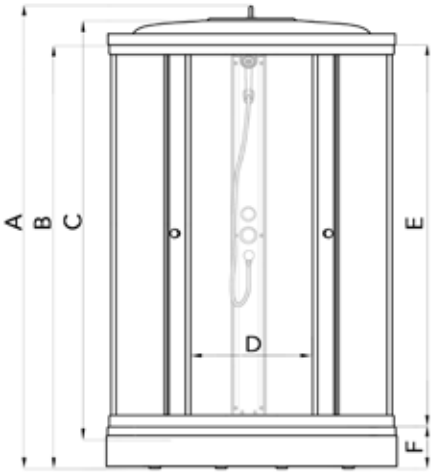

ДК Мозаика 100*100 А	Размер
A - Высота, мм	2280
B - Высота ограждения, мм	2050
C - Пространство внутри кабины, мм	2090
D - Ширина дверного проёма, мм	540
E - Высота стеклянной ширмы, мм	1875
F - Высота поддона, мм	170

1000×1000×2280
длина ширина высота

СЕРИЯ СТАНДАРТ

ДК Мозаика 100*100 В

- В основе поддона жесткий усиленный каркас
- Смеситель с лейкой и тропическим душем
- Сливной механизм (сифон)

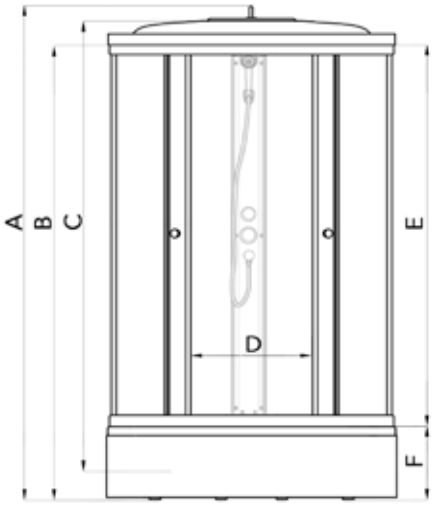

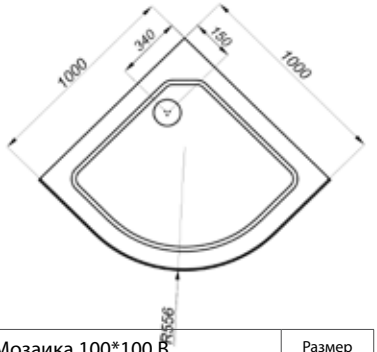

ДК Мозаика 100*100 В	Размер
A - Высота, мм	2280
B - Высота ограждения, мм	2050
C - Пространство внутри кабины, мм	2090
D - Ширина дверного проёма, мм	540
E - Высота стеклянной ширмы, мм	1745
F - Высота поддона, мм	310

На фото представлена душевая кабина Мозаика 100*100 В с душевым набором ДН3

ДК Мозаика 100*100 В

Длина	1000 мм
Ширина	1000 мм
Высота душевой кабины	2280 мм
Высота экрана	270 мм
Глубина поддона	200 мм
Сифон	Автомат (Click-Clack) 50 мм

Душевой набор

ДН3

Передние стекла и двери

Мозаика

1000×1000×2280
длина ширина высота

На фото представлена душевая кабина Квадраты 100*100 А с душевым набором ДН3

ДК Квадраты 100*100 А

Длина	1000 мм
Ширина	1000 мм
Высота душевой кабины	2280 мм
Высота экрана	130 мм
Сифон	90 мм
Ширина дверного проёма при открытых дверях	540 мм

Передние стекла и двери

Квадраты

Душевой набор

ДН3

СЕРИЯ СТАНДАРТ

ДК Квадраты 100*100 А

- В основе поддона жесткий усиленный каркас
- Смеситель с лейкой и тропическим душем
- Сливной механизм (сифон)

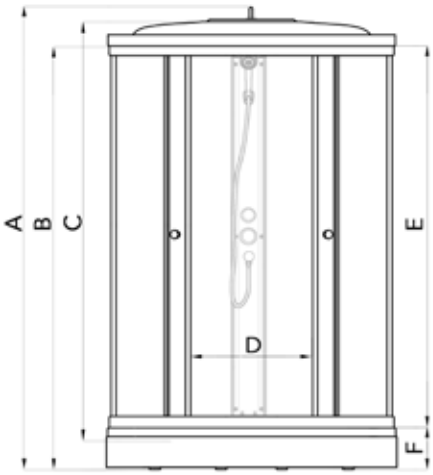

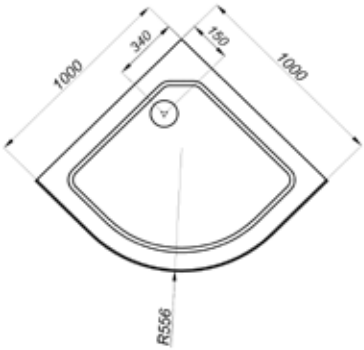

ДК Квадраты 100*100 А	Размер
A - Высота, мм	2280
B - Высота ограждения, мм	2050
C - Пространство внутри кабины, мм	2090
D - Ширина дверного проёма, мм	540
E - Высота стеклянной ширмы, мм	1875
F - Высота поддона, мм	170

1000×1000×2280
длина ширина высота

СЕРИЯ СТАНДАРТ

ДК Квадраты 100*100 В

- В основе поддона жесткий усиленный каркас
- Смеситель с лейкой и тропическим душем
- Сливной механизм (сифон)

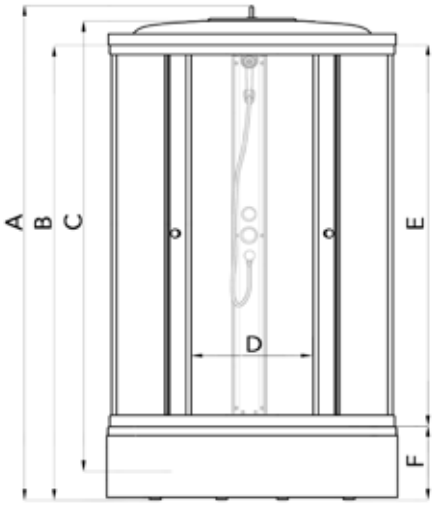

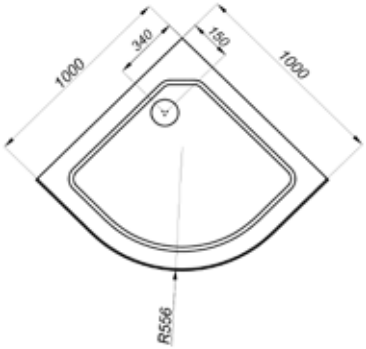

ДК Квадраты 100*100 В	Размер
A - Высота, мм	2280
B - Высота ограждения, мм	2050
C - Пространство внутри кабины, мм	2090
D - Ширина дверного проёма, мм	540
E - Высота стеклянной ширмы, мм	1745
F - Высота поддона, мм	310

На фото представлена душевая кабина Квадраты 100*100 В с душевым набором ДН3

ДК Квадраты 100*100 В

Длина	1000 мм
Ширина	1000 мм
Высота душевой кабины	2280 мм
Высота экрана	270 мм
Глубина поддона	200 мм
Сифон	Автомат (Click-Clack) 50 мм

Душевой набор

ДН3

Передние стекла и двери

Квадраты

1000×1000×2280

длина ширина высота

На фото представлена душевая кабина Узоры 100*100 А с душевым набором ДН3

ДК Узоры 100*100 А

Длина	1000 мм
Ширина	1000 мм
Высота душевой кабины	2280 мм
Высота экрана	130 мм
Сифон	90 мм
Ширина дверного проёма при открытых дверях	540 мм

Передние стекла и двери

Узоры

Душевой набор

ДН3

СЕРИЯ СТАНДАРТ

ДК Узоры 100*100 А

- В основе поддона жесткий усиленный каркас
- Смеситель с лейкой и тропическим душем
- Сливной механизм (сифон)

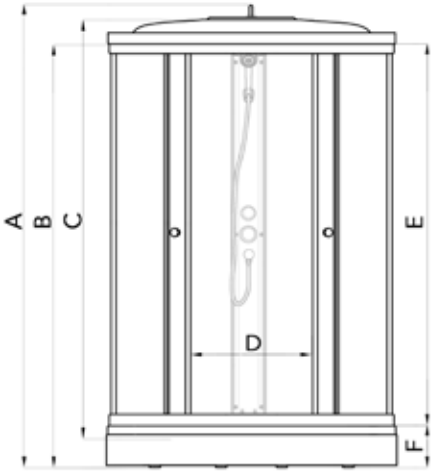

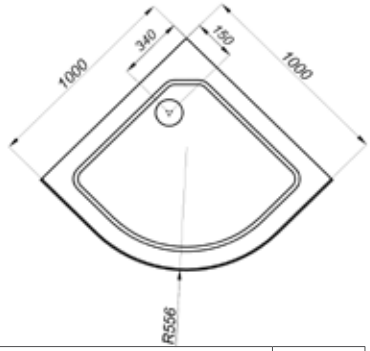

ДК Узоры 100*100 А	Размер
A - Высота, мм	2280
B - Высота ограждения, мм	2050
C - Пространство внутри кабины, мм	2090
D - Ширина дверного проёма, мм	540
E - Высота стеклянной ширмы, мм	1875
F - Высота поддона, мм	170

1000×1000×2280
длина ширина высота

СЕРИЯ СТАНДАРТ

ДК Узоры 100*100 В

- В основе поддона жесткий усиленный каркас
- Смеситель с лейкой и тропическим душем
- Сливной механизм (сифон)

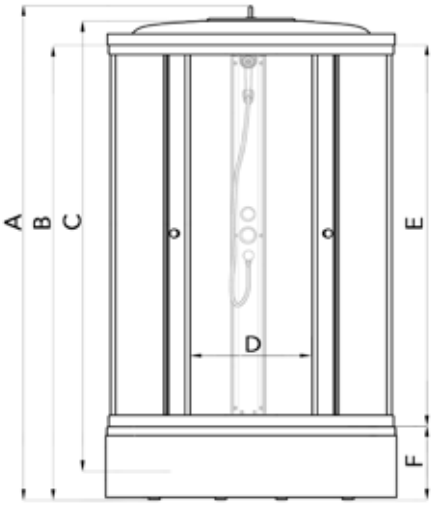

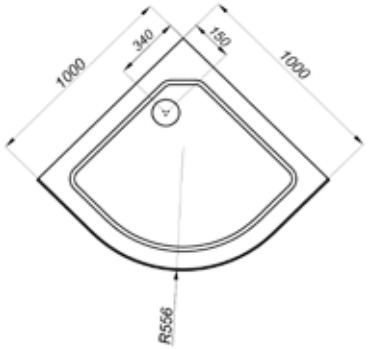

ДК Узоры 100*100 В	Размер
A - Высота, мм	2280
B - Высота ограждения, мм	2050
C - Пространство внутри кабины, мм	2090
D - Ширина дверного проёма, мм	540
E - Высота стеклянной ширмы, мм	1745
F - Высота поддона, мм	310

На фото представлена душевая кабина Узоры 100*100 В с душевым набором ДН3

ДК Узоры 100*100 В

Длина	1000 мм
Ширина	1000 мм
Высота душевой кабины	2280 мм
Высота экрана	270 мм
Глубина поддона	200 мм
Сифон	Автомат (Click-Clack) 50 мм

Душевой набор

ДН3

Передние стекла и двери

Узоры

1000×1000×2280

длина ширина высота

На фото представлена душевая кабина Полосы 100*100 А с душевым набором ДН3

ДК Полосы 100*100 А

Длина	1000 мм
Ширина	1000 мм
Высота душевой кабины	2280 мм
Высота экрана	130 мм
Сифон	90 мм
Ширина дверного проёма при открытых дверях	540 мм

Передние стекла и двери

Полосы

Душевой набор

ДН3

СЕРИЯ СТАНДАРТ

ДК Полосы 100*100 А

- В основе поддона жесткий усиленный каркас
- Смеситель с лейкой и тропическим душем
- Сливной механизм (сифон)

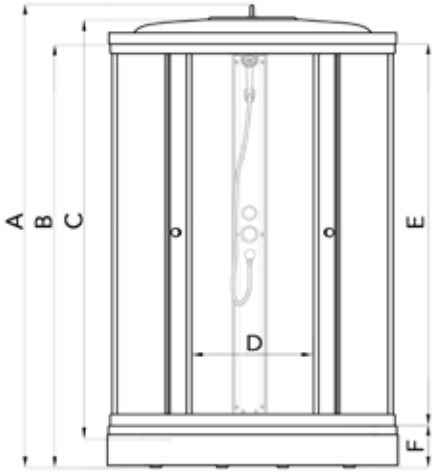

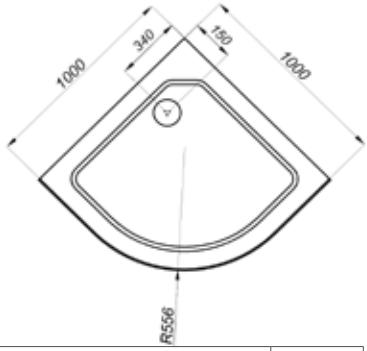

ДК Полосы 100*100 А	Размер
A - Высота, мм	2280
B - Высота ограждения, мм	2050
C - Пространство внутри кабины, мм	2090
D - Ширина дверного проёма, мм	540
E - Высота стеклянной ширмы, мм	1875
F - Высота поддона, мм	170

1000×1000×2280
длина ширина высота

СЕРИЯ СТАНДАРТ

ДК Полосы 100*100 В

- В основе поддона жесткий усиленный каркас
- Смеситель с лейкой и тропическим душем
- Сливной механизм (сифон)

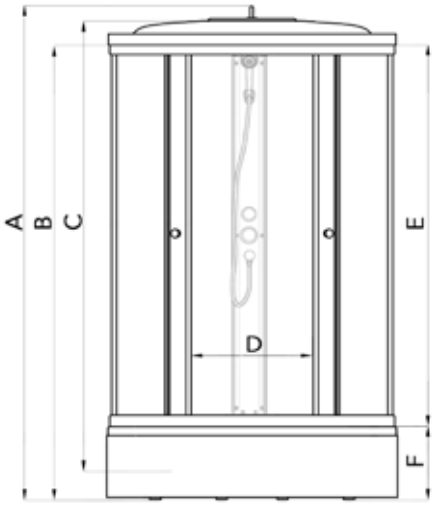

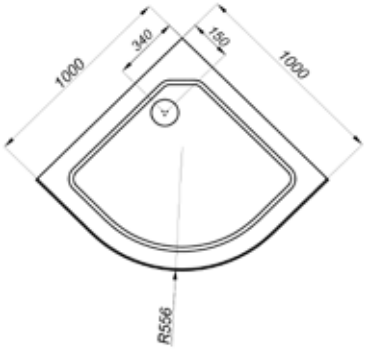

ДК Полосы 100*100 В	Размер
A - Высота, мм	2280
B - Высота ограждения, мм	2050
C - Пространство внутри кабины, мм	2090
D - Ширина дверного проёма, мм	540
E - Высота стеклянной ширмы, мм	1745
F - Высота поддона, мм	310

На фото представлена душевая кабина Полосы 100*100 В с душевым набором ДН3

ДК Полосы 100*100 В

Длина	1000 мм
Ширина	1000 мм
Высота душевой кабины	2280 мм
Высота экрана	270 мм
Глубина поддона	200 мм
Сифон	Автомат (Click-Clack) 50 мм

Душевой набор

ДН3

Передние стекла и двери

Полосы

1000×1000×2280
длина ширина высота

На фото представлена душевая кабина Риф 100*100 А с душевым набором ДН3

ДК Риф 100*100 А

Длина	1000 мм
Ширина	1000 мм
Высота душевой кабины	2280 мм
Высота экрана	130 мм
Сифон	90 мм
Ширина дверного проёма при открытых дверях	540 мм

ДК Риф 100*100 А

- В основе поддона жесткий усиленный каркас
- Смеситель с лейкой и тропическим душем
- Сливной механизм (сифон)

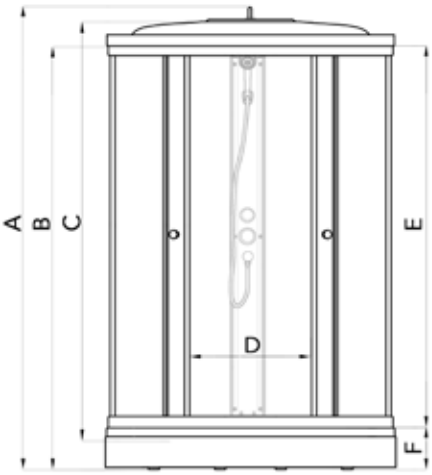

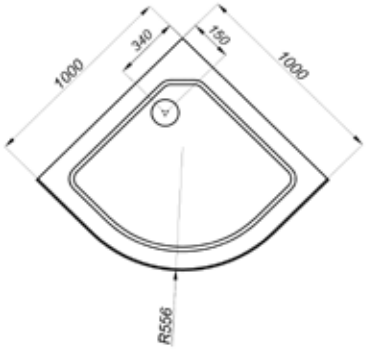

ДК Риф 100*100 А	Размер
A - Высота, мм	2280
B - Высота ограждения, мм	2050
C - Пространство внутри кабины, мм	2090
D - Ширина дверного проёма, мм	540
E - Высота стеклянной ширмы, мм	1875
F - Высота поддона, мм	170

Передние стекла и двери

Грейс

Душевые наборы

ДН3

ДН4

1000×1000×2280
длина ширина высота

ДК Риф 100*100 В

- В основе поддона жесткий усиленный каркас
- Смеситель с лейкой и тропическим душем
- Сливной механизм (сифон)

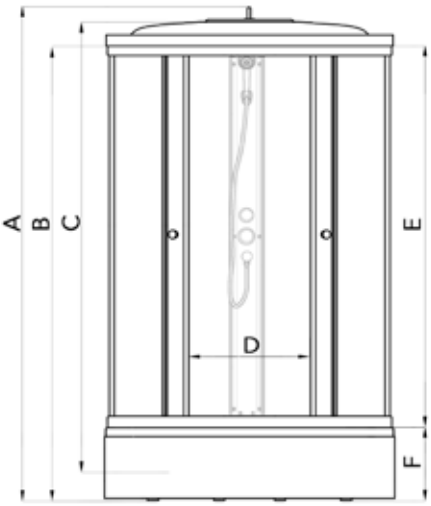

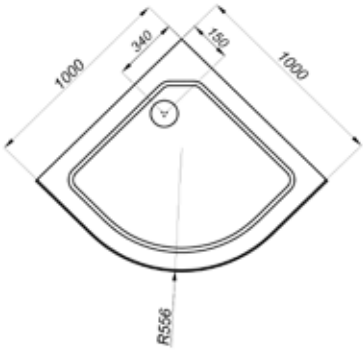

ДК Риф 100*100 В	Размер
A - Высота, мм	2280
B - Высота ограждения, мм	2050
C - Пространство внутри кабины, мм	2090
D - Ширина дверного проёма, мм	540
E - Высота стеклянной ширмы, мм	1745
F - Высота поддона, мм	310

На фото представлена душевая кабина Риф 100*100 В с душевым набором ДН3

ДК Риф 100*100 В

Длина	1000 мм
Ширина	1000 мм
Высота душевой кабины	2280 мм
Высота экрана	270 мм
Глубина поддона	200 мм
Сифон	Автомат (Click-Clack) 50 мм

Душевые наборы

ДН3

ДН4

Передние стекла и двери

Грейс

900×900×2280
высота

ДК Орион

Длина	900 мм
Ширина	900 мм
Высота душевой кабины Орион	2280 мм
Сифон	90 мм

ДК Орион

- В основе поддона жесткий усиленный каркас
- Стеклянная крыша
- Смесители на выбор (см. ниже)

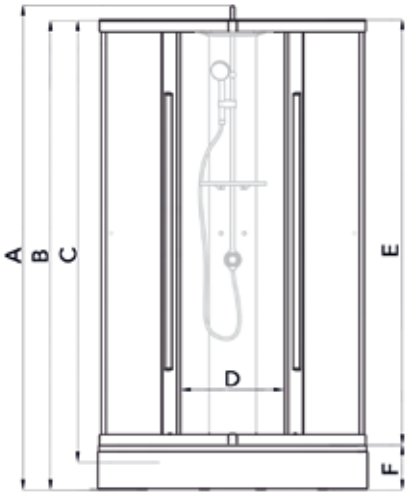

ДК Орион	Размер
A - Высота, мм	2280
B - Высота ограждения, мм	2200
C - Пространство внутри кабины, мм	2080
D - Ширина дверного проёма, мм	420
E - Высота стеклянной ширмы, мм	2020
F - Высота поддона, мм	190

Передние стекла и двери

Лён

Цвет задней стенки

Графит

Белый

Душевые наборы

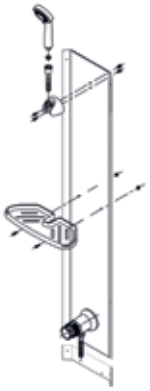

Эко

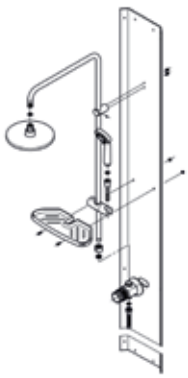

Стандарт

900×900×2250

ДК Гидрус

- В основе поддона жесткий усиленный каркас
- Стеклянная крыша
- Смесители на выбор (см. ниже)

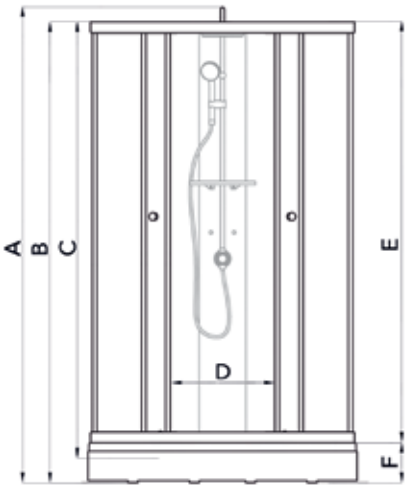

ДК Гидрус	Размер
A - Высота, мм	2250
B - Высота ограждения, мм	2180
C - Пространство внутри кабины, мм	2080
D - Ширина дверного проёма, мм	540
E - Высота стеклянной ширмы, мм	2020
F - Высота поддона, мм	170

ДК Гидрус

Длина	900 мм
Ширина	900 мм
Высота душевой кабины Гидрус	2250 мм
Сифон	90 мм

Душевые наборы

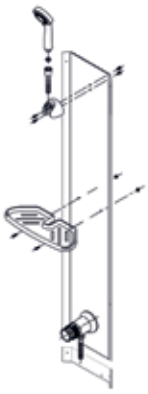

Эко

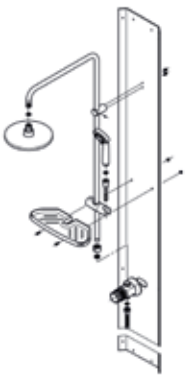

Стандарт

Цвет задней стенки

Графит

Белый

Передние стекла и двери

Лён

900×900×2260
длина ширина высота

ДК Рио

Длина	900 мм
Ширина	900 мм
Высота душевой кабины Рио	2260 мм
Высота экрана	270 мм
Глубина поддона	200 мм
Сифон	Автомат (Click-Clack) 50 мм

ДК Рио

- В основе поддона жесткий усиленный каркас
- Стеклянная крыша
- Смесители на выбор (см. ниже)

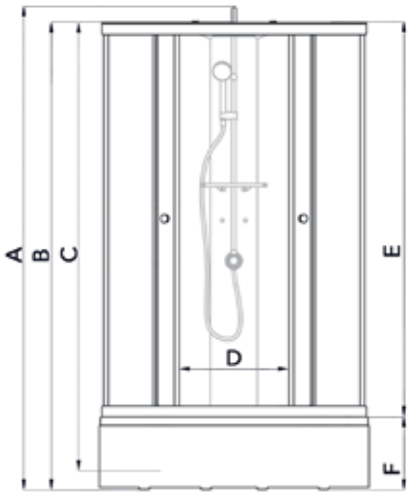

ДК Рио	Размер
A - Высота, мм	2260
B - Высота ограждения, мм	2190
C - Пространство внутри кабины, мм	2090
D - Ширина дверного проёма, мм	520
E - Высота стеклянной ширмы, мм	1875
F - Высота поддона, мм	310

Передние стекла и двери

Лён

Цвет задней стенки

Графит

Белый

Душевые наборы

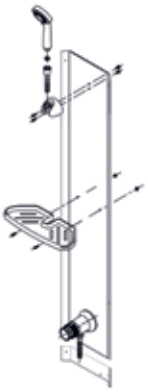

Эко

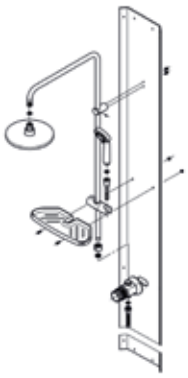

Стандарт

900×900×2270
длина ширина высота

ДК Вирго

- В основе поддона жесткий усиленный каркас
- Стеклянная крыша
- Смесители на выбор (см. ниже)

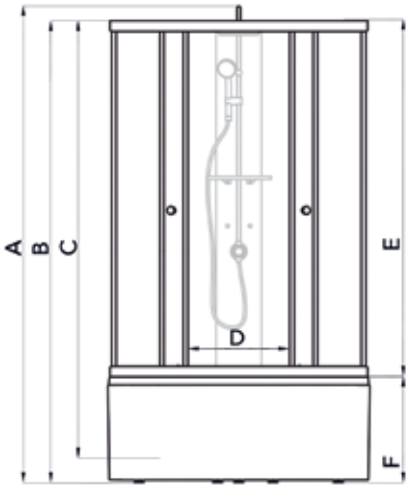

ДК Вирго	Размер
A - Высота, мм	2270
B - Высота ограждения, мм	2200
C - Пространство внутри кабины, мм	2090
D - Ширина дверного проёма, мм	520
E - Высота стеклянной ширмы, мм	1745
F - Высота поддона, мм	450

ДК Вирго

Длина	900 мм
Ширина	900 мм
Высота душевой кабины Вирго	2270 мм
Высота экрана	410 мм
Глубина	350 мм
Объём	90 л
Сифон	Автомат (Click-Clack) 50 мм

Душевые наборы

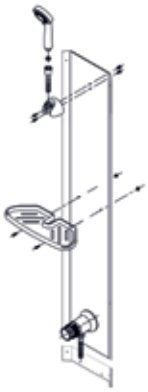

Эко

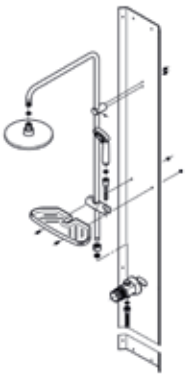

Стандарт

Цвет задней стенки

Графит

Белый

Передние стекла и двери

Лён

Triton

Серия “Ультра”

ДН4

Серия “Стандарт”

ДН3

Серия “Орион”, “Гидрус”, “Рио”, “Вирго”

Эко

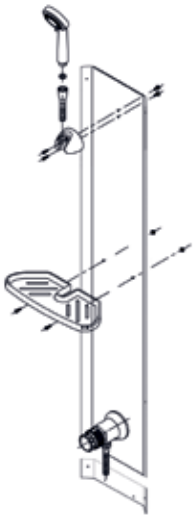

Стандарт

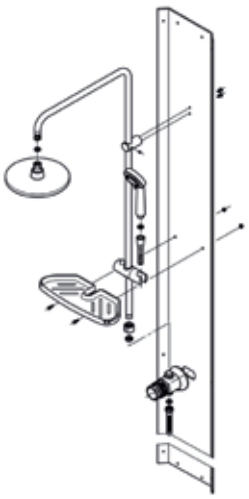

Сводная таблица параметров и полной комплектации ванн

		Длина, мм	Ширина, мм	Глубина, мм	Высота, мм	Объем, литр	Высота экрана, мм	Гидромассаж, шт	Спинной массаж, шт	Спинной массаж с двух сторон, шт	Кран регулятор, шт	Аэромассаж, шт	Хромотерапия, шт	Турбо	Турбо при наличии аэромассажа	Ручки хром	Ручки белые	Экран	Торцевой экран	Раздвижные шторы	Торцевая штора	Датчик сухого пуска	Электронный пульт	УЗО
ПРЯМОУГОЛЬНЫЕ	Арго	1200	700	420	610	100	535	8	□	□	□	9	■	□	□	2	2	■	□	□	□	■	□	■
	Эмма 150	1500	700	450	630	200	565	6	4	□	■	10	■	■	■	2	2	■	■	■	■	■	■	■
	Кэт	1500	700	410	560	190	505	6	4	□	■	□	■	■	□	2	2	■	■	■	■	■	■	■
	Александрия 150	1500	750	455	630	220	590	6	4	□	■	10	■	■	■	2	□	■	■	■	□	■	■	■
	Джулия	1600	700	410	560	200	510	6	4	□	■	□	■	■	□	2	2	■	■	■	■	■	■	■
	Александрия160	1600	750	455	630	240	590	6	4	□	■	10	■	■	■	2	□	■	■	■	□	■	■	■
	Эмма 170	1700	700	460	630	240	570	6	4	□	■	10	■	■	■	2	2	■	■	■	■	■	■	■
	Катрин	1700	700	410	560	220	510	6	4	□	■	□	■	■	□	2	2	■	■	■	■	■	■	■
	Александрия170	1700	750	460	630	260	590	6	4	□	■	10	■	■	■	2	□	■	■	■	□	■	■	■
	Диана	1700	750	455	655	230	620	6	4	□	■	10	■	■	■	2	2	■	■	■	□	■	■	■
	Цезарь	1800	800	455	645	240	590	6	6	□	■	10	■	■	■	2	2	■	■	□	□	■	■	■
	Персей	1900	900	460	645	300	590	6	6	□	■	10	■	■	■	2	2	■	■	□	□	■	■	■
АСИММЕТРИЧНЫЕ	Белла	1400	760	440	600	170	560	6	4	□	■	10	■	■	■	□	□	■	■	□	□	■	■	■
	Бриз	1500	960	475	670	300	625	6	4	□	■	10	■	■	■	□	□	■	■	□	□	■	■	■
	Кайли	1500	1010	470	630	235	575	6	4	□	■	10	■	■	■	□	□	■	□	□	□	■	■	■
	Николь	1600	1000	480	630	253	575	6	4	□	■	10	■	■	■	□	□	■	□	□	□	■	■	■
	Лайма	1600	950	470	670	320	625	6	4	□	■	10	■	■	■	□	□	■	■	□	□	■	■	■
	Пеарл-шелл	1600	1040	430	605	220	550	6	6	□	■	12	■	■	■	□	□	■	□	□	□	■	■	■
	Скарлет	1670	960	415	580	250	525	6	4	□	■	10	■	■	■	□	□	■	■	□	□	■	■	■
	Мишель 170	1700	960	455	600	380	550	6	4	□	■	10	■	■	■	□	□	■	■	□	□	■	■	■
	Изабель	1700	1000	470	630	270	575	6	4	□	■	12	■	■	■	□	□	■	□	□	□	■	■	■
	Мишель 180	1800	960	475	645	395	595	6	4	□	■	10	■	■	■	□	□	■	■	□	□	■	■	■
УГЛОВЫЕ	Синди	1250	1250	505	640	300	600	6	6	□	■	10	■	■	■	□	□	■	□	□	□	■	■	■
	Эрика	1400	1400	490	640	350	600	6	6	□	■	10	■	■	■	□	□	■	□	□	□	■	■	■
	Медея	1420	1420	445	635	280	585	6	6	12	■	12	■	■	■	□	□	■	□	□	□	■	■	■
	Троя	1500	1500	480	650	310	606	6	6	12	■	12	■	■	■	□	□	■	□	□	□	■	■	■
	Сабина	1600	1600	515	680	500	640	6	6	12	■	12	■	■	■	□	□	■	□	□	□	■	■	■

		Смеситель CISA однопозиционный	Смеситель "Ниагара" 3-х местный	Смеситель "Супергриф" 3-х местный	Смеситель TRIT211 4-х местный	Смеситель TRIT212 3-х местный	Подголовни комфорт (цвет белый, зеленый)	Подголовник на ножках (цвет белый)	Подголовник на присосках (цвет белый, салатовый, синий)	Подголовник чаритка (цвет белый)	Подшейник	Подголовник на ножках, узкий	Карниз
ПРЯМОУГОЛЬНЫЕ	Арго	■	□	□	□	□	□	□	■	□	□	□	□
	Эмма 150	■	■	■	□	■	■	□	■	■	□	■	■
	Кэт	■	□	□	□	□	■	□	■	□	■	□	■
	Александрия 150	■	■	■	■	■	□	□	■	□	■	□	■
	Джулия	■	□	□	□	□	■	□	■	□	■	□	■
	Александрия160	■	■	■	■	■	□	□	■	□	■	□	■
	Эмма 170	■	■	■	□	■	■	□	■	■	□	■	■
	Катрин	■	□	□	□	□	■	□	■	□	■	■	■
	Александрия170	■	■	■	■	■	□	□	■	□	■	□	■
	Диана	■	■	■	■	■	■	■	■	□	□	□	■
	Цезарь	■	■	■	■	■	□	■	■	□	■	■	■
	Персей	■	■	■	■	■	□	■	■	□	■	■	■
АСИММЕТРИЧНЫЕ	Белла	■	□	□	□	□	□	□	■	□	■	■	■
	Бриз	■	■	■	■	■	■	□	□	□	□	□	■
	Кайли	■	■	■	■	■	□	□	■	□	□	■	■
	Николь	■	■	■	■	■	□	□	■	□	□	■	■
	Лайма	■	■	■	■	■	■	□	□	□	□	□	■
	Пеарл-шелл	■	■	■	■	■	□	□	■	■	■	□	■
	Скарлет	■	■	■	■	■	□	□	■	□	■	□	■
	Мишель 170	■	■	■	■	■	■	□	■	□	■	□	■
	Изабель	■	■	■	■	■	□	□	■	□	□	■	■
	Мишель 180	■	■	■	■	■	■	□	■	□	■	□	□
УГЛОВЫЕ	Синди	■	■	□	■	□	■	■	■	■	■	■	■
	Эрика	■	■	■	□	■	□	□	■	□	■	□	■
	Медея	■	■	■	■	■	□	■	■	■	■	■	■
	Троя	■	■	■	■	■	□	■	■	■	■	■	■
	Сабина	■	■	□	□	□	□	□	■	□	■	■	■

Ванны серии «Ультра»

НОВИНКА

Длина 1700 мм
Ширина **700 мм**
Высота ванны 570 мм

Длина 1600 мм
Ширина **700 мм**
Высота ванны 570 мм

Длина 1500 мм
Ширина **700 мм**
Высота ванны 570 мм

Длина 1400 мм
Ширина **700 мм**
Высота ванны 570 мм

Длина 1300 мм
Ширина **700 мм**
Высота ванны 570 мм

Длина 1200 мм
Ширина **700 мм**
Высота ванны 570 мм

Ванны серии «Стандарт» и «Джена»

Длина 1500/1700 мм
Ширина **750 мм**

Высота ванны 570 мм
Высота экрана 510 мм

Длина 1500/1600/1700 мм
Ширина **700 мм**

Высота ванны 600 мм
Высота экрана 540 мм

Ванна Джена

Длина 1400/1500/1600/1700 мм
Ширина **700 мм**

Высота ванны 570 мм
Высота экрана 510 мм

Длина **1300 мм**
Ширина 700 мм

Высота ванны 580 мм
Высота экрана 520 мм

Длина **1200 мм**
Ширина 700 мм

Высота ванны 580 мм
Высота экрана 520 мм

Дополнительная комплектация для ванн «Стандарт», «Джена» и «Ультра»

Каркас стандартный

Каркас европейского стандарта

СТАНДАРТ УЛЬТРА ДЖЕНА

Данный вид каркаса пользуется заслуженной популярностью, поскольку соответствуют мировым и европейским стандартам, и считается наиболее оптимальным по соотношению цены и качества. Состоит из двух поперечин из оцинкованного П-образного профиля и регулируемых по высоте ножек.

Каркас оцинкованный

Оцинкованный каркас

СТАНДАРТ УЛЬТРА ДЖЕНА

Данный вид каркаса выполнен из оцинкованной стали и практически не подвержен коррозии, что означает долгий срок его службы. Каркас укомплектован регулируемыми ножками. Сборка осуществляется с помощью резьбовых шпилек.

Каркас стальной

Стальной каркас с порошковым покрытием

СТАНДАРТ УЛЬТРА ДЖЕНА

Данный вид каркаса адаптирован для Российского потребителя и является наиболее распространенным в настоящее время на Российском рынке акриловых ванн. Порошковое покрытие стального каркаса защищает изделие от коррозии и является надежной опорой для ванны. Каркас также укомплектован регулируемыми ножками.

Экраны

Стандарт-120

Стандарт-140/150/160/170

Стандарт-130

Экран Джена

рифление дна

1200×700×610
длина ширина высота

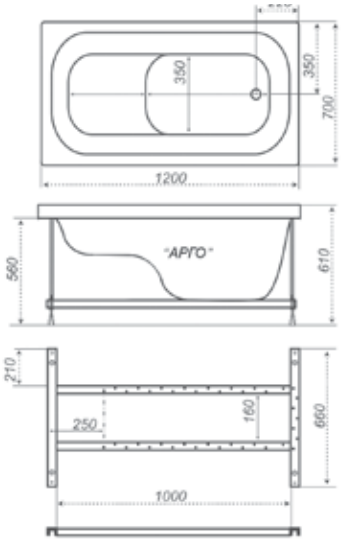

Арго

Шторки Подголовник Ручка Смеситель

Длина	1200 мм
Ширина	700 мм
Глубина	420 мм
Объем	125 л
Высота ванны	610 мм
Высота экрана	535 мм

- ■ Гидромассаж, 8 шт.
- □ Спинной массаж
- □ Спинной массаж с двух сторон
- □ Кран регулятор
- ■ Аэромассаж, 9 шт.
- ■ Хромотерапия
- □ Турбо
- □ Турбо при наличии аэромассажа
- ■ Ручки хром
- ■ Ручки белые
- ■ Экран
- □ Торцевой экран
- □ Раздвижные шторы
- □ Торцевая штора
- ■ Датчик сухого пуска
- □ Электронный пульт
- ■ УЗО
- ■ Смеситель врезной однопозиционный CISA
- □ Смеситель Ниагара 3-х местный
- □ Смеситель для Trit212 с лейкой 3-х местный
- □ Смеситель Супергриф комплект 3-х местный
- □ Смеситель для Trit211 с лейкой 4-х местный
- □ Подголовник Комфорт (белый, зелёный)
- □ Подголовник на ножках (белый)
- ■ Подголовник на присосках (бел, сал, синий)
- □ Чаритка
- □ Подшейник
- □ Подголовник на ножках узкий
- □ Карниз

1500×700×630

длина ширина высота

рифление дна

Эмма 150

Гидромассаж Шторки Карниз Подголовник Ручка Подсветка Смеситель

Длина	1500 мм
Ширина	700 мм
Глубина	450 мм
Объем	200 л
Высота ванны	630 мм
Высота экрана	565 мм

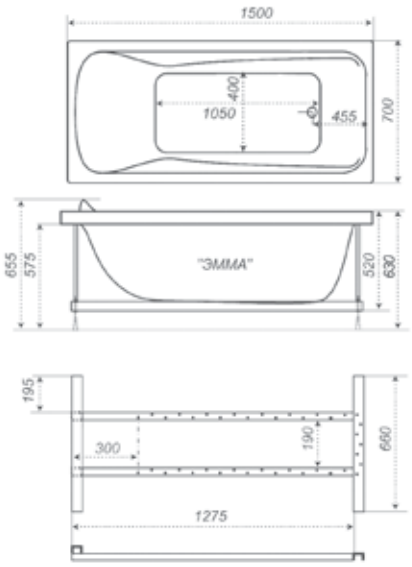

- ■ Гидромассаж, 6 шт.
- ■ Спинной массаж, 4 шт.
- □ Спинной массаж с двух сторон
- ■ Кран регулятор
- ■ Аэромассаж, 10 шт.
- ■ Хромотерапия
- ■ Турбо
- ■ Турбо при наличии аэромассажа
- ■ Ручки хром
- ■ Ручки белые
- ■ Экран
- ■ Торцевой экран
- ■ Раздвижные шторы
- ■ Торцевая штора
- ■ Датчик сухого пуска
- ■ Электронный пульт
- ■ УЗО
- ■ Смеситель врезной однопозиционный CISA
- ■ Смеситель Ниагара 3-х местный
- ■ Смеситель для Trit212 с лейкой 3-х местный
- ■ Смеситель Супергриф комплект 3-х местный
- □ Смеситель для Trit211 с лейкой 4-х местный
- ■ Подголовник Комфорт (белый, зелёный)
- □ Подголовник на ножках (белый)
- ■ Подголовник на присосках (бел, сал, синий)
- ■ Чаритка
- □ Подшейник
- ■ Подголовник на ножках узкий
- ■ Карниз

Эмма-170 смотри на странице 57

1500×700×560
длина ширина высота

рифление дна

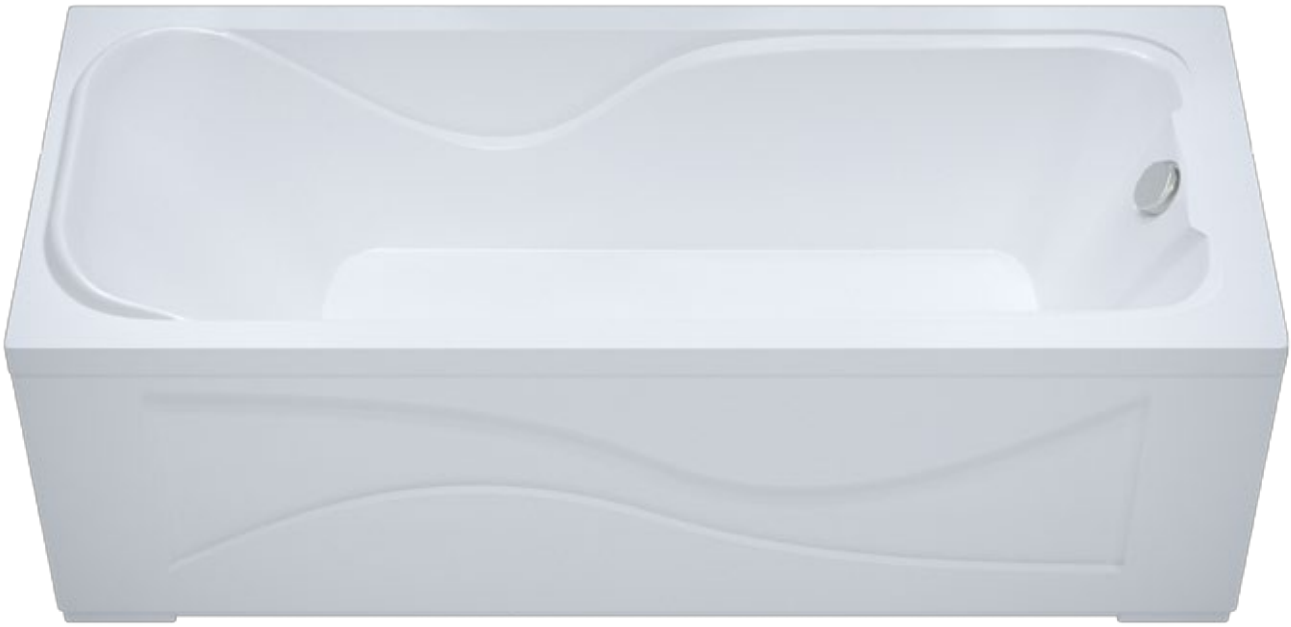

Кэт

Длина	1500 мм
Ширина	700 мм
Глубина	410 мм
Объем	190 л
Высота ванны	560 мм
Высота экрана	505 мм

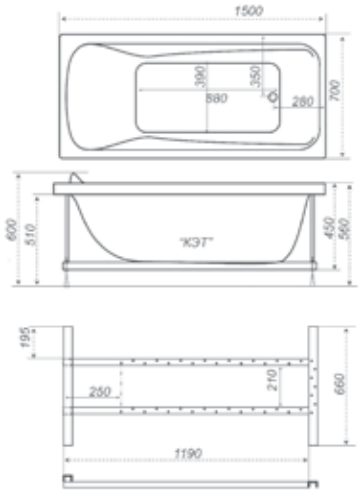

- ■ Гидромассаж, 6 шт.
- ■ Спинной массаж, 4 шт.
- □ Спинной массаж с двух сторон
- ■ Кран регулятор
- □ Аэромассаж
- ■ Хромотерапия
- ■ Турбо
- □ Турбо при наличии аэромассажа
- ■ Ручки хром
- ■ Ручки белые
- ■ Экран
- ■ Торцевой экран
- ■ Раздвижные шторы
- ■ Торцевая штора
- ■ Датчик сухого пуска
- ■ Электронный пульт
- ■ УЗО
- ■ Смеситель врезной однопозиционный CISA
- □ Смеситель Ниагара 3-х местный
- □ Смеситель для Trit212 с лейкой 3-х местный
- □ Смеситель Супергриф комплект 3-х местный
- □ Смеситель для Trit211 с лейкой 4-х местный
- ■ Подголовник Комфорт (белый, зелёный)
- □ Подголовник на ножках (белый)
- ■ Подголовник на присосках (бел, сал, синий)
- □ Чаритка
- ■ Подшейник
- □ Подголовник на ножках узкий
- ■ Карниз

1500×750×630

высота

рифление дна

1200
1250
1300
1350
1400
1500
1500
1550
1600
1700
1750
1800
1850
1900
1950
2000
2050

Александрия 150

Гидромассаж Шторки Карниз Подголовник Подсветка Смеситель

Длина	1500 мм
Ширина	750 мм
Глубина	455 мм
Объем	220 л
Высота ванны	630 мм
Высота экрана	590 мм

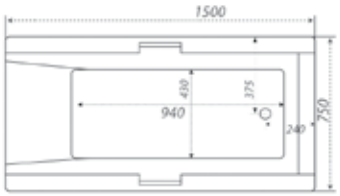

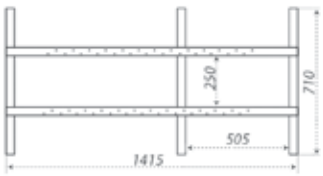

- ■ Гидромассаж, 6 шт.
- ■ Спинной массаж, 4 шт.
- □ Спинной массаж с двух сторон
- ■ Кран регулятор
- ■ Аэромассаж, 10 шт.
- ■ Хромотерапия
- ■ Турбо
- □ Турбо при наличии аэромассажа
- ■ Ручки хром, в базовом комплекте 2 шт.
- □ Ручки белые
- ■ Экран
- ■ Торцевой экран
- ■ Раздвижные шторы
- □ Торцевая штора
- ■ Датчик сухого пуска
- ■ Электронный пульт
- ■ УЗО
- ■ Смеситель врезной однопозиционный CISA
- ■ Смеситель Ниагара 3-х местный
- ■ Смеситель для Trit212 с лейкой 3-х местный
- ■ Смеситель Супергриф комплект 3-х местный
- ■ Смеситель для Trit211 с лейкой 4-х местный
- □ Подголовник Комфорт (белый, зелёный)
- □ Подголовник на ножках (белый)
- ■ Подголовник на присосках (бел, сал, синий)
- □ Чаритка
- ■ Подшейник
- □ Подголовник на ножках узкий
- ■ Карниз

Александрия-160 смотри на странице 56
Александрия-170 смотри на странице 59

рифление дна

1600×700×560
длина ширина высота

Джулия

Гидромассаж Шторки Карниз Подголовник Ручка Подсветка Смеситель

Длина	1600 мм
Ширина	700 мм
Глубина	410 мм
Объем	200 л
Высота ванны	560 мм
Высота экрана	510 мм

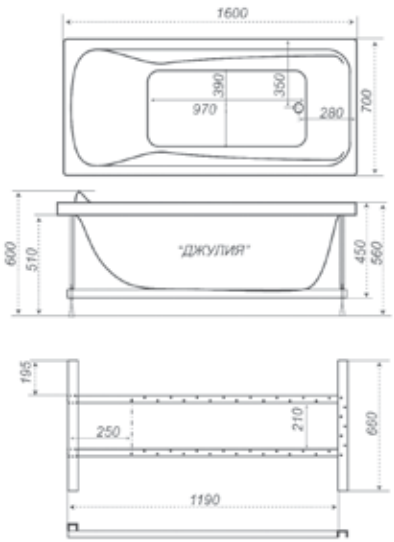

- ■ Гидромассаж, 6 шт.
- ■ Спинной массаж, 4 шт.
- □ Спинной массаж с двух сторон
- ■ Кран регулятор
- □ Аэромассаж
- ■ Хромотерапия
- ■ Турбо
- □ Турбо при наличии аэромассажа
- ■ Ручки хром
- ■ Ручки белые
- ■ Экран
- ■ Торцевой экран
- ■ Раздвижные шторы
- ■ Торцевая штора
- ■ Датчик сухого пуска
- ■ Электронный пульт
- ■ УЗО
- ■ Смеситель врезной однопозиционный CISA
- □ Смеситель Ниагара 3-х местный
- □ Смеситель для Trit212 с лейкой 3-х местный
- □ Смеситель Супергриф комплект 3-х местный
- □ Смеситель для Trit211 с лейкой 4-х местный
- ■ Подголовник Комфорт (белый, зелёный)
- □ Подголовник на ножках (белый)
- ■ Подголовник на присосках (бел, сал, синий)
- □ Чаритка
- ■ Подшейник
- □ Подголовник на ножках узкий
- ■ Карниз

1600×750×630
длина ширина высота

рифление дна

1200
1250
1300
1350
1400
1450
1500
1550
1600
1700
1750
1800
1850
1900
1950
2000
2050

Александрия 160

Гидромассаж Шторки Карниз Подголовник Подсветка Смеситель

Длина	1600 мм
Ширина	750 мм
Глубина	455 мм
Объем	240 л
Высота ванны	630 мм
Высота экрана	590 мм

- ■ Гидромассаж, 6 шт.
- ■ Спинной массаж, 4 шт.
- □ Спинной массаж с двух сторон
- ■ Кран регулятор
- ■ Аэромассаж, 10 шт.
- ■ Хромотерапия
- ■ Турбо
- □ Турбо при наличии аэромассажа
- ■ Ручки хром, в базовом комплекте 2 шт.
- □ Ручки белые
- ■ Экран
- ■ Торцевой экран
- ■ Раздвижные шторы
- □ Торцевая штора
- ■ Датчик сухого пуска
- ■ Электронный пульт
- ■ УЗО
- ■ Смеситель врезной однопозиционный CISA
- ■ Смеситель Ниагара 3-х местный
- ■ Смеситель для Trit212 с лейкой 3-х местный
- ■ Смеситель Супергриф комплект 3-х местный
- ■ Смеситель для Trit211 с лейкой 4-х местный
- □ Подголовник Комфорт (белый, зелёный)
- □ Подголовник на ножках (белый)
- ■ Подголовник на присосках (бел, сал, синий)
- □ Чаритка
- ■ Подшейник
- □ Подголовник на ножках узкий
- ■ Карниз

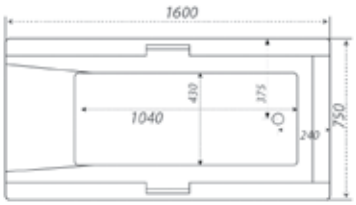

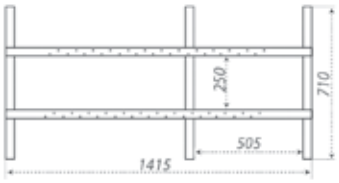

Александрия-150 смотри на странице 54
Александрия-170 смотри на странице 59

рифление дна

1700×700×630
длина ширина высота

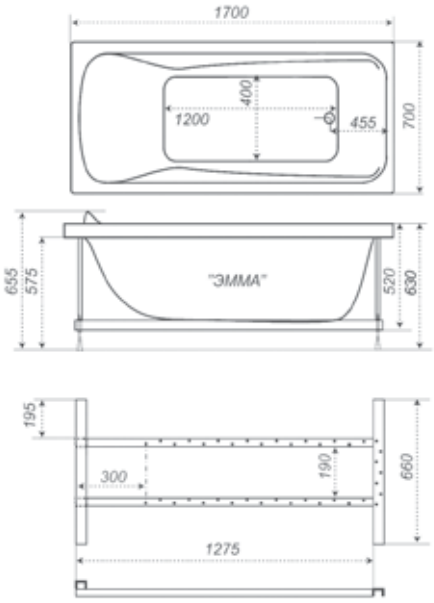

Эмма 170

Гидромассаж Шторки Карниз Подголовник Ручка Подсветка Смеситель

Длина	1700 мм
Ширина	700 мм
Глубина	460 мм
Объем	240 л
Высота ванны	630 мм
Высота Экрана	570 мм

- ■ Гидромассаж, 6 шт.
- ■ Спинной массаж, 4 шт.
- □ Спинной массаж с двух сторон
- ■ Кран регулятор
- ■ Аэромассаж, 10 шт.
- ■ Хромотерапия
- ■ Турбо
- ■ Турбо при наличии аэромассажа
- ■ Ручки хром
- ■ Ручки белые
- ■ Экран
- ■ Торцевой экран
- ■ Раздвижные шторы
- ■ Торцевая штора
- ■ Датчик сухого пуска
- ■ Электронный пульт
- ■ УЗО
- ■ Смеситель врезной однопозиционный CISA
- ■ Смеситель Ниагара 3-х местный
- ■ Смеситель для Trit212 с лейкой 3-х местный
- ■ Смеситель Супергриф комплект 3-х местный
- □ Смеситель для Trit211 с лейкой 4-х местный
- ■ Подголовник Комфорт (белый, зелёный)
- □ Подголовник на ножках (белый)
- ■ Подголовник на присосках (бел, сал, синий)
- ■ Чаритка
- □ Подшейник
- ■ Подголовник на ножках узкий
- ■ Карниз

Эмма-150 смотри на странице 52

1700×700×560
длина ширина высота

рифление дна

1200
1250
1300
1350
1400
1450
1500
1550
1600
1700
1750
1800
1850
1900
1950
2000
2050

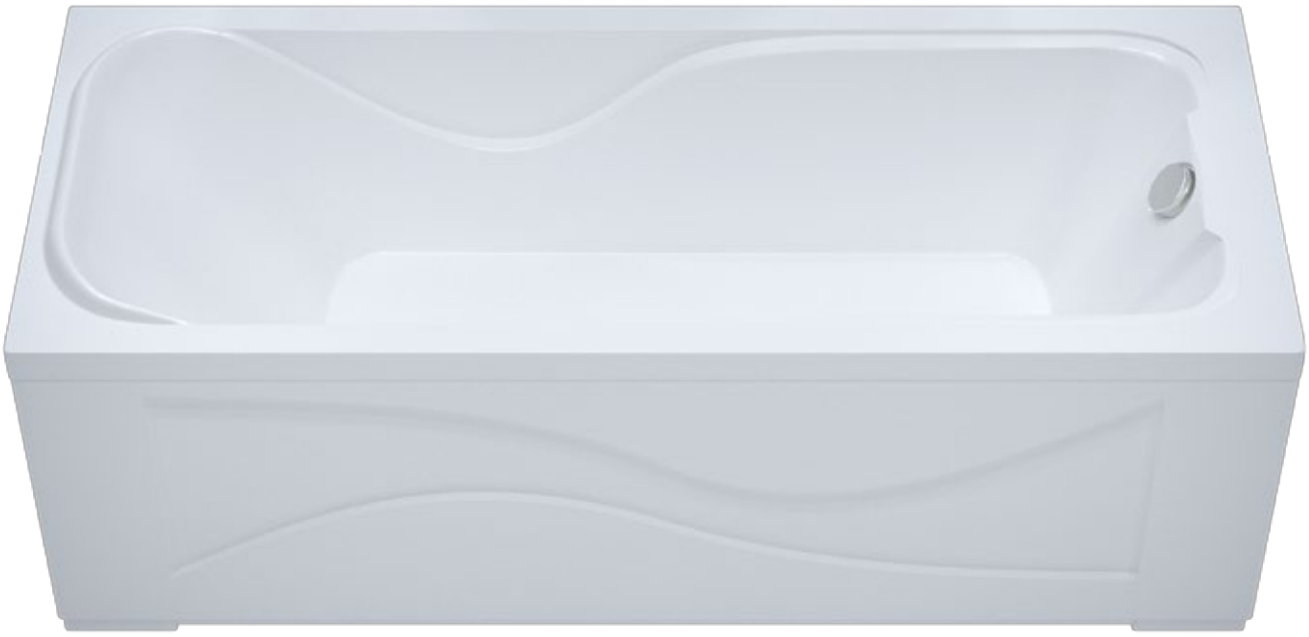

Катрин

Гидромассаж Шторки Карниз Подголовник Ручка Подсветка Смеситель

Длина	1700 мм
Ширина	700 мм
Глубина	410 мм
Объем	220 л
Высота ванны	560 мм
Высота экрана	510 мм

- ■ Гидромассаж, 6 шт
- ■ Спинной массаж, 4 шт.
- □ Спинной массаж с двух сторон
- ■ Кран регулятор
- □ Аэромассаж
- ■ Хромотерапия
- ■ Турбо
- □ Турбо при наличии аэромассажа
- ■ Ручки хром
- ■ Ручки белые
- ■ Экран
- ■ Торцевой экран
- ■ Раздвижные шторы
- ■ Торцевая штора
- ■ Датчик сухого пуска
- ■ Электронный пульт
- ■ УЗО
- ■ Смеситель врезной однопозиционный CISA
- □ Смеситель Ниагара 3-х местный
- □ Смеситель для Trit212 с лейкой 3-х местный
- □ Смеситель Супергриф комплект 3-х местный
- □ Смеситель для Trit211 с лейкой 4-х местный
- ■ Подголовник Комфорт (белый, зелёный)
- □ Подголовник на ножках (белый)
- ■ Подголовник на присосках (бел, сал, синий)
- □ Чаритка
- ■ Подшейник
- ■ Подголовник на ножках узкий
- ■ Карниз

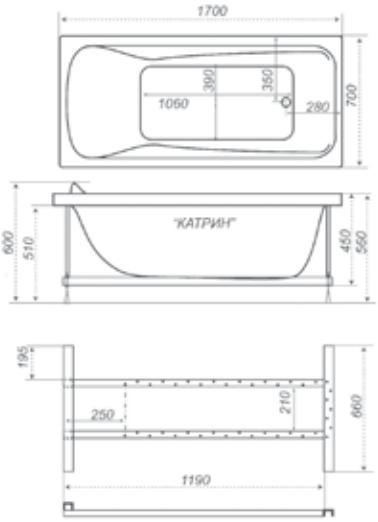

рифление дна

1600×750×630
длина ширина высота

Александрия 170

Длина	1700 мм
Ширина	750 мм
Глубина	455 мм
Объем	260 л
Высота ванны	630 мм
Высота экрана	590 мм

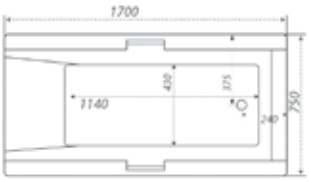

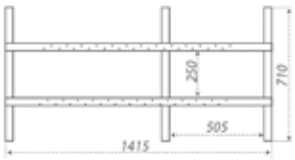

- ■ Гидромассаж, 6 шт.
- ■ Спинной массаж, 4 шт.
- □ Спинной массаж с двух сторон
- ■ Кран регулятор
- ■ Аэромассаж, 10 шт.
- ■ Хромотерапия
- ■ Турбо
- □ Турбо при наличии аэромассажа
- ■ Ручки хром, в базовом комплекте 2 шт.
- □ Ручки белые
- ■ Экран
- ■ Торцевой экран
- ■ Раздвижные шторы
- □ Торцевая штора
- ■ Датчик сухого пуска
- ■ Электронный пульт
- ■ УЗО
- ■ Смеситель врезной однопозиционный CISA
- ■ Смеситель Ниагара 3-х местный
- ■ Смеситель для Trit212 с лейкой 3-х местный
- ■ Смеситель Супергриф комплект 3-х местный
- ■ Смеситель для Trit211 с лейкой 4-х местный
- □ Подголовник Комфорт (белый, зелёный)
- □ Подголовник на ножках (белый)
- ■ Подголовник на присосках (бел, сал, синий)
- □ Чаритка
- ■ Подшейник
- □ Подголовник на ножках узкий
- ■ Карниз

Александрия-150 смотри на странице 54
Александрия-160 смотри на странице 56

1700×750×655
длина ширина высота

рифление дна

1200
1250
1300
1350
1400
1450
1500
1550
1600
1700
1750
1800
1850
1900
1950
2000
2050

Диана

Гидромассаж Шторки Карниз Подголовник Ручка Подсветка Смеситель

Длина	1700 мм
Ширина	750 мм
Глубина	455 мм
Объем	230 л
Высота ванны	655 мм
Высота экрана	625 мм

- ■ Гидромассаж, 6 шт.
- ■ Спинной массаж, 4 шт.
- □ Спинной массаж с двух сторон
- ■ Кран регулятор
- ■ Аэромассаж, 10 шт.
- ■ Хромотерапия
- ■ Турбо
- ■ Турбо при наличии аэромассажа
- ■ Ручки хром
- ■ Ручки белые
- ■ Экран
- ■ Торцевой экран
- ■ Раздвижные шторы
- □ Торцевая штора
- ■ Датчик сухого пуска
- ■ Электронный пульт
- ■ УЗО
- ■ Смеситель врезной однопозиционный CISA
- ■ Смеситель Ниагара 3-х местный
- ■ Смеситель для Trit212 с лейкой 3-х местный
- ■ Смеситель Супергриф комплект 3-х местный
- ■ Смеситель для Trit211 с лейкой 4-х местный
- ■ Подголовник Комфорт (белый, зелёный)
- ■ Подголовник на ножках (белый)
- ■ Подголовник на присосках (бел, сал, синий)
- □ Чаритка
- □ Подшейник
- ■ Подголовник на ножках узкий
- ■ Карниз

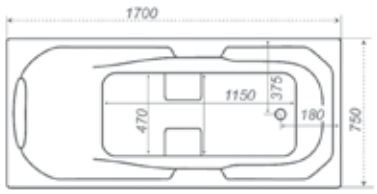

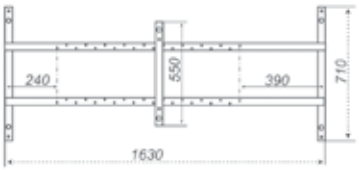

рифление дна

1800×800×645

Цезарь

Гидромассаж Шторки Карниз Подголовник Ручка Подсветка Смеситель

Длина	1800 мм
Ширина	800 мм
Глубина	455 мм
Объем	240 л
Высота ванны	645 мм
Высота экрана	590 мм

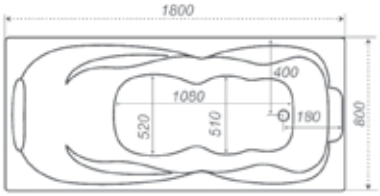

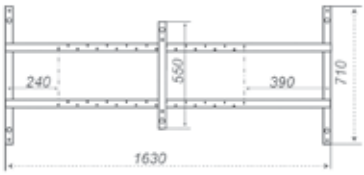

- ■ Гидромассаж, 6 шт.
- ■ Спинной массаж, 6 шт.
- □ Спинной массаж с двух сторон
- ■ Кран регулятор
- ■ Аэромассаж, 10 шт.
- ■ Хромотерапия
- ■ Турбо
- ■ Турбо при наличии аэромассажа
- ■ Ручки хром
- ■ Ручки белые
- ■ Экран
- ■ Торцевой экран
- □ Раздвижные шторы
- □ Торцевая штора
- ■ Датчик сухого пуска
- ■ Электронный пульт
- ■ УЗО
- ■ Смеситель врезной однопозиционный CISA
- ■ Смеситель Ниагара 3-х местный
- ■ Смеситель для Trit212 с лейкой 3-х местный
- ■ Смеситель Супергриф комплект 3-х местный
- ■ Смеситель для Trit211 с лейкой 4-х местный
- □ Подголовник Комфорт (белый, зелёный)
- ■ Подголовник на ножках (белый)
- ■ Подголовник на присосках (бел, сал, синий)
- □ Чаритка
- ■ Подшейник
- ■ Подголовник на ножках узкий
- ■ Карниз

1900×900×645
длина ширина высота

рифление дна

1200
1250
1300
1350
1400
1450
1500
1550
1600
1700
1750
1800
1850
1900
1950
2000
2050

Персей

Гидромассаж Шторки Подголовник Ручка Подсветка Смеситель

Длина	1900 мм
Ширина	900 мм
Глубина	460 мм
Объем	300 л
Высота ванны	645 мм
Высота Экрана	590 мм

- ■ Гидромассаж, 6 шт.
- ■ Спинной массаж, 6 шт.
- □ Спинной массаж с двух сторон
- ■ Кран регулятор
- ■ Аэромассаж, 10 шт.
- ■ Хромотерапия
- ■ Турбо
- ■ Турбо при наличии аэромассажа
- ■ Ручки хром
- ■ Ручки белые
- ■ Экран
- □ Торцевой экран
- □ Раздвижные шторы
- ■ Торцевая штора
- ■ Датчик сухого пуска
- ■ Электронный пульт
- ■ УЗО
- ■ Смеситель врезной однопозиционный CISA
- ■ Смеситель Ниагара 3-х местный
- ■ Смеситель для Trit212 с лейкой 3-х местный
- ■ Смеситель Супергриф комплект 3-х местный
- ■ Смеситель для Trit211 с лейкой 4-х местный
- □ Подголовник Комфорт (белый, зелёный)
- ■ Подголовник на ножках (белый)
- ■ Подголовник на присосках (бел, сал, синий)
- □ Чаритка
- ■ Подшейник
- ■ Подголовник на ножках узкий
- □ Карниз

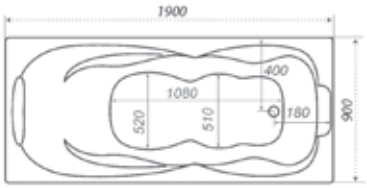

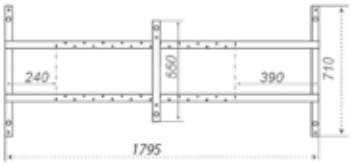

рифление дна

1400×760×600
длина ширина высота

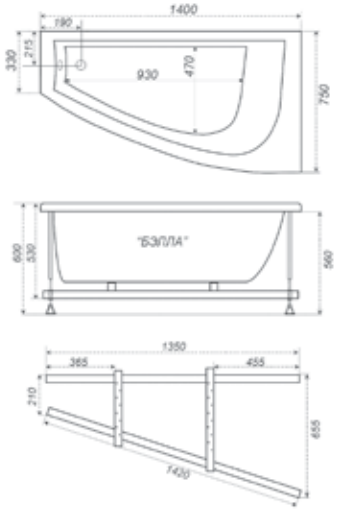

Белла

Длина	1400 мм
Ширина	760 мм
Глубина	440 мм
Объем	170 л
Высота ванны	600 мм
Высота экрана	560 мм

- ■ Гидромассаж, 6 шт.
- ■ Спинной массаж, 4 шт.
- □ Спинной массаж с двух сторон
- ■ Кран регулятор
- ■ Аэромассаж, 10 шт.
- ■ Хромотерапия
- ■ Турбо
- ■ Турбо при наличии аэромассажа
- □ Ручки хром
- □ Ручки белые
- ■ Экран
- ■ Торцевой экран
- □ Раздвижные шторы
- □ Торцевая штора
- ■ Датчик сухого пуска
- ■ Электронный пульт
- ■ УЗО
- ■ Смеситель врезной однопозиционный CISA
- □ Смеситель Ниагара 3-х местный
- □ Смеситель для Trit212 с лейкой 3-х местный
- □ Смеситель Супергриф комплект 3-х местный
- □ Смеситель для Trit211 с лейкой 4-х местный
- □ Подголовник Комфорт (белый, зелёный)
- □ Подголовник на ножках (белый)
- ■ Подголовник на присосках (бел, сал, синий)
- □ Чаритка
- ■ Подшейник
- ■ Подголовник на ножках узкий
- ■ Карниз

1500×960×670

длина ширина высота

рифление дна

1200
1250
1300
1350
1400
1450
1500
1550
1600
1700
1750
1800
1850
1900
1950
2000
2050

Бриз

Гидромассаж Карниз Подголовник Подсветка Смеситель

Длина	1500 мм
Ширина	960 мм
Глубина	475 мм
Объем	300 л
Высота ванны	670 мм
Высота экрана	625 мм

- ■ Гидромассаж, 6 шт.
- ■ Спинной массаж, 4 шт.
- □ Спинной массаж с двух сторон
- ■ Кран регулятор
- ■ Аэромассаж, 10 шт.
- ■ Хромотерапия
- ■ Турбо
- ■ Турбо при наличии аэромассажа
- □ Ручки хром
- □ Ручки белые
- ■ Экран
- ■ Торцевой экран
- □ Раздвижные шторы
- □ Торцевая штора
- ■ Датчик сухого пуска
- ■ Электронный пульт
- ■ УЗО
- ■ Смеситель врезной однопозиционный CISA
- ■ Смеситель Ниагара 3-х местный
- ■ Смеситель для Trit212 с лейкой 3-х местный
- ■ Смеситель Супергриф комплект 3-х местный
- ■ Смеситель для Trit211 с лейкой 4-х местный
- ■ Подголовник Комфорт (белый, зелёный)
- □ Подголовник на ножках (белый)
- □ Подголовник на присосках (бел, сал, синий)
- □ Чаритка
- □ Подшейник
- □ Подголовник на ножках узкий
- ■ Карниз

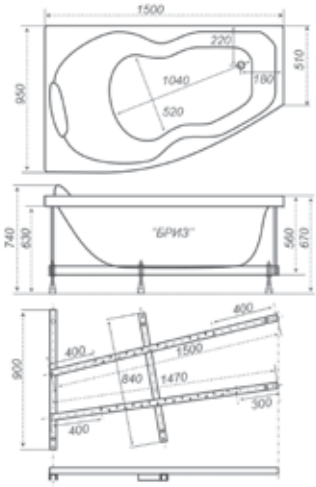

1500×1010×630
длина ширина высота

рифление дна

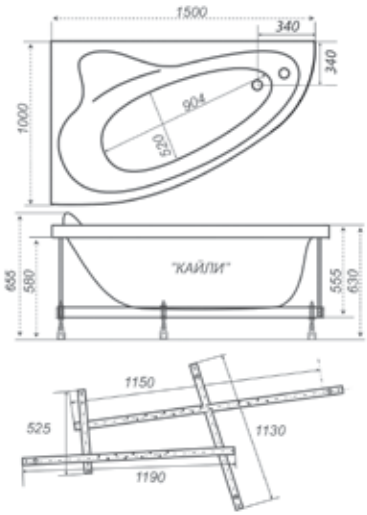

Кайли

Гидромассаж Карниз Подголовник Подсветка Смеситель

Длина	1500 мм
Ширина	1010 мм
Глубина	470 мм
Объем	235 л
Высота ванны	630 мм
Высота экрана	575 мм

- ■ Гидромассаж, 6 шт.
- ■ Спинной массаж, 4 шт.
- □ Спинной массаж с двух сторон
- ■ Кран регулятор
- ■ Аэромассаж, 10 шт.
- ■ Хромотерапия
- ■ Турбо
- ■ Турбо при наличии аэромассажа
- □ Ручки хром
- □ Ручки белые
- ■ Экран
- □ Торцевой экран
- □ Раздвижные шторы
- □ Торцевая штора
- ■ Датчик сухого пуска
- ■ Электронный пульт
- ■ УЗО
- ■ Смеситель врезной однопозиционный CISA
- ■ Смеситель Ниагара 3-х местный
- ■ Смеситель для Trit212 с лейкой 3-х местный
- ■ Смеситель Супергриф комплект 3-х местный
- ■ Смеситель для Trit211 с лейкой 4-х местный
- □ Подголовник Комфорт (белый, зелёный)
- □ Подголовник на ножках (белый)
- ■ Подголовник на присосках (бел, сал, синий)
- □ Чаритка
- □ Подшейник
- ■ Подголовник на ножках узкий
- ■ Карниз

1600×1000×630

рифление дна

Николь

Гидромассаж Карниз Подголовник Подсветка Смеситель

Длина	1600 мм
Ширина	1000 мм
Глубина	480 мм
Объем	253 л
Высота ванны	630 мм
Высота экрана	575 мм

- ■ Гидромассаж, 6 шт.
- ■ Спинной массаж, 4 шт.
- □ Спинной массаж с двух сторон
- ■ Кран регулятор
- ■ Аэромассаж, 10 шт.
- ■ Хромотерапия
- ■ Турбо
- ■ Турбо при наличии аэромассажа
- □ Ручки хром
- □ Ручки белые
- ■ Экран
- □ Торцевой экран
- □ Раздвижные шторы
- □ Торцевая штора
- ■ Датчик сухого пуска
- ■ Электронный пульт
- ■ УЗО
- ■ Смеситель врезной однопозиционный CISA
- ■ Смеситель Ниагара 3-х местный
- ■ Смеситель для Trit212 с лейкой 3-х местный
- ■ Смеситель Супергриф комплект 3-х местный
- ■ Смеситель для Trit211 с лейкой 4-х местный
- □ Подголовник Комфорт (белый, зелёный)
- □ Подголовник на ножках (белый)
- ■ Подголовник на присосках (бел, сал, синий)
- □ Чаритка
- □ Подшейник
- ■ Подголовник на ножках узкий
- ■ Карниз

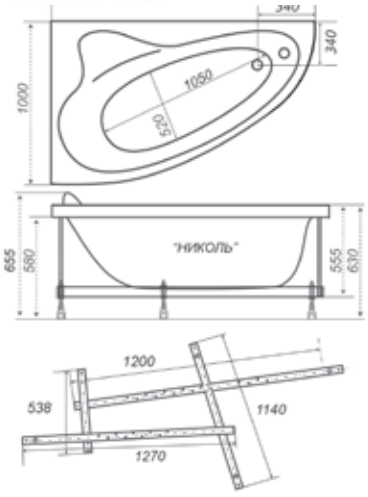

рифление дна

1500×960×670

длина ширина высота

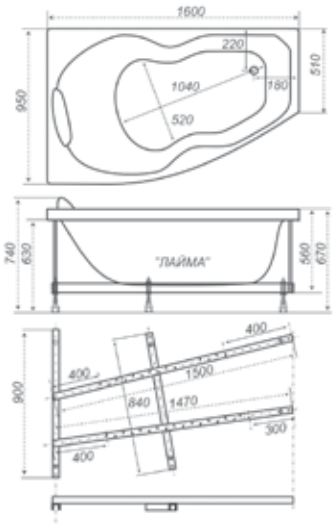

Лайма

Длина	1600 мм
Ширина	950 мм
Глубина	470 мм
Объем	320 л
Высота ванны	670 мм
Высота экрана	625 мм

- ■ Гидромассаж, 6 шт.
- ■ Спинной массаж, 4 шт.
- □ Спинной массаж с двух сторон
- ■ Кран регулятор
- ■ Аэромассаж, 10 шт.
- ■ Хромотерапия
- ■ Турбо
- ■ Турбо при наличии аэромассажа
- □ Ручки хром
- □ Ручки белые
- ■ Экран
- ■ Торцевой экран
- □ Раздвижные шторы
- □ Торцевая штора
- ■ Датчик сухого пуска
- ■ Электронный пульт
- ■ УЗО
- ■ Смеситель врезной однопозиционный CISA
- ■ Смеситель Ниагара 3-х местный
- ■ Смеситель для Trit212 с лейкой 3-х местный
- ■ Смеситель Супергриф комплект 3-х местный
- ■ Смеситель для Trit211 с лейкой 4-х местный
- ■ Подголовник Комфорт (белый, зелёный)
- □ Подголовник на ножках (белый)
- □ Подголовник на присосках (бел, сал, синий)
- □ Чаритка
- □ Подшейник
- □ Подголовник на ножках узкий
- ■ Карниз

1600×1040×605

длина ширина высота

рифление дна

1200
1250
1300
1350
1400
1450
1500
1550
1600
1700
1750
1800
1850
1900
1950
2000
2050

Пеарл-шелл

Гидромассаж Карниз Подголовник Подсветка Смеситель

Длина	1600 мм
Ширина	1040 мм
Глубина	430 мм
Объем	220 л
Высота ванны	605 мм
Высота экрана	550 мм

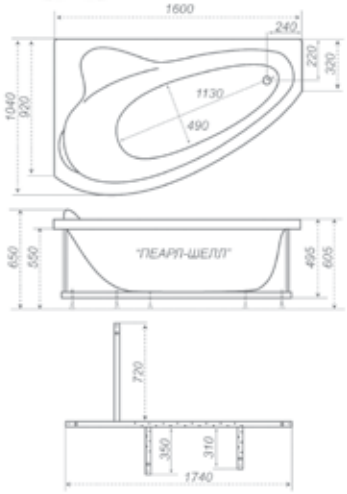

- ■ Гидромассаж, 6 шт.
- ■ Спинной массаж, 6 шт.
- □ Спинной массаж с двух сторон
- ■ Кран регулятор
- ■ Аэромассаж, 12 шт.
- ■ Хромотерапия
- ■ Турбо
- ■ Турбо при наличии аэромассажа
- □ Ручки хром
- □ Ручки белые
- ■ Экран
- □ Торцевой экран
- □ Раздвижные шторы
- □ Торцевая штора
- ■ Датчик сухого пуска
- ■ Электронный пульт
- ■ УЗО
- ■ Смеситель врезной однопозиционный CISA
- ■ Смеситель Ниагара 3-х местный
- ■ Смеситель для Trit212 с лейкой 3-х местный
- ■ Смеситель Супергриф комплект 3-х местный
- ■ Смеситель для Trit211 с лейкой 4-х местный
- □ Подголовник Комфорт (белый, зелёный)
- □ Подголовник на ножках (белый)
- ■ Подголовник на присосках (бел, сал, синий)
- ■ Чаритка
- ■ Подшейник
- □ Подголовник на ножках узкий
- ■ Карниз

рифление дна

1670×960×580
длина ширина высота

Скарлет

Гидромассаж Карниз Подголовник Подсветка Смеситель

Длина	1670 мм
Ширина	960 мм
Глубина	415 мм
Объем	250 л
Высота ванны	580 мм
Высота экрана	525 мм

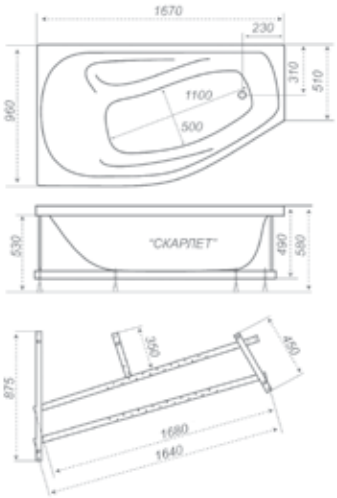

- ■ Гидромассаж, 6 шт.
- ■ Спинной массаж, 4 шт.
- □ Спинной массаж с двух сторон
- ■ Кран регулятор
- ■ Аэромассаж, 10 шт.
- ■ Хромотерапия
- ■ Турбо
- ■ Турбо при наличии аэромассажа
- □ Ручки хром
- □ Ручки белые
- ■ Экран
- ■ Торцевой экран
- □ Раздвижные шторы
- □ Торцевая штора
- ■ Датчик сухого пуска
- ■ Электронный пульт
- ■ УЗО
- ■ Смеситель врезной однопозиционный CISA
- ■ Смеситель Ниагара 3-х местный
- ■ Смеситель для Trit212 с лейкой 3-х местный
- ■ Смеситель Супергриф комплект 3-х местный
- ■ Смеситель для Trit211 с лейкой 4-х местный
- □ Подголовник Комфорт (белый, зелёный)
- □ Подголовник на ножках (белый)
- ■ Подголовник на присосках (бел, сал, синий)
- □ Чаритка
- ■ Подшейник
- □ Подголовник на ножках узкий
- ■ Карниз

1700×960×600
длина ширина высота

рифление дна

1200
1250
1300
1350
1400
1450
1500
1550
1600
1700
1750
1800
1850
1900
1950
2000
2050

Мишель 170

Гидромассаж Карниз Подголовник Подсветка Смеситель

Длина	1700 мм
Ширина	960 мм
Глубина	455 мм
Объем	380 л
Высота ванны	600 мм
Высота экрана	550 мм

- ■ Гидромассаж, 6 шт.
- ■ Спинной массаж, 4 шт.
- □ Спинной массаж с двух сторон
- ■ Кран регулятор
- ■ Аэромассаж, 10 шт.
- ■ Хромотерапия
- ■ Турбо
- ■ Турбо при наличии аэромассажа
- □ Ручки хром
- □ Ручки белые
- ■ Экран
- ■ Торцевой экран
- □ Раздвижные шторы
- □ Торцевая штора
- ■ Датчик сухого пуска
- ■ Электронный пульт
- ■ УЗО
- ■ Смеситель врезной однопозиционный CISA
- ■ Смеситель Ниагара 3-х местный
- ■ Смеситель для Trit212 с лейкой 3-х местный
- ■ Смеситель Супергриф комплект 3-х местный
- ■ Смеситель для Trit211 с лейкой 4-х местный
- ■ Подголовник Комфорт (белый, зелёный)
- □ Подголовник на ножках (белый)
- ■ Подголовник на присосках (бел, сал, синий)
- □ Чаритка
- ■ Подшейник
- □ Подголовник на ножках узкий
- ■ Карниз

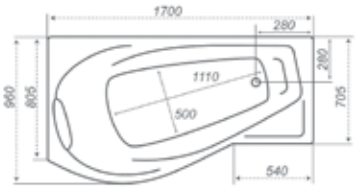

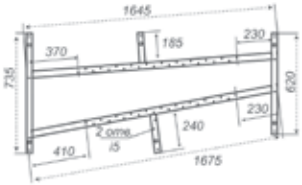

Мишель-180 смотри на странице 72

рифление дна

1700×1000×630
длина ширина высота

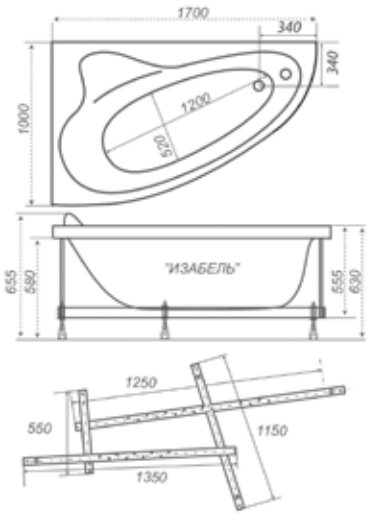

Изабель

Гидромассаж Карниз Подголовник Подсветка Смеситель

Длина	1700 мм
Ширина	1000 мм
Глубина	470 мм
Объем	270 л
Высота ванны	630 мм
Высота экрана	575 мм

- ■ Гидромассаж, 6 шт.
- ■ Спинной массаж, 4 шт.
- □ Спинной массаж с двух сторон
- ■ Кран регулятор
- ■ Аэромассаж, 12 шт.
- ■ Хромотерапия
- ■ Турбо
- ■ Турбо при наличии аэромассажа
- □ Ручки хром
- □ Ручки белые
- ■ Экран
- □ Торцевой экран
- □ Раздвижные шторы
- □ Торцевая штора
- ■ Датчик сухого пуска
- ■ Электронный пульт
- ■ УЗО
- ■ Смеситель врезной однопозиционный CISA
- ■ Смеситель Ниагара 3-х местный
- ■ Смеситель для Trit212 с лейкой 3-х местный
- ■ Смеситель Супергриф комплект 3-х местный
- ■ Смеситель для Trit211 с лейкой 4-х местный
- □ Подголовник Комфорт (белый, зелёный)
- □ Подголовник на ножках (белый)
- ■ Подголовник на присосках (бел, сал, синий)
- □ Чаритка
- □ Подшейник
- ■ Подголовник на ножках узкий
- ■ Карниз

1800×960×600
длина ширина высота

рифление дна

1200
1250
1300
1350
1400
1450
1500
1550
1600
1700
1750
1800
1850
1900
1950
2000
2050

Мишель 180

Гидромассаж Карниз Подголовник Подсветка Смеситель

Длина	1800 мм
Ширина	960 мм
Глубина	475 мм
Объем	395 л
Высота ванны	645 мм
Высота экрана	595 мм

- ■ Гидромассаж, 6 шт.
- ■ Спинной массаж, 4 шт.
- □ Спинной массаж с двух сторон
- ■ Кран регулятор
- ■ Аэромассаж, 10 шт.
- ■ Хромотерапия
- ■ Турбо
- ■ Турбо при наличии аэромассажа
- □ Ручки хром
- □ Ручки белые
- ■ Экран
- ■ Торцевой экран
- □ Раздвижные шторы
- □ Торцевая штора
- ■ Датчик сухого пуска
- ■ Электронный пульт
- ■ УЗО
- ■ Смеситель врезной однопозиционный CISA
- ■ Смеситель Ниагара 3-х местный
- ■ Смеситель для Trit212 с лейкой 3-х местный
- ■ Смеситель Супергриф комплект 3-х местный
- ■ Смеситель для Trit211 с лейкой 4-х местный
- ■ Подголовник Комфорт (белый, зелёный)
- □ Подголовник на ножках (белый)
- ■ Подголовник на присосках (бел, сал, синий)
- □ Чаритка
- ■ Подшейник
- □ Подголовник на ножках узкий
- □ Карниз

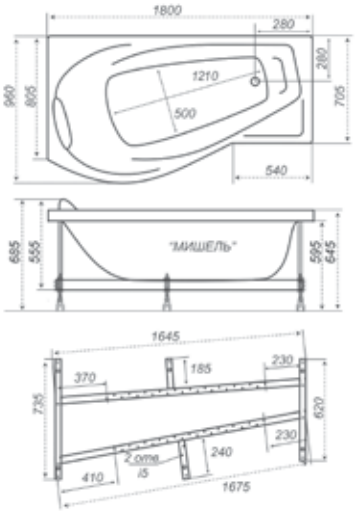

Мишель-180 смотри на странице 70

рифление дна

1250×1250×640
длина ширина высота

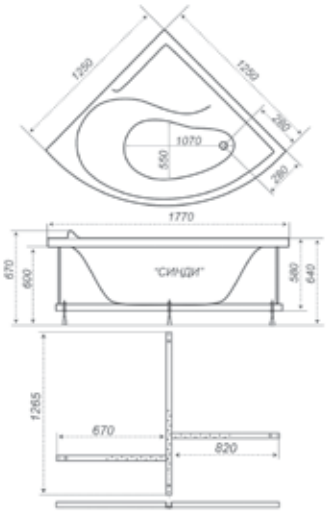

Синди

Гидромассаж Карниз Подголовник Подсветка Смеситель

Длина	1250 мм
Ширина	1250 мм
Глубина	505 мм
Объем	300 л
Высота ванны	640 мм
Высота экрана	600 мм

- ■ Гидромассаж, 6 шт.
- ■ Спинной массаж, 6 шт.
- □ Спинной массаж с двух сторон
- ■ Кран регулятор
- ■ Аэромассаж, 10 шт.
- ■ Хромотерапия
- ■ Турбо
- ■ Турбо при наличии аэромассажа
- □ Ручки хром
- □ Ручки белые
- ■ Экран
- □ Торцевой экран
- □ Раздвижные шторы
- □ Торцевая штора
- ■ Датчик сухого пуска
- ■ Электронный пульт
- ■ УЗО
- ■ Смеситель врезной однопозиционный CISA
- ■ Смеситель Ниагара 3-х местный
- ■ Смеситель для Trit212 с лейкой 3-х местный
- □ Смеситель Супергриф комплект 3-х местный
- ■ Смеситель для Trit211 с лейкой 4-х местный
- ■ Подголовник Комфорт (белый, зелёный)
- ■ Подголовник на ножках (белый)
- ■ Подголовник на присосках (бел, сал, синий)
- ■ Чаритка
- ■ Подшейник
- ■ Подголовник на ножках узкий
- ■ Карниз

1400×1400×640

длина ширина высота

рифление дна

Эрика

Гидромассаж Карниз Подголовник Подсветка Смеситель

Длина	1400 мм
Ширина	1400 мм
Глубина	490 мм
Объем	350 л
Высота ванны	640 мм
Высота экрана	600 мм

- ■ Гидромассаж, 6 шт.
- ■ Спинной массаж, 6 шт.
- □ Спинной массаж с двух сторон
- ■ Кран регулятор
- ■ Аэромассаж, 10 шт.
- ■ Хромотерапия
- ■ Турбо
- ■ Турбо при наличии аэромассажа
- □ Ручки хром
- □ Ручки белые
- □ Экран
- □ Торцевой экран
- □ Раздвижные шторы
- □ Торцевая штора
- ■ Датчик сухого пуска
- ■ Электронный пульт
- ■ УЗО
- ■ Смеситель врезной однопозиционный CISA
- ■ Смеситель Ниагара 3-х местный
- ■ Смеситель для Trit212 с лейкой 3-х местный
- ■ Смеситель Супергриф комплект 3-х местный
- □ Смеситель для Trit211 с лейкой 4-х местный
- □ Подголовник Комфорт (белый, зелёный)
- □ Подголовник на ножках (белый)
- ■ Подголовник на присосках (бел, сал, синий)
- ■ Чаритка
- ■ Подшейник
- □ Подголовник на ножках узкий
- ■ Карниз

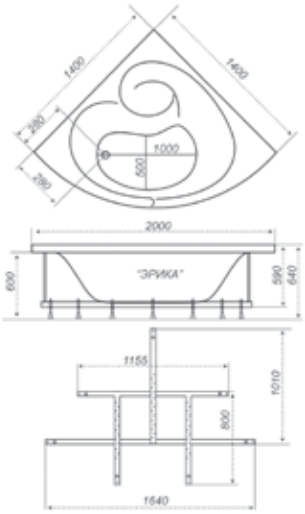

рифление дна

1420×1420×635
длина ширина высота

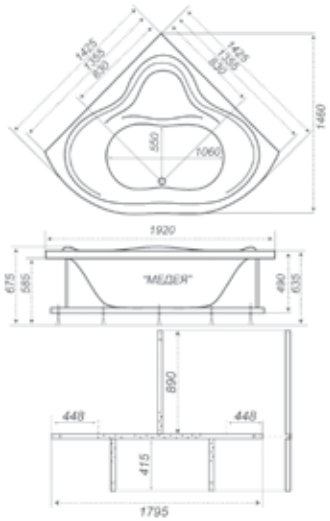

Медея

Гидромассаж Карниз Подголовник Подсветка Смеситель

Длина	1420 мм
Ширина	1420 мм
Глубина	445 мм
Объем	280 л
Высота ванны	635 мм
Высота экрана	585 мм

- ■ Гидромассаж, 6 шт.
- ■ Спинной массаж, 6 шт.
- ■ Спинной массаж с двух сторон, 12 шт.
- ■ Кран регулятор
- ■ Аэромассаж, 12 шт.
- ■ Хромотерапия
- ■ Турбо
- ■ Турбо при наличии аэромассажа
- □ Ручки хром
- □ Ручки белые
- ■ Экран
- □ Торцевой экран
- □ Раздвижные шторы
- □ Торцевая штора
- ■ Датчик сухого пуска
- ■ Электронный пульт
- ■ УЗО
- ■ Смеситель врезной однопозиционный CISA
- ■ Смеситель Ниагара 3-х местный
- ■ Смеситель для Trit212 с лейкой 3-х местный
- ■ Смеситель Супергриф комплект 3-х местный
- ■ Смеситель для Trit211 с лейкой 4-х местный
- □ Подголовник Комфорт (белый, зелёный)
- ■ Подголовник на ножках (белый)
- ■ Подголовник на присосках (бел, сал, синий)
- ■ Чаритка
- ■ Подшейник
- ■ Подголовник на ножках узкий
- ■ Карниз

1500×1500×650

длина ширина высота

рифление дна

1200
1250
1300
1350
1400
1450
1500
1550
1600
1700
1750
1800
1850
1900
1950
2000
2050

Троя

Гидромассаж Карниз Подголовник Подсветка Смеситель

Длина	1500 мм
Ширина	1500 мм
Глубина	480 мм
Объем	310 л
Высота ванны	650 мм
Высота экрана	606 мм

- ■ Гидромассаж, 6 шт.
- ■ Спинной массаж, 6 шт.
- ■ Спинной массаж с двух сторон, 12 шт.
- ■ Кран регулятор
- ■ Аэромассаж, 12 шт.
- ■ Хромотерапия
- ■ Турбо
- ■ Турбо при наличии аэромассажа
- □ Ручки хром
- □ Ручки белые
- ■ Экран
- □ Торцевой экран
- □ Раздвижные шторы
- □ Торцевая штора
- ■ Датчик сухого пуска
- ■ Электронный пульт
- ■ УЗО
- ■ Смеситель врезной однопозиционный CISA
- ■ Смеситель Ниагара 3-х местный
- ■ Смеситель для Trit212 с лейкой 3-х местный
- ■ Смеситель Супергриф комплект 3-х местный
- ■ Смеситель для Trit211 с лейкой 4-х местный
- □ Подголовник Комфорт (белый, зелёный)
- ■ Подголовник на ножках (белый)
- ■ Подголовник на присосках (бел, сал, синий)
- ■ Чаритка
- ■ Подшейник
- ■ Подголовник на ножках узкий
- ■ Карниз

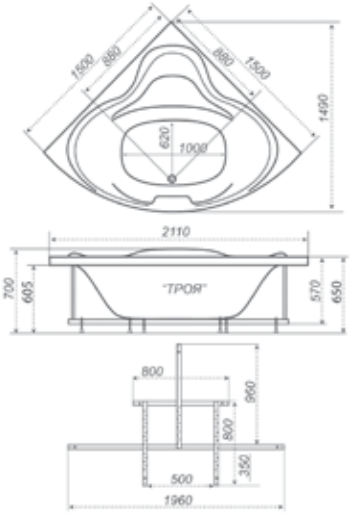

рифление дна

1600×1600×680
длина ширина высота

Сабина

Гидромассаж Карниз Подголовник Подсветка Смеситель

Длина	1600 мм
Ширина	1600 мм
Глубина	515 мм
Объем	500 л
Высота ванны	680 мм
Высота экрана	640 мм

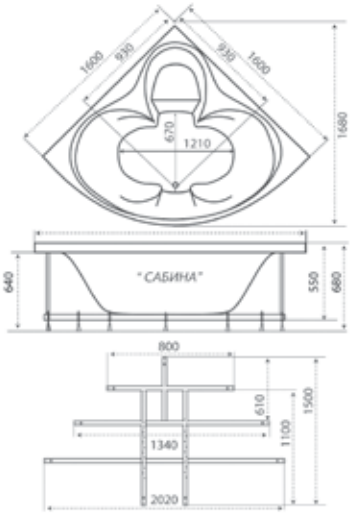

- ■ Гидромассаж, 6 шт.
- ■ Спинной массаж, 6 шт.
- ■ Спинной массаж с двух сторон, 12 шт.
- ■ Кран регулятор
- ■ Аэромассаж, 12 шт.
- ■ Хромотерапия
- ■ Турбо
- ■ Турбо при наличии аэромассажа
- □ Ручки хром
- □ Ручки белые
- ■ Экран
- □ Торцевой экран
- □ Раздвижные шторы
- □ Торцевая штора
- ■ Датчик сухого пуска
- ■ Электронный пульт
- ■ УЗО
- ■ Смеситель врезной однопозиционный CISA
- ■ Смеситель Ниагара 3-х местный
- □ Смеситель для Trit212 с лейкой 3-х местный
- □ Смеситель Супергриф комплект 3-х местный
- □ Смеситель для Trit211 с лейкой 4-х местный
- □ Подголовник Комфорт (белый, зелёный)
- □ Подголовник на ножках (белый)
- ■ Подголовник на присосках (бел, сал, синий)
- □ Чаритка
- ■ Подшейник
- ■ Подголовник на ножках узкий
- ■ Карниз

Ванны «Тритон» могут быть укомплектованы оборудованием для гидромассажа, спинного массажа, аэромассажа. Для сборки гидромассажных ванн применяются комплектующие ведущих мировых производителей.

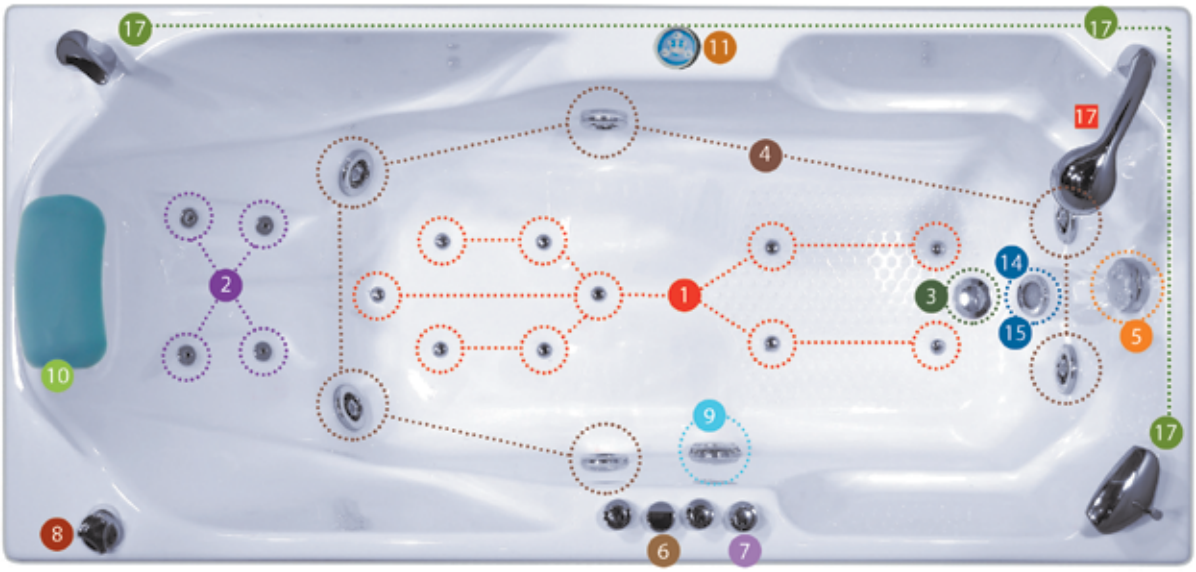

форсунка аэромассажа

форсунка спинного массажа

клапан слива

форсунка гидромассажа

ручка перелива

регулятор воздуха

кнопка включения массажа

кран-переключатель

водозаборник

подголовник "Чаритка" полиуретановый

подголовник на ножках полиуретановый X18A

подголовник "Комфорт" полиуретановый C-12W

подголовник на присосках X12

подшейник на присосках S8

подголовник узкий на ножках полиуретановый

подголовник на присосках F41

электронный пульт

гидромассажная помпа

аэромассажный компрессор

подсветка

хромотерапия

средство для промывки гидромассажных систем

Средство для промывки гидромассажных систем TRITON
Свойства: Средство для удаления жировых отложений и известкового налета в гидромассажных системах ванн. Содержащиеся в средстве дезинфицирующие вещества предотвращают рост бактерий и убивают грибки.

Турбо массаж

Дополнительная подача воздуха в систему гидромассажа из воздушного компрессора.

Электронный пульт

Электронный пульт с защитой от сухого пуска для управления подсветкой, гидро и аэро массажем

Подводная подсветка

Свет несет в себе мощную энергию, стабилизирующую внутренние силы организма.

«УЗО»

Устройство защитного отключения электроэнергии при утечке тока

Хромотерапия

Желтый самый теплый цвет, положительно влияет на психику меланхоличных людей.

Зеленый - цвет покоя и гармонии, восстанавливает нервную систему, придает уверенность в себе, нормализует сон.

Синий дает покой и расслабляет организм.

Красный - экспрессивный цвет для активных людей, заряжает энергией и придает силы.

средство по уходу за ванной

Средство по уходу за акриловыми ваннами, душевыми кабинами, раковинами и другими изделия из пластика, а также хромированными и нержавеющими поверхностями. Удаляет жировые загрязнения, налеты,водный камень, ржавчину. Придает блеск.

Гидромассажное оборудование «Тритон»

Водный массаж /Аэромассаж

Водный массаж

В форсунке происходит захват водой воздуха и вода подается под высоким давлением через форсунки, направленные на отдельные участки тела. Направление форсунок можно изменять вручную. Форсунки, расположенные в спинке ванны, массируют мышцы спины, тем самым, снимая напряжение с мышц шеи. Эффективность спинного массажа, обеспечивает система, состоящая из двух насосов, имеющая автономное управление.

Аэромассаж

При включении аэромассажа, воздух проходит через аэрофорсунки, расположенные на дне ванны. Одновременно тысячи мельчайших пузырьков поднимаются и устремляются к поверхности воды, создавая эффект аэрации, обогащая кожные покровы кислородом и легко массируя тело. Аэромассаж оказывает положительное влияние на лимфатическую систему. Нормализует артериальное давление и обладает тонизирующим действием на нервную систему.

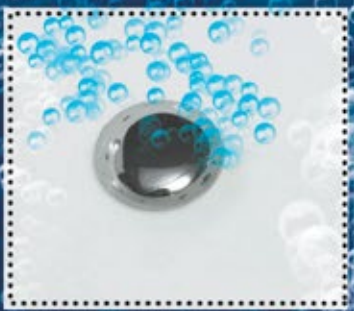

Совмещение водяного и воздушного массажа:
-нормализует кровообращение,
-стимулирует защитную систему организма,
-улучшает снабжение организма кислородом.

Врезные смесители для ванн

смеситель 1 позиция

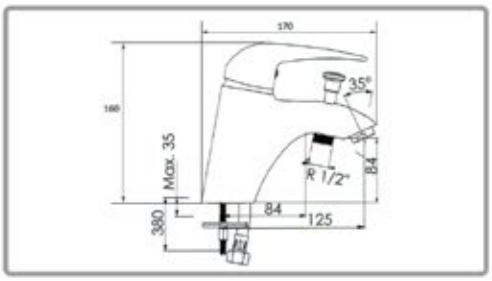

смеситель 3 позиции «Ниагара»

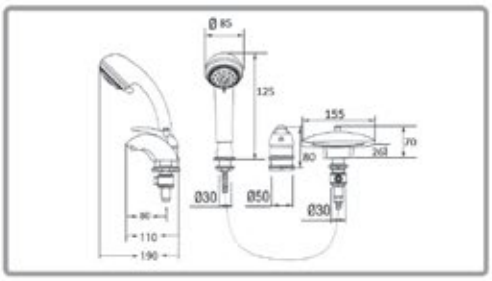

смеситель 3 позиции «Супергриф»

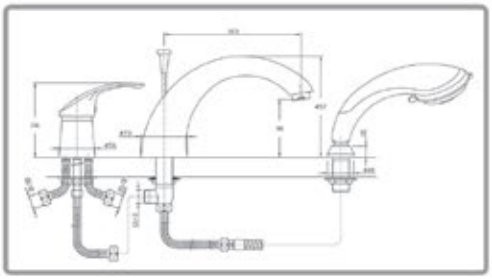

смеситель 3 позиции «Трит212»

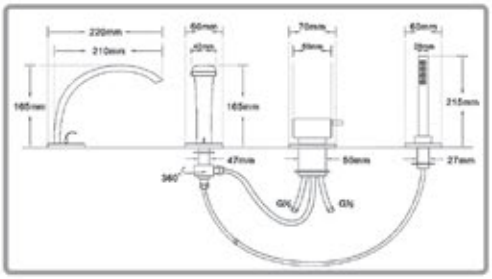

смеситель 4 позиции «Трит211»

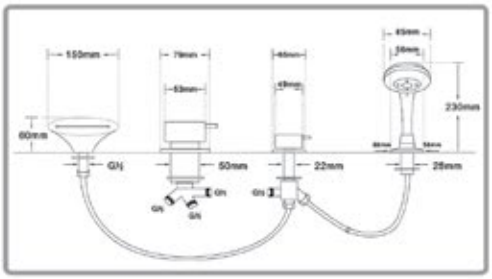

www.3tn.ru