Оглавление:

2 OLIMP
12 OLIMP аксессуары
18 APHRODITE
24 APHRODITE аксессуары
30 ATLANTIS
36 DIAMOND
40 VINTAGE
46 GIUBILEO
50 LIBERTY
58 LEGEND
62 VENEZIA
68 MARGOT
78 ELITE
84 FIRST
90 ATLANTIS-NOSTALGIA
94 NOSTALGIA
100 GOLF
104 LORD
108 RETRO
112 LIRA
116 PRIZMA *Novità*
120 PRIZMA аксессуары
122 FUSION *Novità*
128 AGNES *Novità*
132 NAUTIC *Novità*
136 PORTA *Novità*
140 GLOBO
144 TESORO
148 CASCADO
150 HEAVEN
154 CITY
158 BADEN
162 SIESTA
166 LIVELLO *Novità*
168 FUOCO *Novità*
172 EFFECT *Novità*
176 OVEST *Novità*
178 LEVICO
182 MOLVENO
186 FURORE
188 POSITANO
190 STELLA
194 FLORIAN
196 ROMANO
198 BITONE
200 QUATTRO
204 GRACE
208 LACONICO
214 Гигиенические души и смесители для душа
222 Донные клапаны и сливы-переливы
226 Термостатические смесители
228 Верхние души
230 Articoli Vari
234 Варианты установки смесителя для ванны и душа
236 Смесители для кухни
238 ЗАКАЗНАЯ ПРОГРАММА СМЕСИТЕЛЕЙ
264 Распродажа
264 Технические схемы

collezione di rubinetterie 2019 коллекция смесителей

Смесители CEZARES – премиальное качество, персонализация интерьера, создание настроения.

В наступившем году продолжат свое развитие такие аспекты интерьера, как простота, минимализм, экологически чистые материалы, комфорт и умеренная роскошь.

Новики CEZARES 2019 представлены в современных коллекциях Prizma, Fusion, Agnes, Nautic, Porta, Livello, Fuoco, Effect и Ovest, чей дизайн полностью удовлетворяет требованиям модных направлений в интерьере.

В каталоге CEZARES 2019 появился большой раздел заказных серий смесителей, наряду со знакомымисериями ROYAL PALACE, TIRRENO и JUMP, вошли новинки PRIZMA, FUSION. Помимо традиционного хрома, изделия можно заказать в отделках никель, розовое золото, матовом черном и белом цветах. Серия JUMP предлагает дизайнерские ручки окрашенные ручным способом в ультрамодные цвета. К примеру цвет Cemento Varsione Sabbia –имитация бетона, который прочно занял свое место в дизайне интерьеров.

В классических сериях появилась возможность заказа смесителей с ручками из натурального мрамора, которые идеально подходят к мебели со столешницами из натурального мрамора.
Раздел Articoli Vari дополняют сифоны для раковин, медные сливы-переливы для ванн, донные клапаны с системой «клик-клак» и другие комплектующие дренажных систем. Ассортимент представлен в исполнениях «хром», «бронза» и «золото» для полного соответствия основной коллекции смесителей.

Отдельно следует отметить линейку верхних душей, которые очень востребованы и не теряют своей актуальности. Здесь можно найти круглый, квадратные, ультратонкие и классические формы.

При выборе изделия самое главное – это не забывать, для чего вообще нужны смесители. Они должны не только украшать ванную комнату, но и выполнять свое главное назначение. То есть с их помощью должно происходить максимально быстрое и качественное смешивание горячей и холодной воды. И не стоит оставлять без внимания, что для длительной работы смесителей необходима качественная вода, как минимум без механических примесей. Настоятельно рекомендуем устанавливать фильтры не более 100 мк как для холодной, так и для горячей воды.

Оглавление:

2 OLIMP
12 OLIMP аксессуары
18 APHRODITE
24 APHRODITE аксессуары
30 ATLANTIS
36 DIAMOND
40 VINTAGE
46 GIUBILEO
50 LIBERTY
58 LEGEND
62 VENEZIA
68 MARGOT
78 ELITE
84 FIRST
90 ATLANTIS-NOSTALGIA
94 NOSTALGIA
100 GOLF
104 LORD
108 RETRO
112 LIRA
116 PRIZMA *Novità*
120 PRIZMA аксессуары
122 FUSION *Novità*
128 AGNES *Novità*
132 NAUTIC *Novità*
136 PORTA *Novità*
140 GLOBO
144 TESORO
148 CASCADO
150 HEAVEN
154 CITY
158 BADEN
162 SIESTA
166 LIVELLO *Novità*
168 FUOCO *Novità*
172 EFFECT *Novità*
176 OVEST *Novità*
178 LEVICO
182 MOLVENO
186 FURORE
188 POSITANO
190 STELLA
194 FLORIAN
196 ROMANO
198 BITONE
200 QUATTRO
204 GRACE
208 LACONICO
214 Гигиенические души и смесители для душа
222 Донные клапаны и сливы-переливы
226 Термостатические смесители
228 Верхние души
230 Articoli Vari
234 Варианты установки смесителя для ванны и душа
236 Смесители для кухни
238 ЗАКАЗНАЯ ПРОГРАММА СМЕСИТЕЛЕЙ
264 Распродажа
264 Технические схемы

OLIMP-01(02,03/24)-Sw

OLIMP-01(02,03/24)-O

OLIMP-01(02,03/24)-M

OLIMP-01(02,03/24)-L

серия

Olimp

Смесители и аксессуары

OLIMP-LS2-01

01-Исполнение хром

OLIMP-LS2-2

02 -Исполнение бронза

OLIMP-LS2-03/24

03/24-Исполнение золото 24 карата

COLLEZIONE 2019

Смеситель для раковины с донным клапаном

OLIMP-LS2-01-Sw

Смеситель для раковины на три отверстия, высокий с донным клапаном

OLIMP-BLS2-A-01-Sw

Смеситель для биде с донным клапаном

OLIMP-BS2-01-Sw

Смеситель для биде на три отверстия с донным клапаном

OLIMP-BBS2-01-Sw

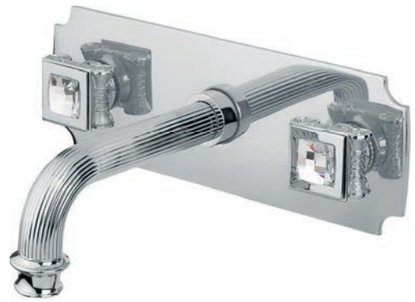

Встраиваемый смеситель

OLIMP-BLS2-01-Sw

Смеситель
для ванны

OLIMP-VD-01-Sw

Смеситель
для душа

OLIMP-DS-01-Sw

Смеситель на борт ванны
с выдвижным душем и переключателем

OLIMP-BVD-01-Sw

Ручной душ со шлангом
150 см и держателем

OLIMP-KD-01

Душевой
гарнитур

OLIMP-SD-01

COLLEZIONE 2019

COLLEZIONE 2019

Смеситель для раковины
с донным клапаном

OLIMP-LS2-01-0

Смеситель для биде
с донным клапаном

OLIMP-BS2-01-0

Смеситель
для ванны

OLIMP-VD-01-0

Смеситель
для душа

OLIMP-DS-01-0

Смеситель для биде на три отверстия
с донным клапаном

OLIMP-BBS2-01-0

Смеситель на борт ванны
с выдвижным душем и переключателем

OLIMP-BVD-01-0

Душевой
гарнитур

OLIMP-SD-01

Смеситель для раковины на три
отверстия, высокий с донным клапаном

OLIMP-BLS2-A-01-0

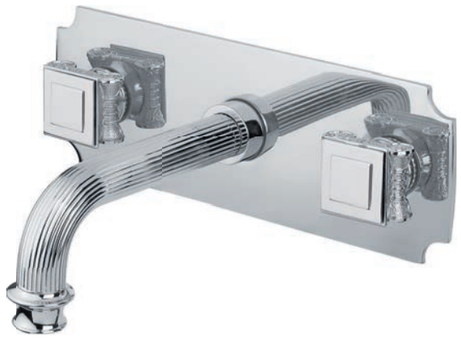

Встраиваемый
смеситель

OLIMP-BLS2-01-0

Ручной душ со шлангом
150 см и держателем

OLIMP-KD-01

COLLEZIONE 2019

Смеситель для раковины
с донным клапаном

OLIMP-LS2-01-M

Смеситель для биде
с донным клапаном

OLIMP-BS2-01-M

Смеситель
для ванны

OLIMP-VD-01-M

Смеситель
для душа

OLIMP-DS-01-M

Смеситель для биде на три отверстия
с донным клапаном

OLIMP-BBS2-01-M

Смеситель на борт ванны
с выдвижным душем и переключателем

OLIMP-BVD-01-M

Душевой
гарнитур

OLIMP-SD-01

Смеситель для раковины на три
отверстия, высокий с донным клапаном

OLIMP-BLS2-A-01-M

Встраиваемый
смеситель

OLIMP-BLS2-01-M

Ручной душ со шлангом
150 см и держателем

OLIMP-KD-01

Смеситель для раковины
однорычажный с донным клапаном

OLIMP-LSM2-01-L

Смеситель для биде однорычажный
с донным клапаном

OLIMP-BSM2-01-L

Встраиваемый
смеситель

OLIMP-BLSM2-01-L

Смеситель на борт ванны однорычажный
с выдвижным душем и переключателем

OLIMP-BVDM-01-L

Смеситель для душа
однорычажный

OLIMP-DM-01-L

Излив для душа с верхним душем, круглое
сечение

CZR-TDD2-01

Ручной душ
со шлангом 150 см

OLIMP-DEF-01

Смеситель
для ванны и душа однорычажный

OLIMP-VM-01-L

Встраиваемый однорычажный
смеситель для душа

OLIMP-DIM2-01-L

Смеситель с гигиеническим
душем однорычажный

OLIMP-DIF-01-L

Встраиваемый однорычажный
смеситель для душа с переключателем

OLIMP-VDIM2-01-L

серия

Olimp

Аксессуары

OLIMP-01-M

01-Исполнение хром

OLIMP-02-M

02-Исполнение бронза

OLIMP-03/24-M

03/24-Исполнение
золото 24 карата

OLIMP-01-SW

01-Исполнение хром,
Swarovski

OLIMP-02-SW

01-Исполнение бронза,
Swarovski

OLIMP-03/24-SW

03/24-Исполнение
золото 24 карата,
Swarovski

COLLEZIONE 2019

Стакан и мыльница
настольные

OLIMP-STT-01-Sw

Стакан и мыльница
настольные

OLIMP-STT-01-M

Стакан и диспенсер для жидкого
мыла настольные

OLIMP-TDT-01-Sw

Стакан и диспенсер для жидкого
мыла настольные

OLIMP-TDT-01-M

Стакан
подвесной

OLIMP-TUM-01-Sw

Стакан
подвесной

OLIMP-TUM-01-M

Полотенцедержатель кольцо

OLIMP-RN-01-Sw

OLIMP-RN-01-M

Держатель щетки подвесной

OLIMP-TB-01-Sw

OLIMP-TB-01-M

Мыльница подвесная

OLIMP-SOD-01-Sw

OLIMP-SOD-01-M

Диспенсер для жидкого мыла подвесной

OLIMP-SOI-01-Sw

OLIMP-SOI-01-M

Держатель для туалетной бумаги

OLIMP-TRH-01-Sw

OLIMP-TRH-01-M

Полотенцедержатель/ бумагодержатель

OLIMP-TH04-01-Sw

OLIMP-TH04-01-M

Крючок

OLIMP-HK-01-Sw

OLIMP-HK-01-M

Двойной крючок

OLIMP-DHK-01

Полотенцедержатель, 400x90 мм

OLIMP-TH05-01-Sw

OLIMP-TH05-01-M

Полотенцедержатель, 590x90 мм

OLIMP-TH06-01-Sw

OLIMP-TH06-01-M

Стойка напольная
с держателем туалетной бумаги,
щёткой для унитаза
и мыльницей

OLIMP-WCS-01-Sw

Стойка напольная с держателем
туалетной бумаги, щёткой
для унитаза, полотенцедержателем
и диспенсером для жидкого мыла

OLIMP-WBD-01-Sw

Стойка напольная
с держателем туалетной бумаги,
щёткой для унитаза
и мыльницей

OLIMP-WCS-01-M

Стойка напольная с держателем
туалетной бумаги, щёткой
для унитаза, полотенцедержателем
и диспенсером для жидкого мыла

OLIMP-WBD-01-M

COLLEZIONE 2019

APHRODITE-01-S1

APHRODITE-01-Sw

APHRODITE-01-O

APHRODITE-01-M

APHRODITE-01-Bi

Смеситель для раковины

APHRODITE-LS2-01-S1

Смеситель на биде

APHRODITE-BS2-01-S1

Эксклюзивные исполнения доступны в заказной программе:

серия

Aphrodite

APHRODITE-LS2-01

01-Исполнение хром

APHRODITE-LS2-2

02 -Исполнение бронза

APHRODITE-LS2-03/24

03/24-Исполнение золото 24 карата

COLLEZIONE 2019

Смеситель на раковину на три отверстия, высокий

APHRODITE-BLS2-A-01-S1

Смеситель для биде на три отверстия

APHRODITE-BBS2-01-S1

Смеситель для ванны и душа

APHRODITE-V-01-S1

Ручной душ со шлангом 150 см и держателем

APHRODITE-KD-01

Напольный смеситель для ванны с ручным душем

APHRODITE-VDP-01-S1

Встраиваемый смеситель для раковины

APHRODITE-BLS2-01-S1

Смеситель для душа

APHRODITE-DS-01-S1

Смеситель на борт ванны на пять отверстий с выдвижным душем

APHRODITE-BVD-01-Bi

Смеситель для раковины однорычажный

APHRODITE-LS2-01-Bi

Смеситель на биде однорычажный

APHRODITE-BS2-01-Bi

Ручной душ
со шлангом 150 см

APHRODITE-DEF-01

Смеситель для ванны и душа однорычажный

APHRODITE-VDM-01-Bi

Смеситель для душа однорычажный

APHRODITE-DM-01-Bi

Смеситель на борт ванны однорычажный
с выдвижным душем и переключателем

APHRODITE-BVDM-01-Bi

Встраиваемый смеситель
однорычажный

APHRODITE-BLSM2-01-Bi

Встраиваемый однорычажный
смеситель для душа

APHRODITE-DIM2-01-Bi

Смеситель для душа однорычажный

APHRODITE-DDM-01-Bi

Встраиваемый однорычажный
смеситель для душа с
переключателем

APHRODITE-VDIM2-01-Bi

Встраиваемый однорычажный
смеситель с гигиеническим душем

APHRODITE-DIF-01-Bi

APHRODITE-01-M

01-Исполнение хром

APHRODITE-02-M

02-Исполнение бронза

APHRODITE-03/24-M

03/24-Исполнение
золото 24 карата

APHRODITE-01-SW

01-Исполнение хром,
Swarovski

APHRODITE-02-SW

01-Исполнение бронза,
Swarovski

APHRODITE-03/24-SW

03/24-Исполнение
золото 24 карата,
Swarovski

серия

Aphrodite Аксессуары

collezione di accessori

Стакан и мыльница настольные

APHRODITE-STT-02

Стакан и диспенсер для жидкого
мыла настольные

APHRODITE-TDT-02

Стакан настольный

APHRODITE-TUM-02

Мыльница
настольная

APHRODITE-SODP-02

Диспенсер для мыла
настольный

APHRODITE-SOIP-02

Контейнер для
ватных дисков

APHRODITE-PC-01-M

Стакан и мыльница подвесные

APHRODITE-STT-02

Стакан и диспенсер подвесные

APHRODITE-TDT-02

Держатель для туалетной бумаги

APHRODITE-TRH-02

Мыльница подвесная для душа

APHRODITE-SODD-01

Стакан подвесной

APHRODITE-TUMS-01-M

Мыльница подвесная

APHRODITE-SODS-01-M

Диспенсер для мыла подвесной

APHRODITE-SOI-01-M

Держатель для туалетной бумаги

APHRODITE-TH04-01-M

Тройной крючок

APHRODITE-THK-01-M

Крючок

APHRODITE-HK2-01-M

Двойной крючок

APHRODITE-DHK2-01

Крючок

APHRODITE-HK1-01-M

Двойной крючок

APHRODITE-DHK1-01-M

Щетка для унитаза, подвесная, хром

APHRODITE-TBS-01-M

Щетка для унитаза, напольная, хром, Swarovski

APHRODITE-TBP-01-Sw

Держатель для туалетной бумаги, вертикальный

APHRODITE-TH042-03/24-Sw

APHRODITE-TH042-01-M

Полотенцедержатель двойной, поворотный

APHRODITE-TD09-02-Sw

Полка для полотенец

APHRODITE-TD08-02

Двойной полотенцедержатель

APHRODITE-TD07-02-M

Полотенцедержатель, 400x90

APHRODITE-TH05-01-M

Полотенцедержатель, 590x90

APHRODITE-TH06-01-M

Корзина, 5л

OLIMP-BSC-01

Корзина, 5л

OLIMP-BSC-03/24

Корзина, 5л

OLIMP-BSC-02

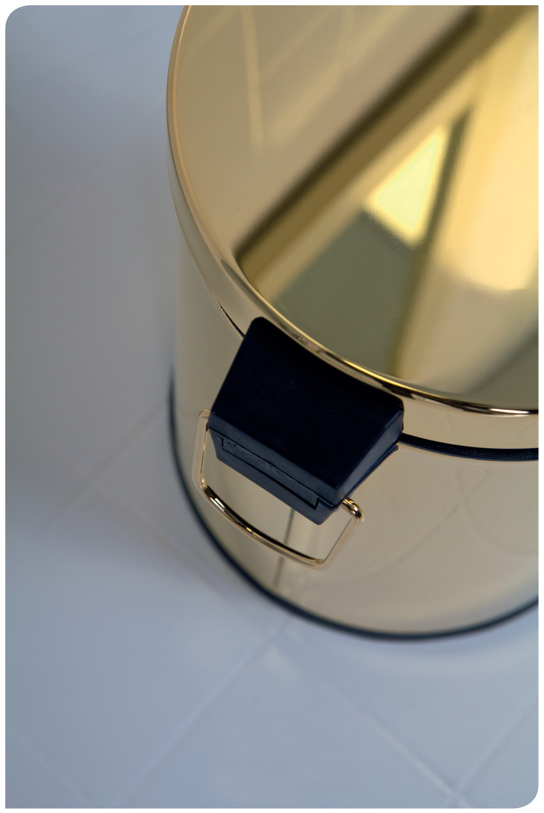

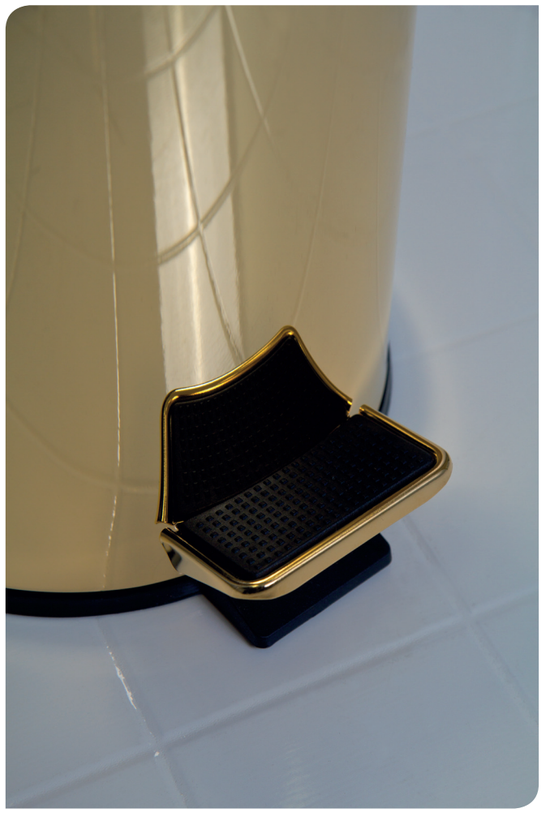

COLLEZIONE 2019

серия

Atlantis

Изящная серия классических смесителей CEZARES ATLANTIS с хрустальными ручками от Swarovski олицетворяет природу чистоты, главную концепцию компании CEZARES. В исполнении хром, бронза или золото 24 карата, они подчеркивают роскошь и богатство оформления ванной комнаты, выражая безупречный вкус хозяина дома. Возможно исполнение в цвете «Красная медь», а также комплектация ручками из натурального мрамора.

ATLANTIS-LS2-A-01-Sw

01-Исполнение хром
ручки Swarovski

ATLANTIS-LS2-A-02-Sw

02-Исполнение бронза
ручки Swarovski

ATLANTIS-LS2-A-03/24-Sw

03/24-Исполнение
золото 24 карата
ручки Swarovski

ручки из натурального мрамора в заказной программе см. стр. 240

оригинальное цветовое исполнение «Красная медь» в заказной программе см. стр. 238

Смеситель для раковины
с донным клапаном

ATLANTIS-LS1-01-Sw

Смеситель для биде
с донным клапаном

ATLANTIS-BS1-01-Sw

Смеситель для раковины
с донным клапаном

ATLANTIS-LS2-01-Sw

Смеситель для раковины, удлиненный,
с донным клапаном

ATLANTIS-LS2-A-03/24-Sw

Смеситель для биде
с донным клапаном

ATLANTIS-BS2-01-Sw

Смеситель для раковины на три отверстия
с донным клапаном

ATLANTIS-BLS2-A-01-Sw

Смеситель для раковины на три отверстия
с донным клапаном

ATLANTIS-BLS2-01-Sw

Смеситель
на борт ванны

ATLANTIS-PBF2-01-Sw

Смеситель для биде на три отверстия
с донным клапаном

ATLANTIS-BBS2-01-Sw

Держатель для душа
с регулируемым
положением

CZR-SOC-01

Ручной душ
со шлангом 150 см

CZR-DEF-01-M

Смеситель
для душа

ATLANTIS-DS-01

Гигиенический душ
с гибким шлангом 120 см и держателем

ATLANTIS-IFS-01

Напольный смеситель
с кронштейном для слива-перелива

ATLANTIS-VDFS2-01-Sw

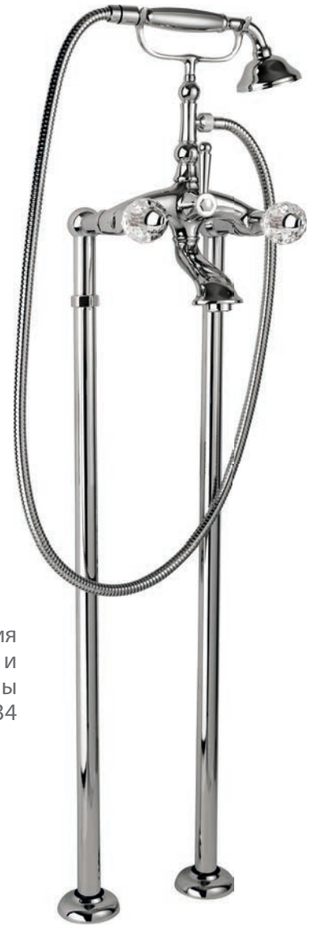

Напольный смеситель

ATLANTIS-VDP-01-Sw

Варианты подключения
смесителя (напольный и
на борт ванны) приведены
на стр. 234

Смеситель для ванны и душа
с поворотным изливом

ATLANTIS-VDF2-01-Sw

Смеситель
для ванны и душа

ATLANTIS-VD-01-Sw

Смеситель на борт ванны
с ручным выдвижным душем

ATLANTIS-BVD-01-Sw

Душевая колонна со смесителем,
верхним и ручным душем

ATLANTIS-CD-01-Sw

COLLEZIONE 2019

серия

Diamond

Воплощенную в хрустале и металле серию смесителей CEZARES DIAMOND отличает особый статус, присущий ограненному бриллианту в шикарной оправе. Предназначение серии CEZARES DIAMOND - подчеркнуть статус владельца дома.

DIAMOND-LS2-01-Sw

01-Исполнение хром
ручки Swarovski

DIAMOND-LS2-02-Sw

02-Исполнение бронза
ручки Swarovski

DIAMOND-LS2-03/24-Sw

03/24-Исполнение
золото 24 карата
ручки Swarovski

DIAMOND-LS2-01-Sw-N

01-Исполнение хром
ручки Swarovski Nero

DIAMOND-LS2-03/24-Sw-N

03/24-Исполнение
золото 24 карата
ручки Swarovski Nero

ручки из натурального
мрамора в заказной
программе см. стр. 240

COLLEZIONE 2019

Смеситель для раковины
с донным клапаном

DIAMOND-LS2-03/24-Sw-N

Смеситель для раковины
с донным клапаном

DIAMOND-LS2-02-Sw

Смеситель для раковины на три отверстия
с донным клапаном

DIAMOND-BLS2-01-Sw

Смеситель для биде
с донным клапаном

DIAMOND-BS2-01-Sw

Встраиваемый однорычажный
смеситель для раковины

DIAMOND-BLS1-01-Sw-N

Смеситель для биде на три отверстия
с донным клапаном

DIAMOND-BBS2-01-Sw

Душевой
гарнитур

DIAMOND-SD-01-Sw

Смеситель
для душа

DIAMOND-DS-01-Sw

Смеситель на борт ванны
с ручным выдвижным душем

DIAMOND-BVD-01-Sw

Ручной душ
со шлангом 150 см

CZR-DEF-01-M

Держатель для душа
с регулируемым положением

CZR-SOC-01

Смеситель
для ванны с ручным душем

DIAMOND-VD-01-Sw

Смеситель для ванны с ручным душем
с поворотным изливом

DIAMOND-VDF-01-Sw

Душевая колонна
со смесителем для ванны,
верхним и ручным душем

DIAMOND-CVD-01-Sw

Душевая колонна со смесителем,
верхним и ручным душем

DIAMOND-CD-01-Sw

Смеситель на борт ванны
с ручным душем

DIAMOND-PBV-03/24-Sw

Варианты подключения
смесителя (напольный и
на борт ванны) приведены
на стр. 234

серия
Vintage

Смесители серии CEZARES VINTAGE, выполненные в стиле «ар-нуво», великолепно впишутся как в классический, так и в современный интерьер ванной комнаты и подчеркнут элегантный дизайн помещения. Возможно цветовое исполнение «Красная медь» и комплектация смесителей ручками из натурального мрамора.

оригинальное цветовое исполнение «Красная медь» в заказной программе см. стр. 238

VINTAGE-LSM1-01-Sw

01-Исполнение хром
ручка Swarovski

VINTAGE-LSM1-02-Sw

02-Исполнение бронза
ручка Swarovski

VINTAGE-LSM1-03/24-Sw

03/24-Исполнение
золото 24 карата
ручка Swarovski

VINTAGE-LSM1-01-Sw-N

01-Исполнение хром
ручка Swarovski Nero

VINTAGE-LSM1-03/24-Sw-N

03/24-Исполнение
золото 24 карата
ручка Swarovski Nero

ручки из натурального мрамора в заказной программе см. стр. 240

Смеситель для раковины однорычажный
с донным клапаном

VINTAGE-LSM1-03/24-Sw-N

Смеситель для биде однорычажный
с донным клапаном

VINTAGE-BSM1-01-Sw

Смеситель для биде однорычажный
с донным клапаном

VINTAGE-BSM2-01-Sw

Смеситель для раковины однорычажный
с донным клапаном

VINTAGE-LSM1-01-Sw-N

Смеситель для раковины однорычажный
с донным клапаном

VINTAGE-LSM1-02-Sw

Смеситель для раковины однорычажный
с донным клапаном

VINTAGE-LSM2-01-Sw

Смеситель для ванны и душа однорычажный

VINTAGE-VM-01-Sw

Варианты подключения смесителя (напольный и на борт ванны) приведены на стр. 234

Смеситель для душа однорычажный

VINTAGE-DM-01-Sw

Ручной душ со шлангом 150 см

CZR-DEF-01-M

Держатель для душа с регулируемым положением

CZR-SOC-01

Смеситель на борт ванны однорычажный с выдвижным душем

VINTAGE-BVDM-01-Sw-N

Встраиваемый однорычажный смеситель для душа

VINTAGE-DIM-01-Sw-N

Встраиваемый однорычажный смеситель для душа с переключателем

VINTAGE-VDIM-01-Sw-N

Душевой гарнитур

VINTAGE-SD-01-Sw

Душевая колонна с верхним
и ручным душем с подводкой из стены

ELITE-CAI-01-M

Душевая колонна с верхним
и ручным душем для подключения
к смесителю через гибкий шланг

ELITE-CAE-01-M

Излив для душа, 30 см,
круглое сечение

CZR-TDA-30-01

Верхний душ с антикальциевыми
силиконовыми вставками, 20 см

CZR-SP9-20-01

Встраиваемый
термостатический смеситель
на 2 выхода, с девиатором

VINTAGE-VDIM2-T-01-Sw

Душевая колонна
с термостатическим смесителем,
верхним и ручным душем

VINTAGE-CD-T-01-Sw

Смеситель термостатический на один выход,
верхнее подключение

VINTAGE-D-T-01-Sw

серия

Giubileo

GIUBILEO-LSM-01

01-Исполнение хром

GIUBILEO-LSM-02

02-Исполнение бронза

GIUBILEO-LSM-03/24

03/24-Исполнение
золото 24 карата

оригинальные
цветовые исполнения
в заказной программе
см. стр. 238

Смеситель для раковины
с донным клапаном

GIUBILEO-LSM-03/24

Смеситель для биде
с донным клапаном

GIUBILEO-BSM-03/24

Встраиваемый однорычажный
смеситель для душа

GIUBILEO-DIM-03/24

Встраиваемый однорычажный смеситель
для душа с переключателем

GIUBILEO-VDIM-01

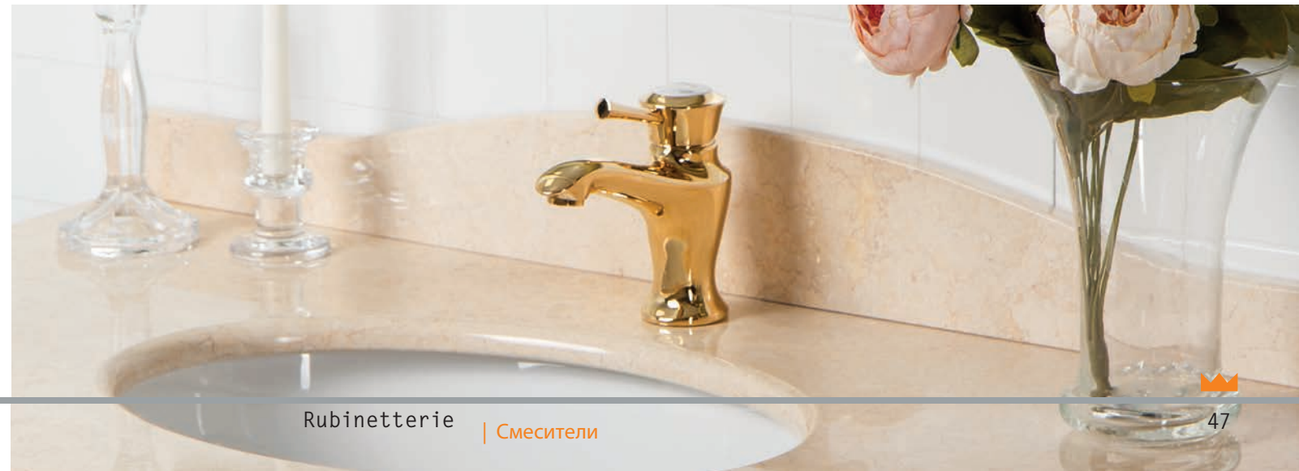

Смеситель
для душа однорычажный

GIUBILEO-DM-03/24

Смеситель
для ванны и душа однорычажный

GIUBILEO-VM-03/24

Смеситель для ванны с поворотным изливом
и ручным душем

GIUBILEO-VDFM2-03/24

Варианты подключения
смесителя (напольный
и на борт ванны)
приведены на стр. 234

Держатель для душа
с регулируемым
положением

CZR-SOC-03/24

Ручной душ
со шлангом 150 мм

CZR-DEF-03/24

Душевая колонна со смесителем,
верхним и ручным душем

GIUBILEO-CD-01

серия Liberty

COLLEZIONE 2019

Смеситель
для раковины однорычажный*

LIBERTY-F-LS-01-WO

Смеситель для биде
однорычажный*

LIBERTY-F-BS-01-WO

Смеситель для накладных
раковин*

LIBERTY-F-LC-01-WO

Смеситель на раковину
на три отверстия*

LIBERTY-F-BLS-01-WO

Излив
для ванны

LIBERTY-F-SC-01

Встраиваемый смеситель
на раковину*

LIBERTY-F-BLI-01-WO

* Донный клапан приобретается отдельно

Смеситель
для душа

LIBERTY-F-D-01

Смеситель
для ванны и душа

LIBERTY-F-VD-01

Встраиваемый
смеситель

LIBERTY-F-DIM-01

Смеситель на борт ванны
с ручным выдвижным душем

LIBERTY-F-BVD4-01

Встраиваемый
двухпозиционный
смеситель

LIBERTY-F-VDIM-01

Встраиваемый смеситель
с 3-х позиционным переключателем

LIBERTY-F-VDIM3-01

Термостатический встраиваемый смеситель
с 3-х позиционным переключателем

LIBERTY-F-VDIM3-T-01

Душевая
штанга

LIBERTY-F-SDC2-01

Душевой
гарнитур

LIBERTY-F-SD-01

collezione di rubinetterie

Напольный смеситель для ванны
с ручным душем

LIBERTY-F-VDP-01

COLLEZIONE 2019

Излив для душа,
круглое сечение

CZR-F-TDA6-01

Верхний
душ

CZR-F-SP11-01

Держатель
ручного душа

CZR-F-S04-01

Душевой шланг,
длина 1,5 м

CZR-FD3-01

Ручной душ со шлангом
и держателем

LIBERTY-F-KD-01

Душевая колонна со смесителем
для верхнего и ручного душа

LIBERTY-F-CD-01

Душевая колонна с термостатическим
смесителем, с ручным и верхним душем

LIBERTY-F-CD-T-01

серия

Legend

LEGEND-LSM2-01

01-Исполнение хром

LEGEND-LSM2-02

02-Исполнение бронза

LEGEND-LSM2-03/24

03/24-Исполнение
золото 24 карата

Смеситель для раковины
однорычажный с донным клапаном

LEGEND-LSM2-01

Смеситель для раковины однорычажный,
высокий, с донным клапаном

LEGEND-LSM2-A-01

Смеситель для биде однорычажный
с донным клапаном

LEGEND-BSM2-01

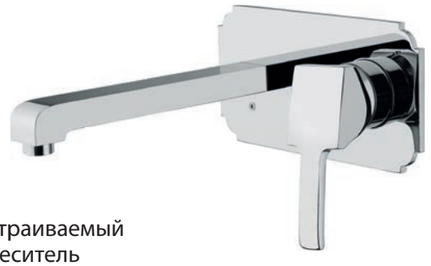

Встраиваемый
смеситель

LEGEND-BLS2-01

Смеситель на борт ванны однорычажный
с выдвижным душем и переключателем

LEGEND-BVDM-01

Смеситель на борт ванны однорычажный без
излива с выдвижным душем и переключателем

LEGEND-BDM-01

COLLEZIONE 2019

Смеситель для душа
однорычажный

LEGEND-DM-01

Ручной душ со шлангом 150 см
и держателем

LEGEND-KD-01

Смеситель для ванны и душа
однорычажный

LEGEND-VM-01

Встраиваемый
смеситель

LEGEND-DIM-01

Встраиваемый однорычажный смеситель
для душа с переключателем

LEGEND-VDIM-01

Излив для душа с верхним душем,
круглое сечение

CZR-TDD1-01

Душевой
гарнитур

LEGEND-SD-01

VENEZIA-BSM1-01-Bi

01-Исполнение хром
ручка белая

VENEZIA-BSM1-02-Bi

02-Исполнение бронза
ручка белая

VENEZIA-BSM1-03/24-Bi

03/24-Исполнение
золото 24 карата
ручка белая

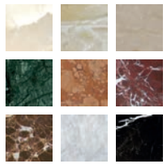

ручки из натурального мрамора в заказной программе см. стр. 240

оригинальные цветовые исполнения в заказной программе см. стр. 238

серия

Venezia

Венеция – один из красивейших городов Европы, недаром ее называют «Королевой Адриатики». Серия смесителей CEZARES VENEZIA оригинальна по своему дизайну и стилю и станет изысканным украшением ванной комнаты, подчеркивая неповторимый шарм роскоши всего интерьера. Возможна комплектация смесителей ручками из натурального мрамора

Смеситель для раковины однорычажный
с донным клапаном

VENEZIA-LSM1-02-Bi

Смеситель для биде однорычажный
с донным клапаном

VENEZIA-BSM1-01-Bi

Смеситель для раковины однорычажный,
удлиненный, с донным клапаном

VENEZIA-LSM1-A-03/24-Bi

Смеситель для раковины однорычажный,
удлиненный, с донным клапаном

VENEZIA-LSM2-A-01-Bi

Смеситель для раковины однорычажный
с донным клапаном

VENEZIA-LSM2-01-Bi

COLLEZIONE 2019

Душевая колонна со смесителем, верхним и ручным душем

VENEZIA-CD-01-Bi

Встраиваемый однорычажный смеситель для раковины

VENEZIA-BLS1-01-Bi

Смеситель для душа однорычажный

VENEZIA-DM-01-Bi

Встраиваемый однорычажный смеситель для душа с переключателем

VENEZIA-VDIM-01-Bi

Встраиваемый однорычажный смеситель для душа

VENEZIA-DIM-01-Bi

Напольный смеситель для ванны с ручным душем

Варианты подключения смесителя (напольный и на борт ванны) приведены на стр. 234

VENEZIA-VDP2-01

Смеситель для ванны с ручным душем однорычажный

VENEZIA-VDM-01-Bi

Смеситель для ванны с ручным душем однорычажный с поворотным изливом

VENEZIA-VDFM2-01-Bi

Душевая колонна с ручным
и верхним душем для подключения
к смесителю через гибкий шланг

ELITE-CAE-01-M

Душевая колонна с ручным и верхним
душем с подводкой из стены

ELITE-CAI-01-M

Излив для душа, 30 см,
круглое сечение

CZR-TDA-30-01

Верхний душ с антикальциевыми
силиконовыми вставками, 20 см

CZR-SP9-20-01

Встраиваемый
термостатический смеситель
на 2 выхода, с девиатором

VENEZIA-VDIM2-T-01-Bi

Душевая колонна
с термостатическим смесителем,
верхним и ручным душем

VENEZIA-CD-T-01-Bi

Смеситель термостатический на один выход,
верхнее подключение

VENEZIA-D-T-01-Bi

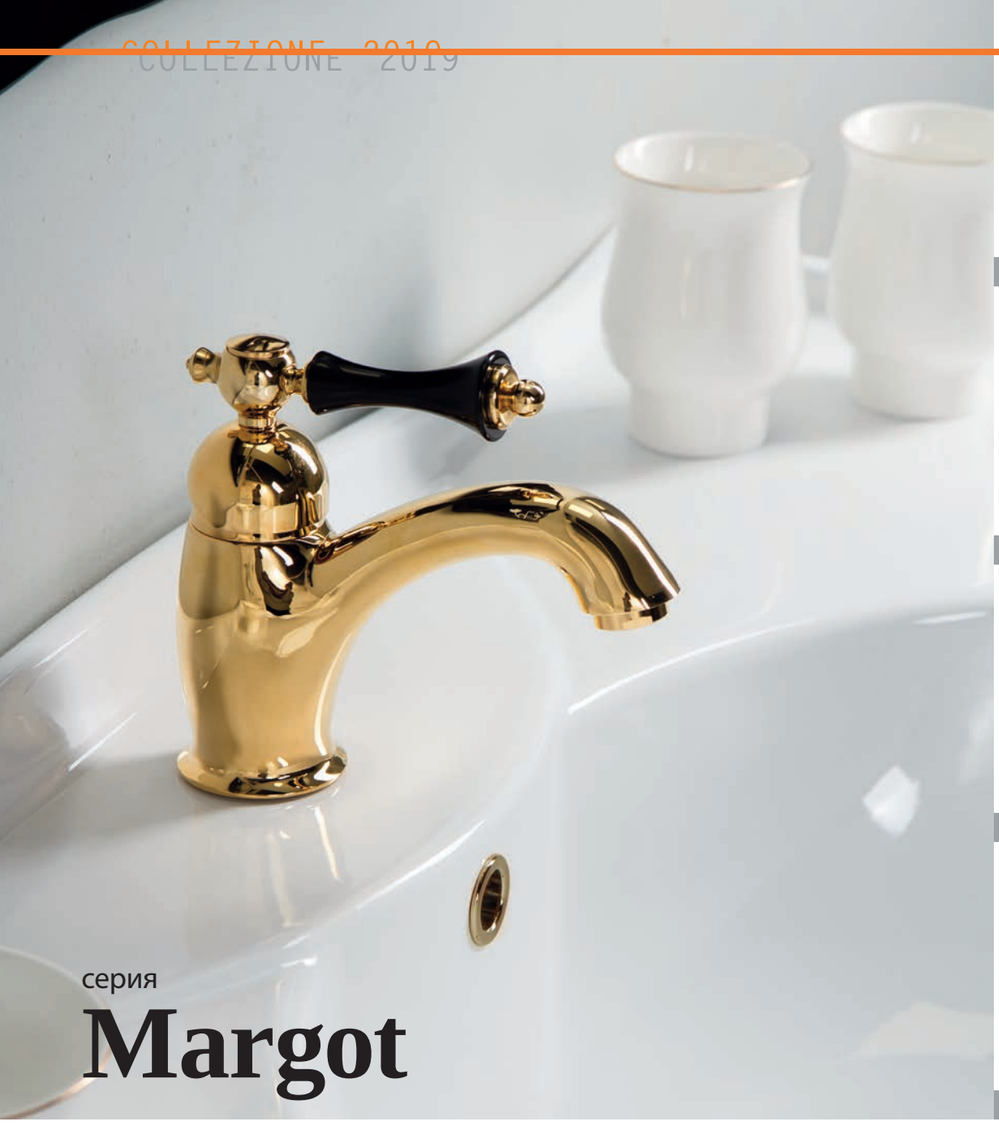

серия

Margot

MARGOT-LSM1-01-Bi

01-Исполнение хром
ручка белая

MARGOT-LSM1-02-Bi

02-Исполнение бронза
ручка белая

MARGOT-LSM1-03/24-N

03/24-Исполнение
золото 24 карата
ручка Nero

MARGOT-LSM1-01-M

01-Исполнение хром
ручка металл

MARGOT-LSM1-01-BI/A

01-Исполнение хром
ручка белая/металл

MARGOT-LSM1-02-BI/A

02-Исполнение бронза
ручка белая/металл

MARGOT-LSM1-03/24-BI/A

03/24-Исполнение золото
24 карата
ручка белая/металл

MARGOT-LSM1-02-M

02-Исполнение бронза
ручка металл

оригинальные
цветовые исполнения
в заказной программе
см. стр. 238

MARGOT-LSM1-BLC

BLC-Исполнение
белый глянцевый/хром

MARGOT-LSM1-03/24-M

03/24-Исполнение
золото 24 карата
ручка металл

Смеситель для раковины однорычажный,
удлиненный, с донным клапаном

MARGOT-LSM1-A-01-Bi

Смеситель для раковины однорычажный
с донным клапаном

MARGOT-LSM1-03/24-N

Смеситель для биде однорычажный
с донным клапаном

MARGOT-BSM1-01-M

Смеситель для биде однорычажный
с донным клапаном

MARGOT-BSM2-01-Bi

Встраиваемый однорычажный
смеситель для раковины

MARGOT-BLS1-01-Bi

Смеситель для раковины однорычажный
с донным клапаном

MARGOT-LSM2-02-Bi

Смеситель для ванны и душа однорычажный

MARGOT-VM-01-Bi

Встраиваемый двухпозиционный смеситель

MARGOT-VDIM-01-Bi

Смеситель для душа однорычажный

MARGOT-DM-01-Bi

Встраиваемый смеситель

MARGOT-DIM-01-Bi

Ручной душ со шлангом 150 см

CZR-DEF-01-M(Bi)

Штуцер с держателем

CZR-AI4-01

Держатель для душа с регулируемым положением

CZR-SOC-01

Гигиенический душ с гибким шлангом 120 см и держателем

MARGOT-IFS-01

Смеситель для ванны с ручным душем однорычажный

MARGOT-VDM-01-Bi

Смеситель для ванны с ручным душем однорычажный с поворотным изливом

MARGOT-VDFM2-01-Bi

Варианты подключения смесителя (напольный и на борт ванны) приведены на стр. 234

Напольный смеситель с ручным душем с кронштейном для слива-перелива

MARGOT-VDPS2-01-Bi

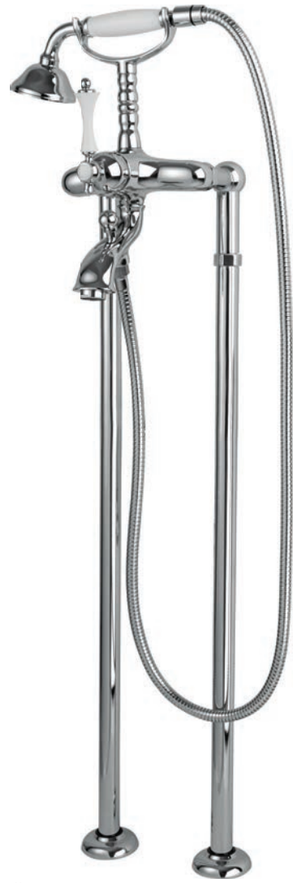

Напольный смеситель с ручным душем

MARGOT-VDP-01-Bi

COLLEZIONE 2019

Душевая колонна с ручным и верхним душем с подводкой из стены

ELITE-CAI-01-M

Душевая колонна с ручным и верхним душем для подключения к смесителю через гибкий шланг

ELITE-CAE-01-M

Излив для душа, 30 см, круглое сечение

CZR-TDA-30-01

Верхний душ с антикальциевыми силиконовыми вставками, 20 см

CZR-SP9-20-01

Встраиваемый термостатический смеситель на 2 выхода, с девиатором

MARGOT-VDIM2-T-01-Bi

Душевая колонна с термостатическим смесителем, верхним и ручным душем

MARGOT-CD-T-01-Bi

Смеситель термостатический на один выход, верхнее подключение

MARGOT-D-T-01-Bi

COLLEZIONE 2019

Смеситель для раковины
с донным клапаном

MARGOT-LSM1-BLC

Смеситель для биде
с донным клапаном

MARGOT-BSM1-BLC

Смеситель для ванны
с ручным душем

MARGOT-VDM-BLC

Смеситель для ванны с ручным душем
с поворотным изливом

MARGOT-VDFM2-BLC

Варианты подключения
смесителя (напольный
и на борт ванны)
приведены на стр. 234

Напольный смеситель для ванны
с ручным душем

MARGOT-VDMP-BLC

Душевая колонна со смесителем,
верхним и ручным душем

MARGOT-CD-01-Bi

Душевая колонна со смесителем
с поворотным изливом,
верхним и ручным душем

MARGOT-CVDF-01-Bi

Душевая колонна со смесителем, с фиксированным держателем ручного душа, без ручного и верхнего душа

MARGOT-C-BLC

душевая колонна + верхний душ + ручной душ

COLLEZIONE 2019

Душевая колонна со смесителем для ванны с изливом, с фиксированным держателем ручного душа, без ручного и верхнего душа

MARGOT-CVF-BLC

душевая колонна + верхний душ + ручной душ

ОБРАТИТЕ ВНИМАНИЕ!

При заказе изделия не забывайте указывать артикул верхнего душа и ручного душа

серия

Elite

оригинальное
цветовое исполнение
«Красная медь»
в заказной программе
см. стр. 238

ELITE-LSM1-01-Bi

01-Исполнение хром
ручка белая

ELITE-LSM1-02-Bi

02-Исполнение бронза
ручка белая

ELITE-LSM1-03/24-Bi

03/24-Исполнение
золото 24 карата
ручка белая

ELITE-LSM1-01-M

01-Исполнение хром
ручка металл

ELITE-LSM1-02-M

02-Исполнение бронза
ручка металл

ELITE-LSM1-03/24-M

03/24-Исполнение
золото 24 карата
ручка металл

ELITE-LSM1-02(03/24)-Nc

02 (03/24))-Исполнение
бронза (золото
24 карата) ручка Noce

COLLEZIONE 2019

Смеситель для раковины однорычажный
с донным клапаном

ELITE-LSM1-03/24-M

Смеситель для раковины однорычажный
с донным клапаном

ELITE-LSM1-02-Nc

Смеситель для биде однорычажный
с донным клапаном

ELITE-BSM1-01-Bi

Смеситель для биде однорычажный
с донным клапаном

ELITE-BSM2-01-Bi

Встраиваемый однорычажный
смеситель для раковины

ELITE-BLS1-01-Bi

Смеситель для раковины однорычажный
с донным клапаном

ELITE-LSM2-01-Bi

Смеситель на борт ванны однорычажный
с выдвижным душем

ELITE-BVDM-01-Bi

Смеситель для душа
однорычажный

ELITE-DM-01-Bi

Смеситель для ванны и душа
однорычажный

ELITE-VM-01-Bi

Встраиваемый однорычажный
смеситель для душа с переключателем

ELITE-VDIM-01-Bi

Встраиваемый
смеситель

ELITE-DIM-01-Bi

Ручной душ
со шлангом 150 см

CZR-DEF-01-Bi(M)

Держатель для душа
с регулируемым положением

CZR-SOC-01

Душевой
гарнитур

ELITE-SD-01-Bi

Варианты
подключения
смесителя
(напольный и
на борт ванны)
приведены
на стр. 234

Напольный смеситель
с ручным душем

ELITE-VDP-01-Bi

Душевая колонна с верхним
и ручным душем с подводкой из стены

ELITE-CAI-01-Bi

Душевая колонна с верхним
и ручным душем для подключения
к смесителю через гибкий шланг

ELITE-CAE-01-Bi

Излив для душа, 30 см,
круглое сечение

CZR-TDA-30-01

Верхний душ с антикальциевыми
силиконовыми вставками, 20 см

CZR-SP9-20-01

Встраиваемый
термостатический смеситель
на 2 выхода, с девиатором

ELITE-VDIM2-T-02-Bi

Душевая колонна
с термостатическим смесителем,
верхним и ручным душем

ELITE-CD-T-01-Bi

Смеситель термостатический на один выход,
верхнее подключение

ELITE-D-T-01-Bi

серия
First

оригинальные цветовые исполнения в заказной программе см. стр. 238

FIRST-LS2-01-Bi

01-Исполнение хром
ручки белые

FIRST-LS2-02-Bi

02-Исполнение бронза
ручки белые

FIRST-LS2-03/24-Bi

03/24-Исполнение
золото 24 карата
ручки белые

FIRST-LS2-01-M

01-Исполнение хром
ручки металл

FIRST-LS2-02-M

02-Исполнение бронза
ручки металл

FIRST-LS2-03/24-M

03/24-Исполнение
золото 24 карата
ручки металл

FIRST-LS2-BLC

BLC-Исполнение
белый глянцевый/
хром

FIRST-LS2-02(03/24)-Nc

02 (03/24)-Исполнение
бронза (золото
24 карата) ручки Noce

Смеситель для раковины
с донным клапаном

FIRST-LS2-01-Bi

Смеситель для раковины
с донным клапаном

FIRST-LS2-02-Nc

Смеситель для биде на три отверстия
с донным клапаном

FIRST-BBS2-01-Bi

Смеситель для биде
с донным клапаном

FIRST-BS2-01-Bi

Встраиваемый смеситель для раковины
на три отверстия

FIRST-BLS1-01-Bi

Смеситель для раковины
на три отверстия с донным клапаном

FIRST-BLS2-01-Bi

Душевой
гарнитур

FIRST-SD-01-Bi

Ручной душ
со шлангом 150 см

CZR-DEF-01-Bi(M)

Держатель для душа
с регулируемым положением

CZR-SOC-01

Смеситель
для душа

FIRST-DS-01-Bi

Штуцер
с держателем

CZR-AI4-01

Гигиенический душ
с гибким шлангом 120 см

CZR-IF-01

Смеситель для ванны
с ручным душем

FIRST-VD-01-Bi

Варианты подключения смесителя
(напольный и на борт ванны)
приведены на стр. 234

Напольный смеситель для ванны
с ручным душем

FIRST-VDP-01-Bi

Смеситель для ванны с ручным душем
с поворотным изливом

FIRST-VDF-01-Sw

Душевая колонна
со смесителем для ванны,
верхним и ручным душем

FIRST-CVD-01-Bi

Смеситель на борт ванны
с ручным выдвижным душем

FIRST-BVD-01-Bi

Душевая колонна со смесителем,
верхним и ручным душем

FIRST-CD-01-Bi

Смеситель для раковины
с донным клапаном

FIRST-LS2-BLC

Смеситель для ванны
с ручным душем

FIRST-VD-BLC

Смеситель для ванны с ручным душем
с поворотным изливом

FIRST-VDF-BLC

Смеситель для биде
с донным клапаном

FIRST-BS2-BLC

Варианты
подключения
смесителя
(напольный и на
борт ванны)
приведены на
стр. 234

Напольный смеситель
для ванны
с ручным душем

FIRST-VDFP-BLC

Душевая колонна
с ручным
и верхним душем

CZR-CA-BLC

Душевая колонна
со смесителем,
верхним и ручным
душем

FIRST-CVD-BLC

Душевая колонна со смесителем
с поворотным изливом,
верхним и ручным душем

FIRST-CVDF-BLC

ATLANTIS-NOSTALGIA-LS2-A-01

01-Исполнение хром

ATLANTIS-NOSTALGIA-LS2-A-02

02-Исполнение бронза

ATLANTIS-NOSTALGIA-LS2-A-03/24

03/24-Исполнение
золото 24 карата

оригинальное
цветовое исполнение
«Красная медь» в
заказной программе
см. стр. 238

серия

Atlantis-Nostalgia

Английский стиль в исполнении итальянских мастеров придает ностальгический дух интерьеру ванной комнаты, напоминая о классических традициях дизайна «золотого» XIX века.

COLLEZIONE 2019

Смеситель для раковины
с донным клапаном

ATLANTIS-NOSTALGIA-LS2-02

Смеситель для биде
с донным клапаном

ATLANTIS-NOSTALGIA-BS2-02

Смеситель для раковины, удлиненный,
с донным клапаном

ATLANTIS-NOSTALGIA-LS2-A-02

Смеситель для раковины на три отверстия,
удлиненный с донным клапаном

ATLANTIS-NOSTALGIA-BLS2-A-02

Смеситель для раковины на три отверстия
с донным клапаном,

ATLANTIS-NOSTALGIA-BLS2-02

Смеситель для биде на три отверстия
с донным клапаном

ATLANTIS-NOSTALGIA-BBS2-02

Смеситель
для ванны и душа

ATLANTIS-NOSTALGIA-VD-02

Смеситель на борт ванны
с ручным выдвижным душем

ATLANTIS-NOSTALGIA-BVD-02

Смеситель
для душа

ATLANTIS-NOSTALGIA-DS-03/24

Ручной душ
со шлангом 150 см

CZR-DEF-03/24-M

Держатель для душа
с регулируемым положением

CZR-SOC-03/24

Штуцер
с держателем

CZR-AI4-03/24

Гигиенический душ
с гибким шлангом 120 см и держателем

ATLANTIS-IFS-03/24

Смеситель для ванны и душа
с поворотным изливом

ATLANTIS-NOSTALGIA-VDF2-03/24

Смеситель
на борт ванны

ATLANTIS-NOSTALGIA-PBV-03/24

Напольный смеситель
с кронштейном для слива-перелива

ATLANTIS-NOSTALGIA-VDPS2-03/24

Варианты подключения
смесителя (напольный и
на борт ванны) приведены
на стр. 234

Напольный
смеситель

ATLANTIS-NOSTALGIA-VDP-03/24

Душевая колонна со смесителем,
верхним и ручным душем

ATLANTIS-NOSTALGIA-CD-03/24

Встраиваемый смеситель для раковины
на три отверстия

ATLANTIS-NOSTALGIA-BLS1-03/24

серия

Nostalgia

NOSTALGIA-LS2-01

01-Исполнение хром

NOSTALGIA-LS2-02

02-Исполнение бронза

NOSTALGIA-LS2-03/24

03/24-Исполнение
золото 24 карата

NOSTALGIA-LS2-BLC

BLC-Исполнение
белый глянцевый/хром

оригинальные
цветовые исполнения
в заказной программе
см. стр. 238

COLLEZIONE 2019

Смеситель для раковины
с донным клапаном

NOSTALGIA-LS1-01

Смеситель для раковины
с донным клапаном

NOSTALGIA-LS2-01

Смеситель для биде
с донным клапаном

NOSTALGIA-BS1-01

Смеситель для биде
с донным клапаном

NOSTALGIA-BS2-01

Смеситель для биде на три отверстия
с донным клапаном

NOSTALGIA-BBS2-01

Смеситель для раковины на три отверстия
с донным клапаном

NOSTALGIA-BLS2-01

Душевой
гарнитур

NOSTALGIA-SD-01

Смеситель
для душа

NOSTALGIA-DS-01

Ручной душ
со шлангом 150 см

CZR-DEF-01-Bi

Держатель для душа
с регулируемым положением

CZR-SOC-01

Смеситель на борт ванны
с ручным выдвижным душем

NOSTALGIA-BVD-01

Смеситель для ванны
с ручным душем

NOSTALGIA-VD-02

Варианты подключения смесителя
(напольный и на борт ванны)
приведены на стр. 234

Напольный смеситель для ванны
с ручным душем

NOSTALGIA-VDP-01

Смеситель для ванны с ручным душем
с поворотным изливом

NOSTALGIA-VDF-02

Душевая колонна
со смесителем для ванны,
верхним и ручным душем

NOSTALGIA-CVD-01

Душевая колонна со смесителем,
верхним и ручным душем

NOSTALGIA-CD-01

Смеситель для раковины
с донным клапаном

NOSTALGIA-LS2-BLC

Смеситель для биде
с донным клапаном

NOSTALGIA-BS2-BLC

Смеситель для ванны
с ручным душем

NOSTALGIA-VD-BLC

Смеситель для ванны
с ручным душем с
поворотным изливом

NOSTALGIA-VDF-BLC

Душевая колонна
со смесителем для ванны,
верхним и ручным душем

NOSTALGIA-CVD-BLC

Душевая колонна
с ручным
и верхним душем

CZR-CA-BLC

Варианты
подключения
смесителя
(напольный
и на борт
ванны)
приведены на
стр. 234

Напольный
смеситель для ванны
с ручным душем

NOSTALGIA-VDP-BLC

серия

Golf

GOLF-LS2-01

01-Исполнение хром

GOLF-LS2-02

02-Исполнение бронза

GOLF-LS2-03/24

03/24-Исполнение
золото 24 карата

оригинальное
цветовое исполнение
«Красная медь»
в заказной программе
см. стр. 238

COLLEZIONE 2019

Смеситель для раковины
с донным клапаном

GOLF-LS1-01

Смеситель для раковины
с донным клапаном

GOLF-LS2-01

Смеситель для биде
с донным клапаном

GOLF-BS1-01

Смеситель для биде
с донным клапаном

GOLF-BS2-01

Смеситель для биде на три отверстия
с донным клапаном

GOLF-BBS2-01

Смеситель для раковины на три отверстия
с донным клапаном

GOLF-BLS2-01

Душевой гарнитур

GOLF-SD-01-Bi

Смеситель для душа

GOLF-DS-01

Ручной душ со шлангом 150см и держателем, исполнение хром, ручка хром, D-75 mm

CZR-KD-01-Bi

Смеситель на борт ванны с ручным выдвижным душем

GOLF-BVD-01-Bi

Встраиваемый смеситель для раковины на три отверстия

GOLF-BLS1-01

Варианты подключения смесителя (напольный и на борт ванны) приведены на стр. 234

Напольный смеситель для ванны с ручным душем

GOLF-VDP-01-Bi

Смеситель для ванны с ручным душем с поворотным изливом

GOLF-VDF-02-M

Смеситель для ванны с ручным душем

GOLF-VD-02-M

Душевая колонна со смесителем для ванны, верхним и ручным душем

GOLF-CVD-01-Bi

Душевая колонна с термостатическим смесителем, верхним и ручным душем

GOLF-CD-T-01-Bi

Душевая колонна со смесителем, верхним и ручным душем

GOLF-CD-01-Bi

серия

Lord

LORD-LS2-01

01-Исполнение хром

LORD-LS2-02

02-Исполнение бронза

LORD-LS2-03/24

03/24-Исполнение
золото 24 карата

оригинальное
цветовое исполнение
«Красная медь»
в заказной программе
см. стр. 238

Смеситель для раковины
с донным клапаном

LORD-LS1-01

Смеситель для раковины
с донным клапаном

LORD-LS2-01

Смеситель для биде
с донным клапаном

LORD-BS1-01

Смеситель для биде
с донным клапаном

LORD-BS2-01

Смеситель для биде на три отверстия
с донным клапаном

LORD-BBS2-01

Смеситель для раковины на три отверстия
с донным клапаном

LORD-BLS2-01

Душевой гарнитур

LORD-SD-01-Bi

Смеситель для душа

LORD-DS-01

Ручной душ со шлангом 150см и держателем, исполнение хром, ручка хром, D-75 mm

CZR-KD-01-Bi

Смеситель на борт ванны с ручным выдвижным душем

LORD-BVD-01-Bi

Встраиваемый смеситель для раковины на три отверстия

LORD-BLS1-01

Варианты подключения смесителя (напольный и на борт ванны) приведены на стр. 234

Напольный смеситель для ванны с ручным душем

LORD-VDP-01-Bi

Смеситель для ванны с ручным душем с поворотным изливом

LORD-VDF-02-M

Смеситель для ванны с ручным душем

LORD-VD-02-M

Душевая колонна со смесителем для ванны, верхним и ручным душем

LORD-CVD-01-Bi

Душевая колонна со смесителем, верхним и ручным душем

LORD-CD-01-Bi

RETRO-C-LS2-01

01-Исполнение хром

RETRO-C-LS2-02

02-Исполнение бронза

RETRO-C-LS2-03

03-Исполнение золото

RETRO-C-LS2-BLC

BLC-Исполнение
белый глянцевый/хром

Смеситель для раковины
с донным клапаном

RETRO-C-LS1-01

Смеситель для биде
с донным клапаном

RETRO-C-BS1-01

Смеситель для раковины
с донным клапаном

RETRO-C-LS2-01

Смеситель для биде
с донным клапаном

RETRO-C-BS2-01

серия

Retro

COLLEZIONE 2019

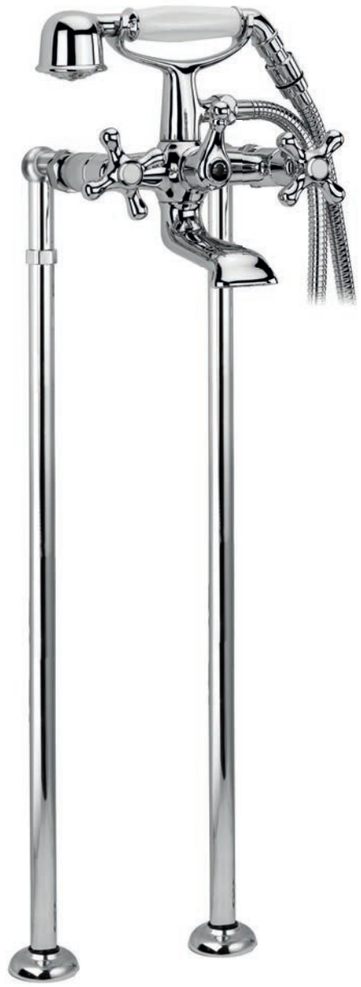

Напольный смеситель для ванны
с ручным душем

RETRO-C-VDP-01

Варианты подключения смесителя
(напольный и на борт ванны)
приведены на стр. 234

Душевая колонна со смесителем для ванны,
верхним и ручным душем

RETRO-C-CVD2-01

Душевая колонна со смесителем,
верхним и ручным душем

RETRO-C-CD-01

Ручной душ
со шлангом 150 см
(для серий RETRO, LIRA)

CZR-C-DEF2-01-Bi

Держатель
ручного душа
(для серий RETRO, LIRA)

CZR-C-SO-01

Душевая штанга
(для серий RETRO, LIRA)

CZR-C-SDC1-01

Смеситель
для ванны

RETRO-C-VD2-01

серия
Lira

LIRA-C-LS1-01
Исполнение хром

LIRA-C-LS1-02
Исполнение бронза

LIRA-C-LS1-03
Исполнение золото

LIRA-C-LS1-BLC
BLC-Исполнение белый глянцевый/ хром

Смеситель для душа однорычажный
LIRA-C-DM-03

Смеситель для раковины с донным клапаном
LIRA-C-LS1-01

Встраиваемый смеситель
LIRA-C-DIM-02

Встраиваемый однорычажный смеситель для душа с переключателем
LIRA-C-VDIM-01

Смеситель для биде с донным клапаном
LIRA-C-BS1-02

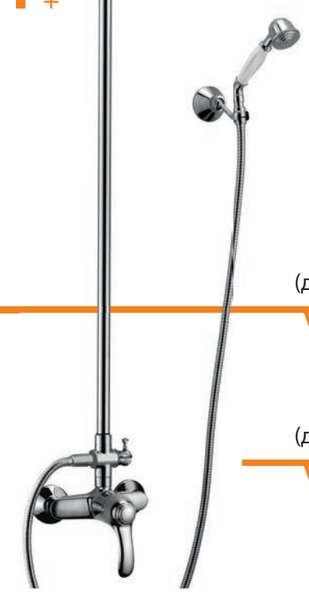

Ручной душ со шлангом 150 см (для серий RETRO, LIRA)
CZR-C-DEF2-03-Bi

Держатель ручного душа (для серий RETRO, LIRA)
CZR-C-SO-01

Душевая колонна со смесителем, верхним и ручным душем
LIRA-C-CD-01

Смеситель для ванны и душа
LIRA-C-VDM1-01

Душевая штанга (для серий RETRO, LIRA)
CZR-C-SDC1-03

COLLEZIONE 2019

Смеситель
для раковины с донным клапаном

LIRA-C-LS1-BLC

Смеситель
для биде с донным клапаном

LIRA-C-BS1-BLC

Смеситель для душа
однорычажный

LIRA-C-DM-BLC

Ручной душ
со шлангом 150 см*

CZR-C-D2FC2-01-Bi

Держатель
ручного душа
(для серий RETRO, LIRA)

CZR-C-S0-01

Душевая колонна
со смесителем, верхним и ручным душем*

LIRA-C-CD-BLC

Встраиваемый
смеситель

LIRA-C-DIM-BLC

Встраиваемый однорычажный
смеситель для душа с переключателем

LIRA-C-VDIM-BLC

Смеситель
для ванны и душа

LIRA-C-VDM1-BLC

* Ручной душ с антикальциевым покрытием

серия

Prizma

Смесители и аксессуары

Эксклюзивные исполнения доступны в заказной программе:

- BIO — исполнение белый матовый
- NOP — исполнение чёрный матовый
- 03/24 — исполнение золото 24 карата
- 02 — исполнение бронза
- OR — исполнение Oro rosa

collezione di rubinetterie

COLLEZIONE 2019

Смеситель для раковины однорычажный*

PRIZMA-LSM1-01-WO

Смеситель для накладных раковин*

PRIZMA-LSM1-A-01-WO

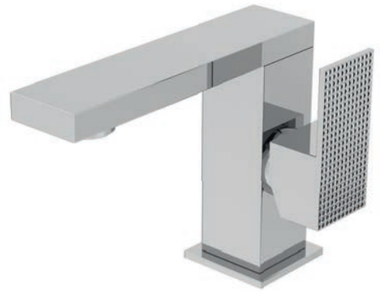

Смеситель для раковины однорычажный*

PRIZMA-LSM2-01-WO

Смеситель для раковины на три отверстия*

PRIZMA-BLS2-01-WO

Смеситель для биде однорычажный*

PRIZMA-BSM1-01-WO

* Донный клапан приобретается отдельно

COLLEZIONE 2019

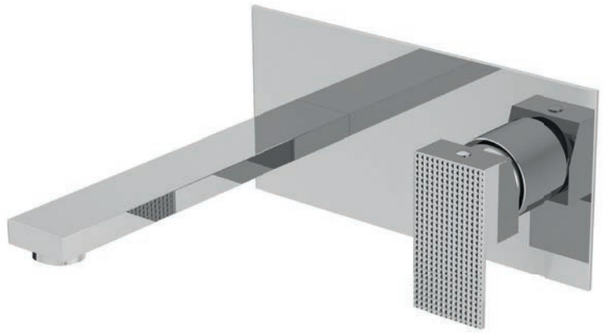

Встраиваемый однорычажный смеситель для раковыины

PRIZMA-BLI-01

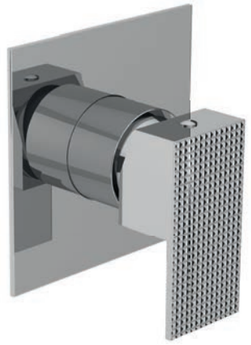

Встраиваемый однорычажный смеситель для душа

PRIZMA-DIM-01

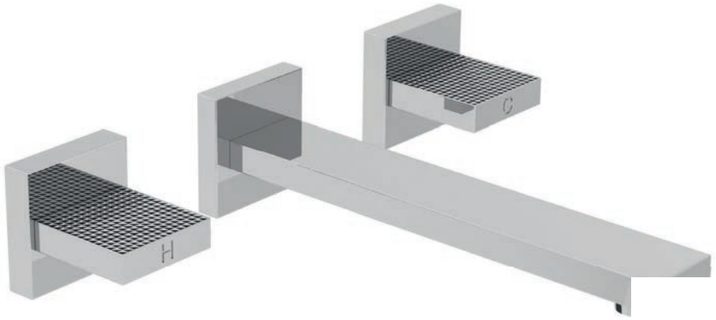

Смеситель для раковины встраиваемый на три отверстия

PRIZMA-BLI3-01

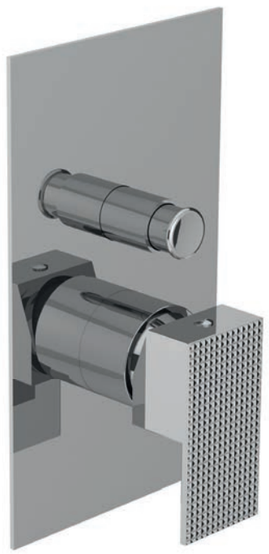

Встраиваемый однорычажный смеситель для душа с переключателем

PRIZMA-VDIM-01

Смеситель термостатический для ванны и душа с кнопочным переключением

PRIZMA-VDM-01

Аксессуары
Prizma

Мыльница настольная,
стекло матовое

PRIZMA-SODP-01

Стакан настольный,
металл

PRIZMA-TUMP-01

Диспенсер для мыла
настольный, металл

PRIZMA-SOIP-01

Мыльнина подвесная,
стекло матовое

PRIZMA-SODD-01

Диспенсер для мыла
подвесной, металл

PRIZMA-SOIS-01

Стакан подвесной,
стекло матовое

PRIZMA-TUMS-01

Крючок

PRIZMA-HK1-01

Полотенцедержатель 30 см

PRIZMA-TH05-01

Полотенцедержатель 45 см

PRIZMA-TH06-01

Полотенцедержатель

PRIZMA-RN-01

Полка для полотенец,
стекло матовое

PRIZMA-TD08-01

Держатель для туалетной
бумаги, двойной

PRIZMA-TH042-01

Щетка для унитаза напольная,
металл

PRIZMA-TBP-01

Щетка для унитаза подвесная,
металл

PRIZMA-TBS-01

Держатель для
туалетной бумаги

PRIZMA-TH04-01

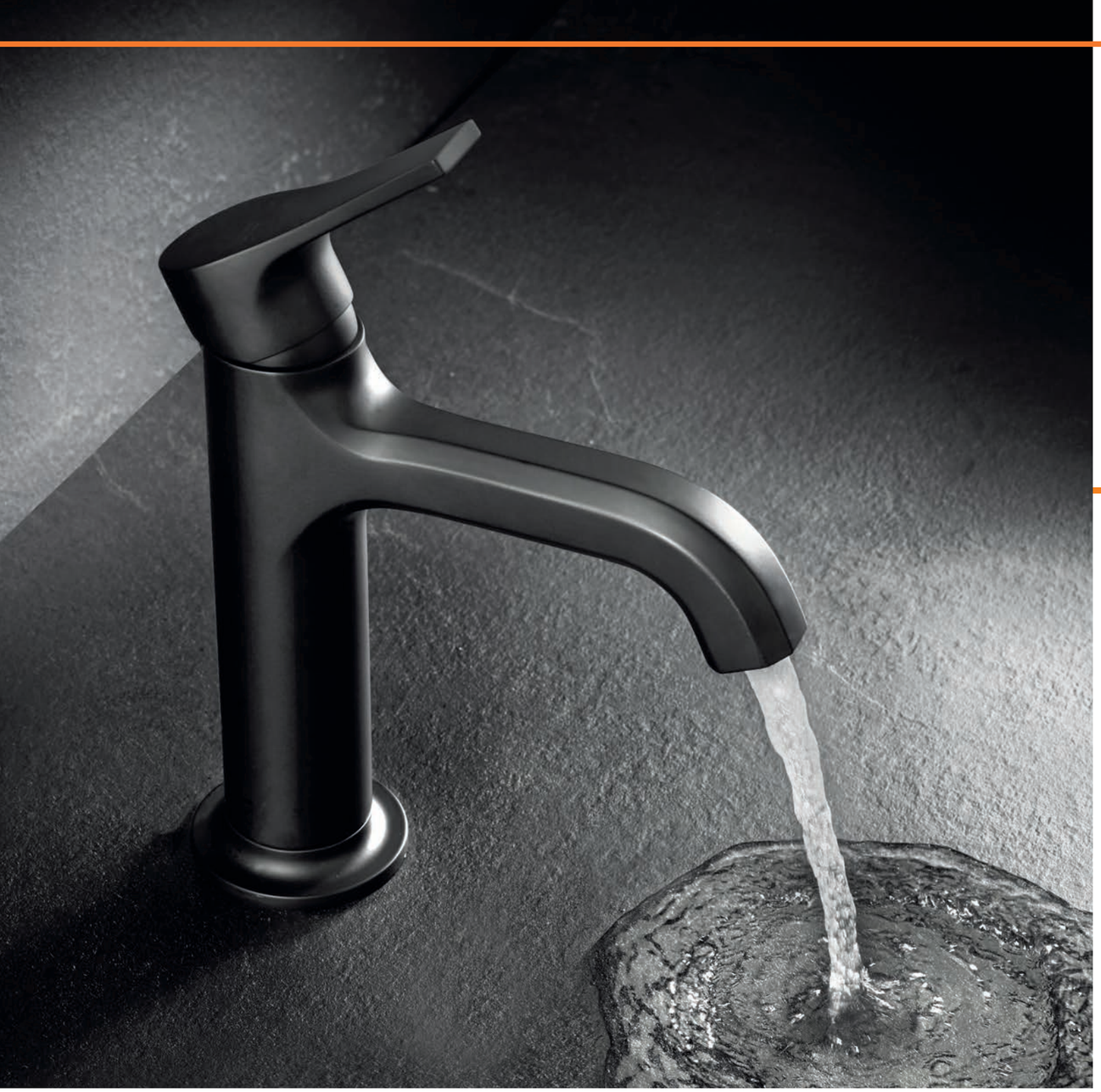

серия

Fusion

designer-архитектор
Danilo Fedeli

Novità

Эксклюзивные исполнения доступны в заказной программе:

- SIL — исполнение Nichel spazzolato
- BIO — исполнение белый матовый
- NOP — исполнение чёрный матовый
- OIS — исполнение Oro inglese spazzolato
- OR — исполнение Oro rosa
- CNE — исполнение Cromo nero

Смеситель для раковины однорычажный*

FUSION-LSM1-01-WO

Смеситель для биде однорычажный*

FUSION-BSM1-01-WO

Смеситель для накладных раковин однорычажный*

FUSION-LSM1-A-01-WO

Встраиваемый смеситель для раковины однорычажный

FUSION-BLI2-01

Смеситель для ванны и душа однорычажный

FUSION-VM-01

Смеситель для душа однорычажный

FUSION-DM-01

* Донный клапан приобретается отдельно

Встраиваемый однорычажный смеситель для душа

FUSION-DIM-01

Встраиваемый однорычажный смеситель для душа с переключателем

FUSION-VDIM-01

Встраиваемый однорычажный смеситель для душа с поворотным переключателем на 3 выхода

FUSION-VDIM3-M-01

Встраиваемый однорычажный смеситель для душа с поворотным переключателем на 4 выхода

FUSION-VDIM4-M-01

Встраиваемый однорычажный смеситель для душа

FUSION-MONO-DIM-01

Встраиваемый однорычажный смеситель для душа с переключателем

FUSION-MONO-VDIM-01

Встраиваемый однорычажный смеситель для душа с поворотным переключателем на 3 выхода

FUSION-MONO-VDIM3-M-01

Встраиваемый однорычажный смеситель для душа с поворотным переключателем на 4 выхода

FUSION-MONO-VDIM4-M-01

Смеситель на раковину однорычажный*

FUSION-MONO-LSM1-01-WO

Смеситель на биде однорычажный*

FUSION-MONO-BSM1-01-WO

Смеситель на раковину на три отверстия*

FUSION-MONO-BLS2-01-WO

Смеситель для биде на три отверстия*

FUSION-MONO-BBS2-01-WO

Смеситель для накладных раковин*

FUSION-MONO-LSM1-A-01-WO

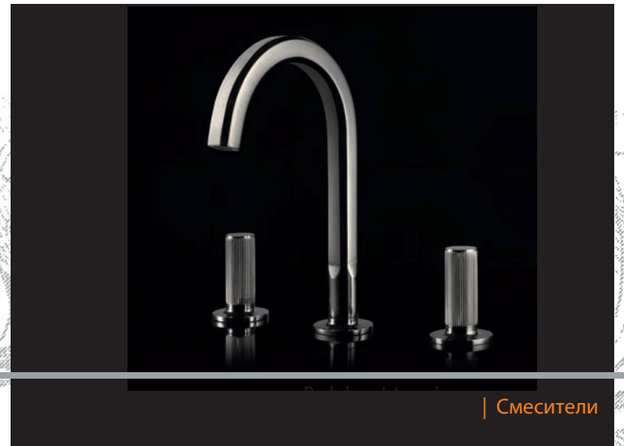

* Донный клапан приобретается отдельно

COLLEZIONE 2019

Встраиваемый смеситель для раковины однорычажный

FUSION-MONO-BLI2-01

Встраиваемый смеситель для раковины на три отверстия

FUSION-MONO-BLI3-01

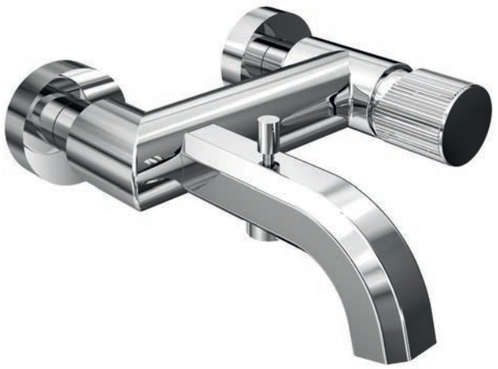

Смеситель для ванны и душа однорычажный

FUSION-MONO-VM-01

Смеситель для душа однорычажный

FUSION-MONO-DM-01

Душевая колонна со смесителем для верхнего и ручного душа

FUSION-CD-01

Душевая колонна со смесителем для верхнего и ручного душа

FUSION-MONO-CD-01

серия

Agnes *Novità*

AGNES-01
Исполнение хром

AGNES-NERO
Исполнение
черный матовый

AGNES-CEM
Исполнение цемент

AGNES-MAD
Исполнение дерево

AGNES-LS1-01-W0
01-Исполнение хром

AGNES-LS1-NERO-W0
NERO -Исполнение
чёрный матовый

Смеситель на раковину*

AGNES-LS1-01-W0

Смеситель на биде*

AGNES-BS1-01-W0

Встраиваемый
однорычажный
смеситель

AGNES-DIM-01

Встраиваемый однорычажный
смеситель
с переключателем

AGNES-VDIM-01

Ручной душ со шлангом
1,5м и держателем

AGNES-DEF-01

Смеситель для ванны и душа

AGNES-VDM1-01

Душевая штанга со штуцером,
подключение из стены

AGNES-SD-01

Смеситель для
накладных раковин*

AGNES-LC1-01-W0

Верхний душ
однорежимный,
диаметр 25 см

AGNES-TDD-01

* Донный клапан приобретается отдельно

COLLEZIONE 2019

Смеситель на раковину*

AGNES-LS1-NERO-WO

Смеситель на биде*

AGNES-BS-NERO-WO

Смеситель для накладных раковин*

AGNES-LC1-NERO-WO

Смеситель на раковину*

AGNES-LS1-NERO-CEM-WO

Смеситель на биде*

AGNES-BS-NERO-MAD-WO

Смеситель для накладных раковин

AGNES-LC1-01-CEM-WO

Встраиваемый однорычажный смеситель

AGNES-DIM-NERO

Встраиваемый однорычажный смеситель с переключателем

AGNES-VDIM-NERO

Смеситель для ванны и душа

AGNES-VDM1-NERO

Встраиваемый однорычажный смеситель

AGNES-DIM-NERO-CEM

Встраиваемый однорычажный смеситель с переключателем

AGNES-VDIM-NERO-MAD

Смеситель для ванны и душа

AGNES-VDM1-01-MAD

* Донный клапан приобретается отдельно

серия
Nautic

01
исполнение хром

NOP
исполнение чёрный матовый

COLLEZIONE 2019

Смеситель на раковину однорычажный*

NAUTIC-LSM1-01-WO

Смеситель на биде однорычажный*

NAUTIC-BSM1-01-WO

Смеситель для накладных раковин однорычажный*

NAUTIC-LSM1-A-01-WO

Смеситель для раковины встраиваемый однорычажный*

NAUTIC-BLI-01-WO

Смеситель для раковины встраиваемый однорычажный, на 2 отверстия*

NAUTIC-BLI2-01-WO

* Донный клапан приобретается отдельно

COLLEZIONE 2019

Смеситель для ванны и душа однорычажный

NAUTIC-VM-01

Душевая колонна со смесителем для верхнего и ручного душа

NAUTIC-CD-01

Встраиваемый однорычажный смеситель для душа

NAUTIC-DIM-01

Встраиваемый однорычажный смеситель для душа с переключателем

NAUTIC-VDIM-01

Встраиваемый однорычажный смеситель для душа с поворотным переключателем на 2 выхода

NAUTIC-VDIM2-M-01

Встраиваемый однорычажный смеситель для душа с поворотным переключателем на 3 выхода

NAUTIC-VDIM3-M-01

серия

Porta *Novità*

01 исполнение хром

NOP исполнение чёрный матовый

Смеситель на раковину однорычажный*

PORTA-LS1-01-WO

Смеситель на биде однорычажный*

PORTA-BS1-01-WO

Смеситель для накладных раковин однорычажный*

PORTA-LC-01-WO

Смеситель для ванны и душа однорычажный

PORTA-VM-01

* Донный клапан приобретается отдельно

Смеситель на борт ванны с выдвижным душем и переключателем

PORTA-BVDM4-01

Смеситель на борт ванны с выдвижным душем и переключателем

PORTA-BVDM3-01

Встраиваемый смеситель для ванны и душа однорычажный, на 3 выхода, в комплекте с ручным душем

PORTA-VDM2-01

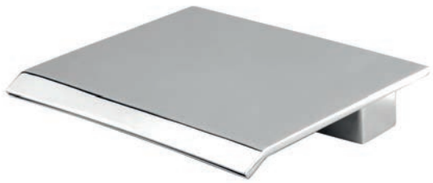

Каскадный излив на борт ванны

PORTA-SCV-01

Излив для душа с верхним душем, круглое сечение

PORTA-TDDR-01

COLLEZIONE 2019

Встраиваемый однорычажный смеситель для душа

PORTA-DIM-01

Встраиваемый однорычажный смеситель для душа с переключателем

PORTA-VDIM-01

Душевая колонна со смесителем для верхнего и ручного душа, верхний душ из нержавеющей стали

PORTA-CD-01

Встраиваемый однорычажный смеситель для душа с поворотным переключателем на 2 выхода

PORTA-VDIM2-M-01

Встраиваемый однорычажный смеситель для душа с поворотным переключателем на 3 выхода

PORTA-VDIM3-M-01

Излив для ванны

PORTA-SC-01

Излив напольный для ванны или раковины*

PORTA-TVP-01

* Донный клапан приобретается отдельно

серия

Globo

COLLEZIONE 2019

Смеситель на раковину
однорычажный*

GLOBO-F-LS-01-WO

Смеситель для накладных раковин*

GLOBO-F-LC-01-WO

Смеситель для раковины на три отверстия*

GLOBO-F-BLS-01-WO

Смеситель на борт ванны, на 5 отверстий,
с ручным выдвижным душем

GLOBO-F-BVD5-01

Смеситель на борт ванны
с ручным выдвижным душем

GLOBO-F-BVD4-01

* Донный клапан приобретается отдельно

COLLEZIONE 2019

Встраиваемый однорычажный смеситель для душа с трёхпозиционным кнопочным переключателем

GLOBO-F-VDIM3-TB-01

Встраиваемый однорычажный смеситель для душа с трёхпозиционным кнопочным переключателем

GLOBO-F-VDIM3-B-01

Встраиваемый 3-х позиционный кнопочный переключатель

GLOBO-F-DEV3-B-01

Встраиваемый термостатический смеситель с двухпозиционным кнопочным переключателем

GLOBO-F-VDIM2-TB-01

Встраиваемый однорычажный смеситель для душа с двухпозиционным кнопочным переключателем

GLOBO-F-VDIM2-B-01

Встраиваемый однорычажный смеситель для душа

GLOBO-F-DIM-01

Встраиваемый 4-х позиционный переключатель

GLOBO-F-DEV4-01

Встраиваемый однорычажный смеситель для душа с переключателем

GLOBO-F-VDIM-01

Штуцер с держателем и кнопочным переключателем для подачи воды

GLOBO-AIV1-B-01

Штуцер с держателем

GLOBO-AI14-01

Смеситель термостатический для ванны и душа с кнопочным переключением

GLOBO-F-VD-TB-01

серия

Tesoro

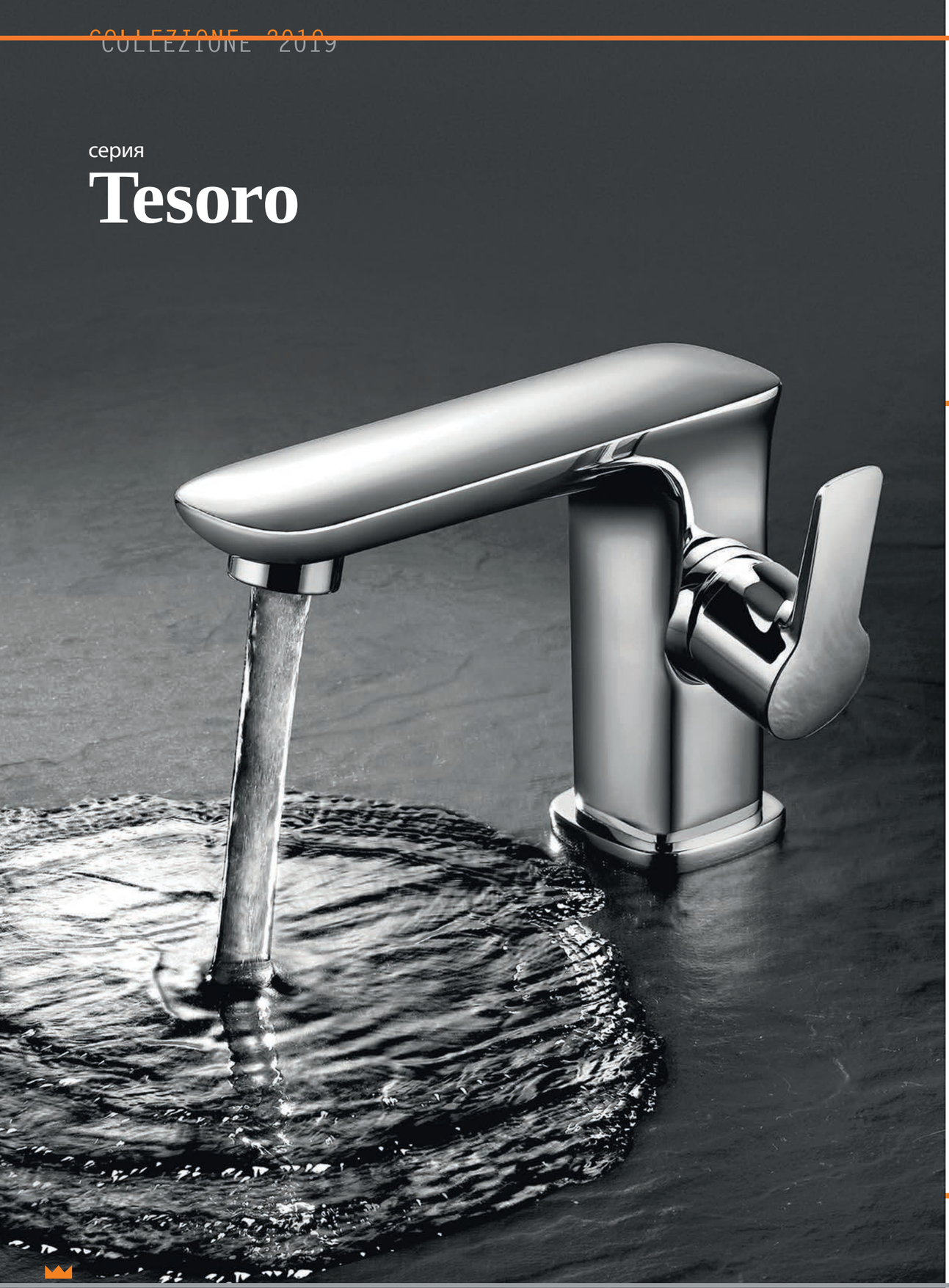

COLLEZIONE 2019

Смеситель для раковины
однорычажный*

TESORO-F-LS-01-WO

Смеситель для биде
однорычажный*

TESORO-F-BS-01-WO

Верхний душ
двухрежимный,
Air-Mix Shower

TESORO-F-TD2P-01

Смеситель
для накладных раковин*

TESORO-F-LC-01-WO

Душевая колонна со смесителем,
верхним и ручным душем

TESORO-F-CD-01

* Донный клапан приобретается отдельно

Верхний душ двухрежимный,
Air-Mix Shower

TESORO-F-TD2P-01

Трехпозиционный
переключатель

TESORO-F-DEV3-01

Встраиваемый
смеситель для душа

TESORO-F-DIM-01

Встраиваемый
двухпозиционный смеситель

TESORO-F-VDIM-01

Излив
для ванны

TESORO-F-TVI-01

Смеситель на борт ванны
с ручным выдвижным душем

TESORO-F-BVD5-01

Напольный смеситель для ванны
с ручным душем

TESORO-F-VDP-01

Смеситель
для ванны и душа

TESORO-F-VD-01

Смеситель
для душа

TESORO-F-D-01

Ручной душ
со шлангом и штуцером-держателем

TESORO-F-KD-01

TESORO-F-TD2P-01
Верхний душ двухрежимный
(в каскадном режиме)

TESORO-F-TD2P-01
Верхний душ двухрежимный (в режиме
тропического дождя), Air-Mix Shower

В режиме тропического дождя технология Air-Mix Shower позволяет сэкономить расход воды до 20%

серия

Cascado

Смеситель
для раковины*

CASCADO-F-LS-01-WO

Смеситель на борт ванны
с ручным выдвижным душем

CASCADO-F-BVD5-01

Напольный смеситель для ванны
с ручным душем

CASCADO-F-VDP-01

Смеситель
для ванны и душа

CASCADO-F-VD-01

* Донный клапан приобретается отдельно

серия

Heaven

Серия HEAVEN – выбор смелого человека и незаурядной личности, ведь на этот раз дизайнеры предлагают нам совершенно нестандартное стилевое решение: смесители с открытым изливом! Если Вы всегда открыты новым веяниям, если Вы предпочитаете не следовать тенденциям, а создавать их, – то эта серия создана специально для Вас.

Смеситель для раковины однорычажный*

HEAVEN-LSM1-01-W0

Смеситель для биде однорычажный*

HEAVEN-BSM1-01-W0

Смеситель для накладных раковин*

HEAVEN-LC-01-W0

Смеситель для раковины встраиваемый*

HEAVEN-BLS1-01-W0

* Донный клапан приобретается отдельно

Смеситель для ванны
в комплекте с ручным душем

HEAVEN-VDM-01

Встраиваемый однорычажный
смеситель для душа
с переключателем

HEAVEN-VDIM-01

Встраиваемый однорычажный
смеситель для душа

HEAVEN-DIM-01

Напольный смеситель для ванны
с ручным душем

HEAVEN-VDP-01

Смеситель для душа однорычажный
в комплекте с ручным душем

HEAVEN-DDM-01

Каскадный
излив

HEAVEN-SC-01

Переходник для подвода воды
к душевой колонне
через гибкий шланг

SUP-CAE-01

Переходник для подвода воды
к душевой колонне
от стены

SUP-CAI-01

Душевая колонна с ручным
и верхним душем

HEAVEN-CDD-01

серия
City

Смеситель для раковины
на три отверстия*

CITY-F-BLS-01-WO

Смеситель для накладных раковин
однорычажный*

CITY-F-LC-01-WO

Смеситель для раковины
однорычажный*

CITY-F-LS-01-WO

* Донный клапан приобретается отдельно

Душевая колонна со смесителем,
верхним и ручным душем

CITY-F-CD-01

Смеситель однорычажный
для ванны и душа

CITY-F-VD-01

Смеситель однорычажный
для душа

CITY-F-D-01

Ручной душ со шлангом
и держателем

CITY-F-KD-01

серия

Baden

COLLEZIONE 2019

Смеситель для раковины
однорычажный*

BADEN-F-LS-01-W0

Смеситель для накладных раковин
однорычажный*

BADEN-F-LC-01-W0

Смеситель однорычажный
для душа

BADEN-F-D-01

Смеситель
для ванны и душа

BADEN-F-VD-01

* Донный клапан приобретается отдельно

COLLEZIONE 2019

Встраиваемый однорычажный
смеситель для душа с переключателем

BADEN-F-VDIM-01

Встраиваемый однорычажный
смеситель для душа

BADEN-F-DIM-01

Держатель
ручного душа

CZR-F-SO2-01

Душевой шланг,
150 см

CZR-F-FMDC-01

Ручной душ

CZR-F-D1F2-01

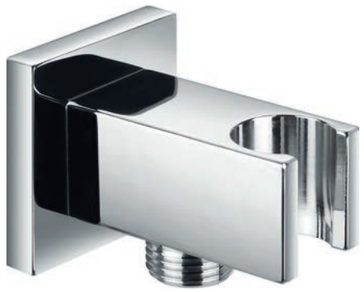

Штуцер с держателем
для ручного душа

CZR-AI12-01

Душевой гарнитур, штанга 695 мм,
с держателем для ручного душа

CZR-F-SD-695-01

серия

Siesta

Смеситель для раковины однорычажный*

SIESTA-F-LS-01-W0

Смеситель для накладных раковин*

SIESTA-F-LC-01-W0

Смеситель для биде*

SIESTA-F-BS-01-W0

* Донный клапан приобретается отдельно

COLLEZIONE 2019

Смеситель для душа

SIESTA-F-D-01

Смеситель для ванны и душа

SIESTA-F-VD-01

Ручной душ со шлангом 150 см
и держателем

SIESTA-F-KD-01

Смеситель на борт ванны
с ручным выдвижным душем

SIESTA-F-BVD4-01

Душевая колонна, регулируемая по высоте,
с термостатическим смесителем,
верхним и ручным душем

SIESTA-F-CD-TA-01

Душевая колонна с верхним и ручным душем,
регулируемая по высоте, с подключением
к смесителю через гибкий шланг

SIESTA-F-CAE-01

Душевая колонна с термостатическим
смесителем, верхним и ручным душем

SIESTA-F-CD-T-01

серия

Livello

Novità

Смеситель на раковину однорычажный*

LIVELLO-LSM1-01-W0

Смеситель на биде однорычажный*

LIVELLO-BSM1-01-W0

Смеситель для накладных раковин однорычажный*

LIVELLO-LSM1-A-01-W0

Смеситель на раковину с каскадным изливом*

LIVELLO-LSC-01-W0

Смеситель на раковину на три отверстия*

LIVELLO-BLS2-01-W0

Встраиваемый однорычажный смеситель для душа

LIVELLO-DIM-01

Встраиваемый однорычажный смеситель для душа с переключателем

LIVELLO-VDIM-01

Встраиваемый однорычажный смеситель для душа с поворотным переключателем на 3 выхода с комбо положением

LIVELLO-DEV3-01

* Донный клапан приобретается отдельно

серия

Fuoco *Novità*

COLLEZIONE 2019

Смеситель на раковину однорычажный*

FUOCO-LSM1-01-WO

Смеситель на биде однорычажный*

FUOCO-BSM1-01-WO

Смеситель для накладных раковин однорычажный*

FUOCO-LSM1-A-01-WO

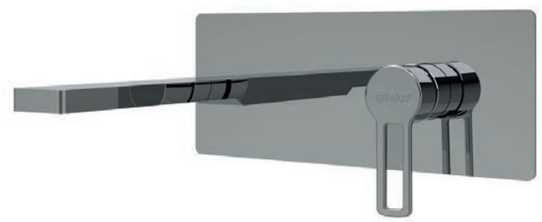

Смеситель для раковины встраиваемый однорычажный, излив 15см/20см/24см

FUOCO-BLI-15-01

FUOCO-BLI-20-01

FUOCO-BLI-24-01

* Донный клапан приобретается отдельно

COLLEZIONE 2019

Смеситель на борт ванны
с ручным выдвижным душем

FUOCO-BVD-01

Встраиваемый смеситель для ванны и душа
однорычажный в комплекте с ручным душем

FUOCO-VDM2-01

Смеситель для ванны и душа однорычажный

FUOCO-VM-01

Смеситель для душа однорычажный

FUOCO-DM-01

Встраиваемый
однорычажный
смеситель для душа

FUOCO-DIM-01

Встраиваемый
однорычажный смеситель
для душа с переключателем

FUOCO-VDIM-01

Встраиваемый однорычажный
смеситель для душа с
поворотным переключателем на
3 выхода с комбо положением

FUOCO-DEV3-01

серия

Effect *Novità*

Смеситель на раковину однорычажный*

EFFECT-LSM1-01-W0

Смеситель на биде однорычажный*

EFFECT-BSM1-01-W0

COLLEZIONE 2019

Смеситель для накладных раковин однорычажный*

EFFECT-LSM1-A-01-W0

Смеситель для раковины с поворотным изливом*

EFFECT-LC-01-W0

Смеситель для накладных раковин однорычажный*

EFFECT-LSM2-01-W0

Смеситель на раковину однорычажный, ручка куб*

EFFECT-LSM1-01-Q-W0

Смеситель на биде однорычажный, ручка куб*

EFFECT-BSM1-01-Q-W0

* Донный клапан приобретается отдельно

COLLEZIONE 2019

Смеситель для раковины встраиваемый однорычажный, излив 15 см

EFFECT-BLI-15-01

Смеситель для раковины встраиваемый однорычажный, излив 15см/20см/24см

EFFECT-BLI2-15-01

EFFECT-BLI2-20-01

EFFECT-BLI2-24-01

Встраиваемый однорычажный смеситель для душа

EFFECT-DIM-01

Встраиваемый однорычажный смеситель для душа с переключателем

EFFECT-VDIM-01

Встраиваемый однорычажный смеситель для душа с поворотным переключателем на 3 выхода с комбо положением

EFFECT-DEV3-01

Смеситель на борт ванны с ручным выдвижным душем

EFFECT-BVD-01

Встраиваемый смеситель для ванны и душа однорычажный в комплекте с ручным душем

EFFECT-VDM2-01

Смеситель для ванны и душа однорычажный

EFFECT-VM-01

Напольный смеситель для ванны с ручным душем

EFFECT-VDP-01

01 исполнение хром

BIO исполнение белый матовый

NOP исполнение чёрный матовый

серия

Ovest

Novità

Смеситель на раковину однорычажный*

OVEST-LSM1-NOP-WO

Смеситель для накладных раковин однорычажный*

OVEST-LSM1-A-NOP-WO

Смеситель на биде однорычажный*

OVEST-BSM1-NOP-WO

Смеситель для ванны и душа однорычажный в комплекте с ручным душем

OVEST-VDM-BIO

Смеситель для раковины встраиваемый однорычажный, излив 15см/20см/24см

OVEST-BLI2-15-01

OVEST-BLI2-20-01

Встраиваемый однорычажный смеситель для душа

OVEST-DIM-01

Встраиваемый однорычажный смеситель для душа с переключателем

OVEST-VDIM-01

Встраиваемый однорычажный смеситель для душа с поворотным переключателем на 3 выхода с комбо положением

OVEST-DEV3-01

* Донный клапан приобретается отдельно. ** Исполнение BIO, NOP.

серия

Levico

COLLEZIONE 2019

Смеситель для раковины однорычажный*

LEVICO-LSM1-01-WO

Смеситель для биде однорычажный*

LEVICO-BSM1-01-WO

Встраиваемый смеситель для раковины*

LEVICO-BLS1-01-WO

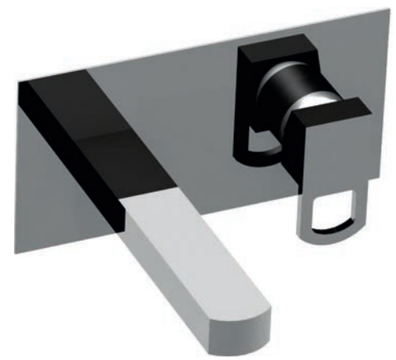

Встраиваемый смеситель для раковины*

LEVICO-BLS2-01-WO

* Донный клапан приобретается отдельно

COLLEZIONE 2019

Смеситель для ванны и душа однорычажный

LEVICO-VM-01

Встраиваемый смеситель

LEVICO-DIM-01

Встраиваемый двухпозиционный смеситель

LEVICO-VDIM-01

Ручной душ со шлангом 150 см и держателем

KD-01

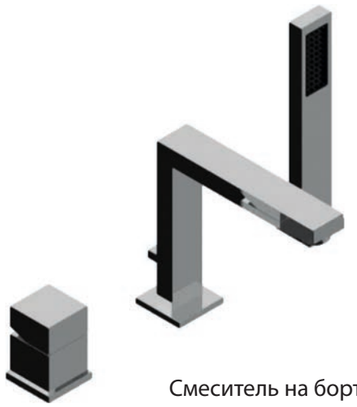

Смеситель на борт ванны с ручным выдвижным душем

LEVICO-BVD-01

Душевой гарнитур

LEVICO-SD-01

Душевая колонна с верхним и ручным душем

LEVICO-CD-01

серия

Molveno

Смеситель для раковины однорычажный*

MOLVENO-LSM1-01-WO

Смеситель для биде однорычажный*

MOLVENO-BSM1-01-WO

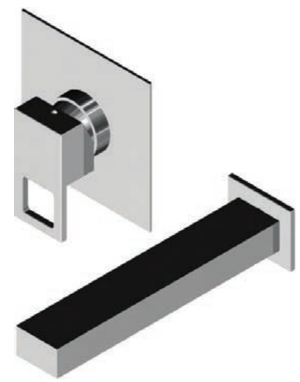

Встраиваемый смеситель для раковины*

MOLVENO-BLS1-01-WO

Смеситель для накладных раковин*

MOLVENO-LC-01-WO

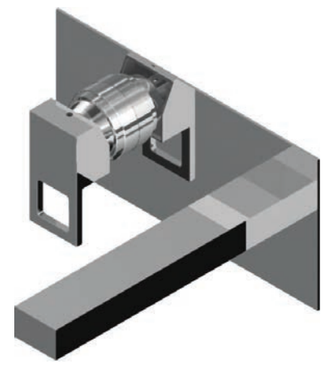

Встраиваемый смеситель для раковины*

MOLVENO-BLS2-01-WO

* Донный клапан приобретается отдельно

Смеситель для ванны и душа однорычажный

MOLVENO-VM-01

Смеситель для душа однорычажный

MOLVENO-DM-01

Встраиваемый двухпозиционный смеситель

MOLVENO-VDIM-01

Встраиваемый смеситель

MOLVENO-DIM-01

Ручной душ со шлангом 150 см и держателем

KD-01

Смеситель на борт ванны с ручным выдвижным душем

MOLVENO-BVD-01

Напольный смеситель для ванны с ручным душем

MOLVENO-VDP-01

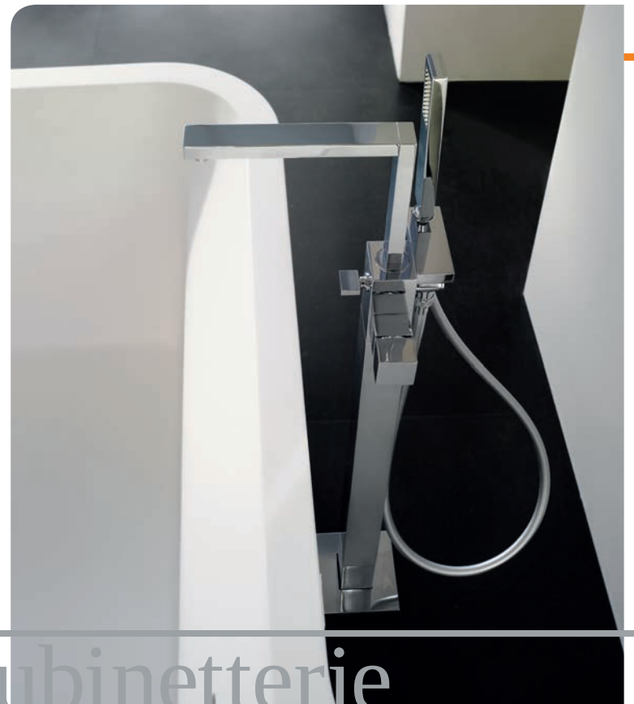

collezione di rubinetterie

Душевая колонна с термостатическим смесителем на один выход, верхним и ручным душем

MOLVENO-CD-T-01

Душевая колонна со смесителем, верхним и ручным душем

MOLVENO-CD-01

Термостатический смеситель

ТЕРМОСТАТ – устройство, автоматически настраиваемое на определенную (заданную) температуру воды

Преимущества использования термостатов:

- **Безопасность:** достаточно однократно выставить комфортную температуру (38 °C), чтобы не попасть под холодный душ или не ошпариться;
- **Экономичность:** нет необходимости периодически настраивать нужную температуру воды. При наличии счётчиков воды разница будет ощутимой;
- **Простота использования:** изменение температуры осуществляется нажатием одной кнопки.

серия

Furore

Смеситель на раковину однорычажный*

FURORE-LSM1-01-WO

Смеситель для накладных раковин однорычажный*

FURORE-LC-01-WO

Смеситель на биде однорычажный*

FURORE-BSM1-01-WO

COLLEZIONE 2019

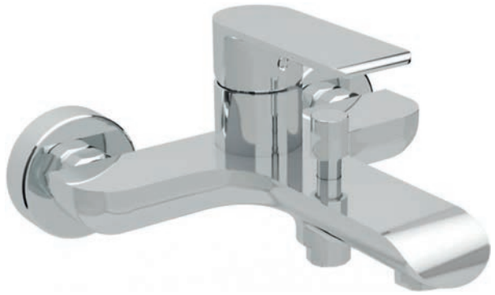

Смеситель для ванны и душа однорычажный

FURORE-VM-01

Смеситель для душа однорычажный

FURORE-DM-01

Встраиваемый смеситель

FURORE-DIM-01

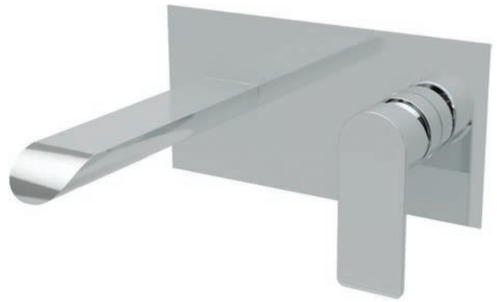

Встраиваемый смеситель для раковины*

FURORE-BLS2-01-WO

Встраиваемый двухпозиционный смеситель

FURORE-VDIM-01

* Донный клапан приобретается отдельно

серия

Positano

Смеситель для раковины однорычажный*

POSITANO-LSM1-01-WO

Смеситель для биде однорычажный*

POSITANO-BSM1-01-WO

COLLEZIONE 2019

Смеситель для накладных раковин*

POSITANO-LC-01-WO

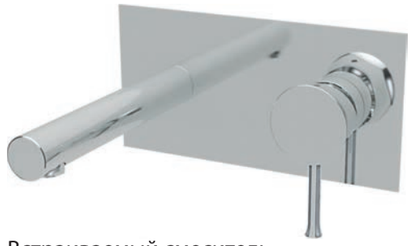

Встраиваемый смеситель для раковины*

POSITANO-BLS2-01-WO

Смеситель для душа однорычажный

POSITANO-DM-01

Смеситель для ванны и душа однорычажный

POSITANO-VM-01

Встраиваемый однорычажный смеситель для душа

POSITANO-DIM-01

Встраиваемый однорычажный смеситель для душа с переключателем

POSITANO-VDIM-01

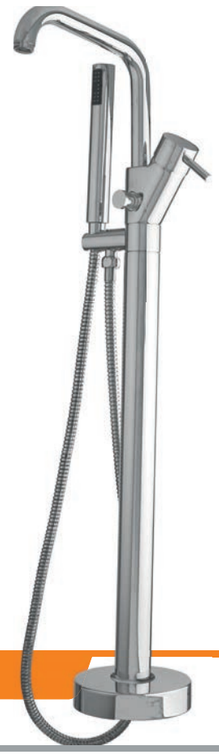

Напольный смеситель для ванны с ручным душем

POSITANO-VDP-01

* Донный клапан приобретается отдельно

серия

Stella

Смеситель для раковины однорычажный*

STELLA-LSM1-01-WO

Смеситель для биде однорычажный*

STELLA-BSM1-01-WO

Смеситель для накладных раковин*

STELLA-LC-01-WO

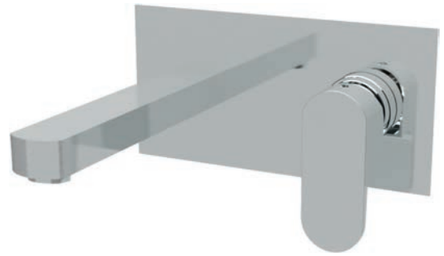

Встраиваемый смеситель для раковины*

STELLA-BLS2-01-WO

Смеситель для душа однорычажный

STELLA-DM-01

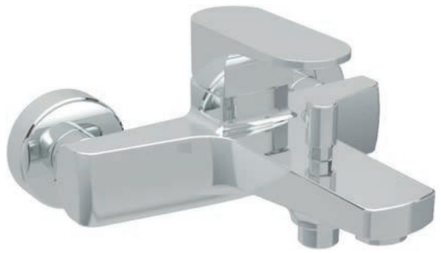

Смеситель для ванны и душа однорычажный

STELLA-VM-01

* Донный клапан приобретается отдельно

COLLEZIONE ©2019

Встраиваемый
пятипозиционный переключатель

STELLA-DEV5-01

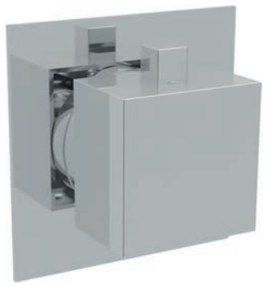

Встраиваемый
пятипозиционный переключатель

CZR-DEV5-01

Встраиваемый
смеситель

STELLA-DIM-01

Смеситель для душа
термостатический

STELLA-DM-T-01

Встраиваемый смеситель
с пятипозиционным переключателем

STELLA-VDIM5-01

Встраиваемый смеситель
с пятипозиционным переключателем

CZR-VDIM5-01

Встраиваемый двухпозиционный
смеситель

STELLA-VDIM-01

Душевая колонна с ручным душем,
с подключением к смесителю через
гибкий шланг

STELLA-CAE-T-01

серия
Florian

COLLEZIONE 2019

Смеситель для накладных раковин*

FLORIAN-LSM1-A-01-WO

Встраиваемый однорычажный смеситель для душа

FLORIAN-DIM-01

Встраиваемый однорычажный смеситель для душа с переключателем

FLORIAN-VDIM-01

Встраиваемый смеситель на раковину*

FLORIAN-BLS2-01-WO

Встраиваемый смеситель на раковину*

FLORIAN-BLS1-01-WO

Смеситель на раковину однорычажный*

FLORIAN-LSM1-01-WO

Смеситель на биде однорычажный*

FLORIAN-BSM1-01-WO

Смеситель для ванны и душа однорычажный

FLORIAN-VM-01

Смеситель для душа однорычажный

FLORIAN-DM-01

* Донный клапан приобретается отдельно

серия

Romana

Смеситель на раковину однорычажный*

ROMANA-LSM1-01-WO

Смеситель на биде однорычажный*

ROMANA-BSM1-01-WO

COLLEZIONE 2019

Встраиваемый однорычажный смеситель для душа

ROMANA-DIM-01

Встраиваемый однорычажный смеситель для душа с переключателем

ROMANA-VDIM-01

Смеситель для ванны и душа однорычажный

ROMANA-VM-01

Смеситель для душа однорычажный

ROMANA-DM-01

* Донный клапан приобретается отдельно

серия
Bitone

COLLEZIONE 2019

Смеситель на раковину однорычажный*

BITONE-LSM1-A-01-WO

Встраиваемый однорычажный смеситель для душа с переключателем

BITONE-VDIM-01

Встраиваемый однорычажный смеситель для душа

BITONE-DIM-01

Встраиваемый однорычажный смеситель для душа с переключателем

BITONE-BLS1-01-WO

Встраиваемый смеситель на раковину*

BITONE-BLS2-01-WO

Смеситель на раковину однорычажный*

BITONE-LSM1-01-WO

Смеситель на биде однорычажный*

BITONE-BSM1-01-WO

Смеситель для ванны и душа однорычажный

BITONE-VM-01

Смеситель для душа однорычажный

BITONE-DM-01

* Донный клапан приобретается отдельно

серия

Quattro

Смесители и душевые колонны серии CEZARES QUATTRO выполнены в стиле Hi-Tech. В сочетании с душевыми ограждениями серий BERGAMO, DUET-SOFT и VALVOLA создадут законченный интерьер в стиле Hi-Tech.

Смеситель для раковины*

QUATTRO-C-LS-01-WO

Смеситель для биде*

QUATTRO-C-BS-01-WO

Душевая колонна со смесителем для ванны, верхним и ручным душем

QUATTRO-C-CVD-01

Смеситель для накладных раковин*

QUATTRO-C-LC-01-WO

* Донный клапан приобретается отдельно

Смеситель для душа

QUATTRO-C-D-01

Смеситель для ванны

QUATTRO-C-VD-01

Встраиваемый смеситель для душа

QUATTRO-C-DI-01

Встраиваемый смеситель для ванны и душа
с переключателем

QUATTRO-C-VDI-01

Ручной душ

COSMO-C-DEF-01

Душевой гарнитур, штанга 805 мм
с держателем для шланга и шлангом 1500 мм

QUATTRO-C-SD-01

Душевая колонна со смесителем,
верхним и ручным душем

QUATTRO-C-CD-01

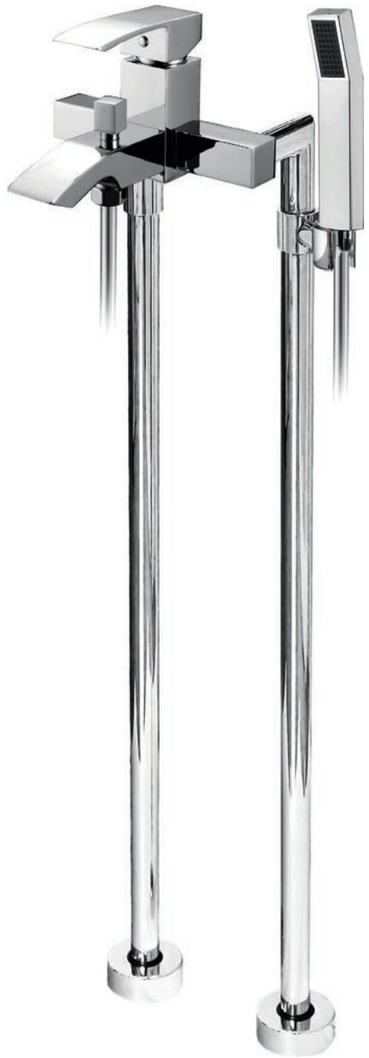

Напольный смеситель для ванны
с ручным душем

QUATTRO-C-VDP-01

серия

Grace

Надежность и эстетичность – эти идеи заложены в концепцию создания смесителей серии CEZARES GRACE. Использование в интерьере ванной комнаты смесителей серии CEZARES GRACE в сочетании с душевыми ограждениями серий ELENA, VERONA и STYLUS-SOFT подчеркнет идеальный вкус и чувство стиля хозяина дома.

Смеситель для раковины*

GRACE-C-LS-01-WO

Смеситель для накладных раковин*

GRACE-C-LC-01-WO

Смеситель для ванны

GRACE-C-VD-01

Встраиваемый смеситель для раковины*

GRACE-C-BLS2-01-WO

Смеситель для душа

GRACE-C-D-01

Встраиваемый смеситель для ванны и душа

GRACE-C-VD2-01

* Донный клапан приобретается отдельно

Ручной душ

GRACE-C-DEF-01

Душевая колонна со смесителем,
верхним и ручным душем

GRACE-C-CD-01

Смеситель на борт ванны
с ручным выдвижным душем

GRACE-C-BVD-01

Напольный смеситель для ванны
с ручным душем

GRACE-C-VDP-01

COLLEZIONE 2019

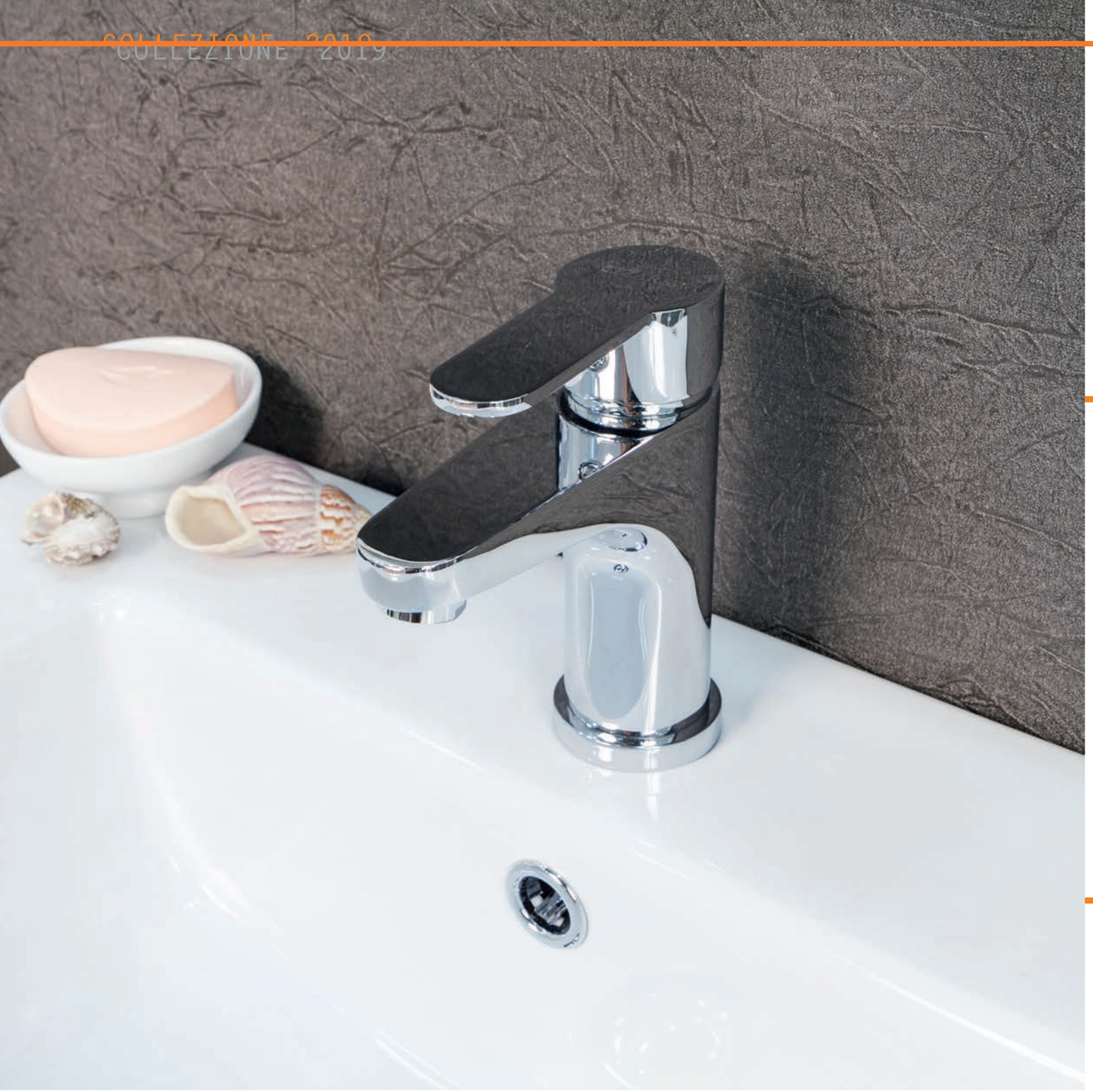

серия

Laconico

Смесители серии CEZARES LACONICO имеют собственный неповторимый стиль, особым образом подчеркивающий индивидуальность и современную стилистику интерьера ванной комнаты, выполненной в стилях New Classic и минимализм.

Смеситель
для накладных раковин*

LACONICO-C-LC-01-WO

Смеситель для накладных
раковин*

LACONICO-C-LC25-01-WO

Смеситель кухонный
однорычажный

LACONICO-C-LL25-01

Смеситель для раковины*

LACONICO-C-LS-01-WO

Смеситель для биде*

LACONICO-C-BS-01-WO

* Донный клапан приобретается отдельно

Встраиваемый смеситель для душа

LACONICO-C-DI-01

Встраиваемый смеситель
для ванны и душа с переключателем

LACONICO-C-VDI-01

Смеситель на борт ванны
с ручным выдвижным душем

LACONICO-C-BVDM-01

Смеситель для ванны

LACONICO-C-VD-01

Смеситель для душа

LACONICO-C-D-01

Напольный смеситель для ванны
с ручным душем

LACONICO-C-VDP-01

Ручной душ

LACONICO-C-DEF-01

Душевая колонна со смесителем,
верхним душем из нержавеющей
стали и ручным душем

LACONICO-C-CD1-01-S

Душевая колонна
со смесителем для ванны,
верхним и ручным душем

LACONICO-C-CVD1-BLC

Смеситель
для накладных раковин

LACONICO-C-LC-BLC

Смеситель для раковины
с донным клапаном

LACONICO-C-LS-BLC

Смеситель для накладных
раковин

LACONICO-C-LC25-BLC

Смеситель для биде
с донным клапаном

LACONICO-C-BS-BLC

Смеситель
для кухни

LACONICO-C-LL25-BLC

Встраиваемый смеситель
для ванны и душа с переключателем

LACONICO-C-VDI-BLC

Смеситель
для ванны

LACONICO-C-VD-BLC

Смеситель
для душа

LACONICO-C-D-BLC

Напольный смеситель для ванны
с ручным душем

LACONICO-C-VDP-BLC

Смеситель на борт ванны
с ручным выдвижным душем

LACONICO-C-BVDM-BLC

Гигиенические души и смесители для душа

collezione di rubinetterie

Гигиенические души

CZR-ID1-01 **

CZR-ID2-01 **

CZR-ID3-01 **

TREND-IFS-01 **

CZR-ID4-01 *

CZR-ID5-01 *

CZR-IF-01 24 *

ATLANTIS-IFS-01 24 *

MARGOT-IFS-01 24 *

CZR-C-IFSC1-01 *

Гибкий шланг,
длина 1,2 м (0,5 м, 1,5 м, 1,8 м)

CZR-FMDC-120 (50,150,180)-01 24 *

CZR-FMDC2-120 (50,150,180)-01 *

* 01 – Исполнение «хром»; 02 – Исполнение «бронза»; 03 – Исполнение «золото»; 03/24 – Исполнение «золото 24 карата»
** изделие доступно в исполнении «хром»

Гигиенические души

Смеситель
с гигиеническим душем
однорычажный

OLIMP-DIF-01 24*

Смеситель для душа
и гигиенического душа со
штуцером с держателем

CZR-DA5-01 **

Смеситель для душа
и гигиенического душа со
штуцером с держателем

CZR-DA6-01 **

Штуцер с держателем
ручного душа

CZR-AI12-01 **

Штуцер с держателем
ручного душа

CZR-AI13-01 *

Штуцер с держателем
ручного душа

CZR-AI4-01 24*

Смеситель для душа и
гигиенического душа со
штуцером с держателем

CZR-DA1-01 *

Смеситель для душа
и гигиенического душа со
штуцером с держателем

CZR-DA3-01 **

Смеситель для душа
и гигиенического душа со
штуцером с держателем

CZR-DA4-01 **

Штуцер

CZR-AI5-01 24*

Штуцер

CZR-AI6-01 24*

Смеситель для душа и
гигиенического душа со
штуцером с держателем

CZR-DA2-01 **

Штуцер

CZR-C-AI1-01 *

Штуцер

CZR-C-AI2-01 **

* 01 – Исполнение «хром»; 02 – Исполнение «бронза»; 03 – Исполнение «золото»;
03/24 – Исполнение «золото 24 карата»
** изделие доступно в исполнении «хром»

Гигиенические души

COLLEZIONE 2019

Изделие необходимо также комплектовать гибким шлангом длиной 1,2 м (0,5 м, 1,5 м, 1,8 м) CZR-FMDC-120 (50,150,180)-01

Душ гигиенический

CZR-ID1-01 **

Смеситель для душа с держателем ручного душа

CZR-DA3-01 *

Изделие необходимо также комплектовать гибким шлангом длиной 1,2 м (0,5 м, 1,5 м, 1,8 м) CZR-FMDC-120 (50,150,180)-01 (02,03)

Душ гигиенический

CZR-ID4-01 (02,03) *

Смеситель для душа с держателем ручного душа

CZR-DA3-01 *

Изделие необходимо также комплектовать гибким шлангом длиной 1,2 м (0,5 м, 1,5 м, 1,8 м) CZR-FMDC-120 (50,150,180)-01

Душ гигиенический

CZR-ID2-01 **

Смеситель для душа с держателем ручного душа

CZR-DA1-01 *

Изделие необходимо также комплектовать гибким шлангом длиной 1,2 м (0,5 м, 1,5 м, 1,8 м) CZR-FMDC-120 (50,150,180)-01

Душ гигиенический

CZR-ID3-01 **

Смеситель для душа с держателем ручного душа

CZR-DA2-01 **

Изделие необходимо также комплектовать гибким шлангом длиной 1,2 м (0,5 м, 1,5 м, 1,8 м) CZR-FMDC-120 (50,150,180)-01 (02,03)

Душ гигиенический

CZR-ID5-01 (02,03) *

Смеситель для душа с держателем ручного душа

CZR-DA3-01 *

Изделие необходимо также комплектовать гибким шлангом длиной 1,2 м (0,5 м, 1,5 м, 1,8 м) CZR-FMDC-120 (50,150,180)-01

Душ гигиенический

CZR-ID3-01 **

Смеситель для душа с держателем ручного душа

CZR-DA4-01 **

Изделие необходимо также комплектовать гибким шлангом длиной 1,2 м (0,5 м, 1,5 м, 1,8 м) CZR-FMDC-120 (50,150,180)-01 (02,03)

Душ гигиенический

CZR-ID5-01 (02,03) *

Штуцер с держателем ручного душа

CZR-AI13-01 *

Изделие необходимо также комплектовать гибким шлангом длиной 1,2 м (0,5 м, 1,5 м, 1,8 м) CZR-FMDC-120 (50,150,180)-01

Душ гигиенический

CZR-ID3-01 **

Штуцер с держателем ручного душа

CZR-AI12-01 **

* 01 – Исполнение «хром»; 02 – Исполнение «бронза»; 03 – Исполнение «золото»; 03/24 – Исполнение «золото 24 карата»
** изделие доступно в исполнении «хром»

Смесители для душа

COLLEZIONE 2019

Ручной душ

CZR-C-D5F2-01 *

Ручной душ

CZR-D1FC-01-Bi *

Ручной душ

CZR-D1FC-01-M *

Ручной душ

CZR-F-D1F2-01 *

Ручной душ с антикальциевым покрытием

CZR-D2FC2 *

Ручной душ

CZR-C-DEF2 *

Ручной душ

COSMO-C-DEF-01

Душевой гарнитур, штанга 720 мм с держателем для шланга и шлангом 1500 мм, 3-функциональная душевая лейка

CZR-C-SD1-01 *

Душевой гарнитур, штанга 790 мм с держателем для шланга и шлангом 1500 мм, 3-функциональная душевая лейка

CZR-C-SD2-01 *

Держатель ручного душа

CZR-C-SO-01 *

Держатель для душа

CZR-SOC2-01 24 *

Держатель для душа

CZR-SOC-02 24 *

Держатель ручного душа

CZR-F-SO2-01 *

* 01 – Исполнение «хром»; 02 – Исполнение «бронза»; 03 – Исполнение «золото»; 03/24 – Исполнение «золото 24 карата»
** изделие доступно в исполнении «хром»

Донные клапаны и сливы-переливы

Сифоны под раковину

CZR-SB-01(02,03/24)*
Сифон под раковину

24 *

CZR-SMQ-01
Сифон под раковину

*

CZR-SMT-01
Сифон под раковину

*

COLLEZIONE 2019

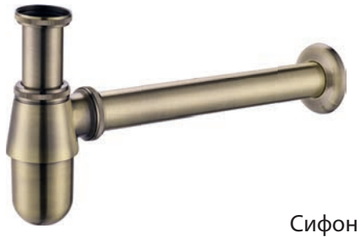

Сифон
для раковины

CZR-SB2-02(01,03) *

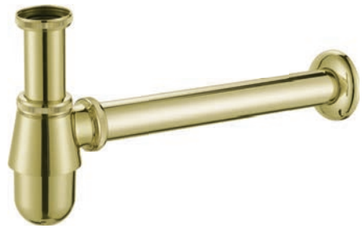

Сифон
для раковины

CZR-SB3-03(02) *

Сифон
для раковины

CZR-SB4-03 *

Сифон
для раковины

CZR-SMT2-01(02,03) *

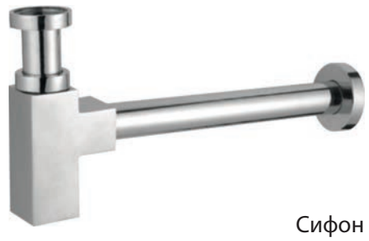

Сифон
для раковины

CZR-SMQ2-01(02,03) *

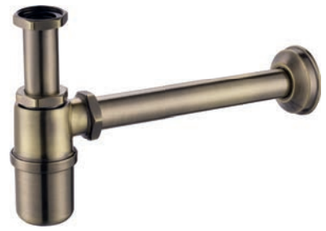

Сифон
для раковины

CZR-SBA-02(01,03) *

Сифон
для раковины

CZR-STC-01(02,03) *

Труба гибкая
для раковины, 30 см

CZR-ST-01(02,03) *

* 01 – Исполнение «хром»; 02 – Исполнение «бронза»; 03 – Исполнение «золото»; 03/24 – Исполнение «золото 24 карата»

COLLEZIONE 2019

Донные клапаны и сливы переливы

Донный клапан с системой «Клик-клак», с переливом

CZR-SAT6-01 *

Донный клапан для накладных раковин с системой «Клик-клак» с переливом

CZR-SAT5-03 *

Донный клапан для накладных раковин с системой «Клик-клак» с переливом

CZR-SAT1-01 24 *

Донный клапан для накладных раковин с системой «Клик-клак» с переливом

CZR-C-SCQ-01 **

Кольцо для стеклянных раковин

ANELLO-LG-01

Донный клапан с системой «Клик-клак», с переливом

CZR-SAC-01 *

Донный клапан с системой «Клик-клак», с переливом

CZR-SCQ2-01 **

Донный клапан для накладных раковин с системой «Клик-клак» с переливом, белая керамическая крышка

CZR-SAT7-Bi

Донный клапан для накладных раковин с системой «Клик-клак» с переливом

CZR-SATC1-01 **

Донный клапан для накладных раковин с системой «Клик-клак» с переливом

CZR-SAT2-02 24 *

Донный клапан с переливом

CZR-C-SA-01

Донный клапан с переливом

CZR-SA2-01 *

Слив-перелив для акриловой ванны

CZR-STW1-01(02,03) *

Слив-перелив полуавтомат для акриловой ванны

* CZR-STWA1-02(03)

Слив-перелив для акриловой ванны

CZR-STWQ1-01(02,03) *

* 01 – Исполнение «хром»; 02 – Исполнение «бронза»; 03 – Исполнение «золото»; 03/24 – Исполнение «золото 24 карата»

Pulsante

PULSANTE-VDIM2-TB-01-C

PULSANTE-VDIM2-TB-01-Q

PULSANTE-VDIM2-TB-R-01-C

PULSANTE-VDIM2-TB-V-01-Q

PULSANTE-VDIM2-TB-V-01-C

Термостатичсекий встраиваемый смеситель на 2 выхода с 2 кнопками On/Off

PULSANTE-DIM1-TB-V-01-Q

Термостатичсекий встраиваемый смеситель на 1 выход с 1 кнопкой On/Off

PULSANTE-DIM1-TB-V-01-C

Термостатичсекий встраиваемый смеситель на 1 выход с 1 кнопкой On/Off

Эксклюзивные исполнения серии Pulsante доступны в заказной программе:

SIL — исполнение Nichel spazzolato

BIO — исполнение белый матовый

NOP — исполнение чёрный матовый

VRA — исполнение красная медь

02 — исполнение бронза

03/24 — исполнение золото 24 карата

Термостатические смесители

SUP-CAI-01(02,03/24)*

Переходник для подвода воды к колонне от стены

SUP-CAE-01(02,03/24)*

Переходник для подвода воды к колонне от смесителя через гибкий шланг

(шланг CZR-FD-30-01(02, 03/24) – 30 см либо CZR-FD-50-01(02, 03/24) – 50 см приобретается отдельно)

STELLA-DM-T-01

Смеситель для душа термостатический, исполнение хром, ручки хромированные

STELLA-CAE-T-01

Душевая колонна с ручным душем, с подключением к смесителю через гибкий шланг

С вариантами душевых колонн и встраиваемых смесителей с термостатом можно ознакомиться на страницах каталога:

АРТИКУЛ	стр.	АРТИКУЛ	стр.
VINTAGE-CD-T-01-Sw	45	GOLF-CD-T-01-Bi	103
VINTAGE-D-T-01-Sw	45	GLOBO-F-VDIM2-TB-01	143
VINTAGE-VDIM2-T-01-Sw	45	GLOBO-F-VD-TB-01	143
LIBERTY-F-VDIM3-T-01	53	SIESTA-F-CD-TA-01	165
LIBERTY-F-CD-T-01	57	MOLVENO-CD-T-01	186
VENEZIA-CD-T-01-Bi	67	STELLA-DM-T-01	193
VENEZIA-D-T-01-Bi	67	PULSANTE	226
VENEZIA-VDIM2-T-01-Bi	67		
MARGOT-CD-T-01-Bi	73		
MARGOT-D-T-01-Bi	73		
MARGOT-VDIM2-T-01-Bi	73		
ELITE-CD-T-01-Bi	83		
ELITE-D-T-01-Bi	83		
ELITE-VDIM2-T-02-Bi	83		

ТЕРМОСТАТ – устройство, автоматически настраиваемое на определенную (заданную) температуру воды.

Преимущества использования термостатов:

- **Безопасность:** достаточно однократно выставить комфортную температуру (38 °C), чтобы не попасть под холодный душ или не ошпариться;
- **Экономичность:** нет необходимости периодически настраивать нужную температуру воды. При наличии счётчиков воды разница будет ощутимой;
- **Простота использования:** изменение температуры осуществляется нажатием одной кнопки.

COLLEZIONE 2019

Верхние души

*Верхний душ, 30x30 см***

CZR-C-SP3-01

*Верхний душ, диаметр 30 см***

CZR-C-SP2-01

*Верхний душ, 25x25 см (30x30 см, 40x40 см), полированная сталь***

CZR-H-SPIN-20 (-25,-30,-40)

CZR-C-SPIN-25

*Верхний душ, диаметр 20 см (25 см, 30 см, 40 см), полированная сталь***

CZR-H-SPIC-20 (-25,-30,-40)

CZR-C-SPIC-25

Верхний душ, 20 см

CZR-SP9-20-01

*Верхний душ, диаметр 20 см***

CZR-SP6-20-01 24*

*Верхний душ, диаметр 21,7 см***

CZR-SP5-22-01 24*

*Верхний душ, диаметр 20,8 см***

CZR-H-SP20-01 *

Верхний душ

CZR-F-SP11-01

24*

*Верхний душ, диаметр 30,3 см***

CZR-H-SP21-01 *

Верхний душ, диаметр 20 см

CZR-SP8-20-01 24*

CZR-SP15-01(02)

Верхний душ, диаметр 30 см

CZR-SP7-30-01 24*

* 01 – Исполнение хром; 02 – Исполнение бронза;
03/24 – Исполнение золото 24 карата; 03 – Исполнение золото
** с антикальциевыми силиконовыми вставками

ARTICOLI VARI

Излив для душа, 30 см, круглое сечение

CZR-TDA2-01 24*

Излив для душа, 30 см, круглое сечение

CZR-TDA3-01 24*

Излив для душа, 40,5 см, круглое сечение

CZR-C-TDA-01*

Излив для душа, круглое сечение

CZR-F-TDA6-01*

Излив для душа, 34,2 см, квадратное сечение

CZR-C-TD-01*

Излив для душа, 30 см, круглое сечение

CZR-TDA-30-01 24*

Излив для душа вертикальный, квадратное сечение

CZR-C-TDV-01*

Излив для душа вертикальный, круглое сечение

CZR-C-TDAV-01*

Удлинитель душевой колонны, 20 см

CZR-PCD20-01 24*

Удлинитель душевой колонны, 50 см

CZR-PCD50-03/24 24*

Излив для раковины, ванны, биде

CZR-SC1-01 24*

Излив для раковины, ванны, биде

CZR-SC2-01*

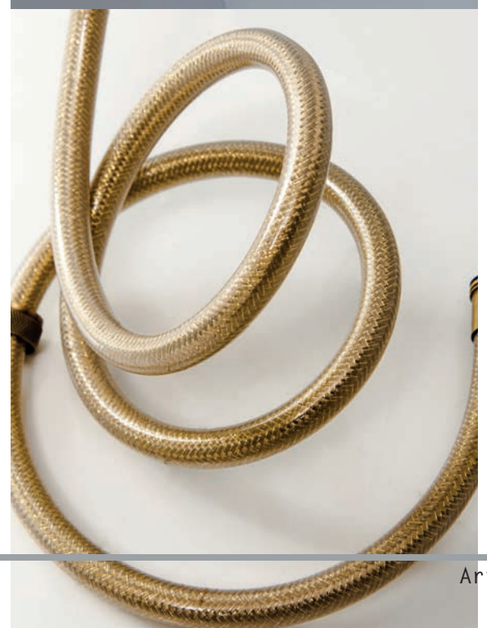

COLLEZIONE 2019

Гибкий шланг PVC, 1,2 м (1,5 м, 2 м)

CZR-FD-120(150,200)-01 24* ***

Гибкий шланг, 150 см

CZR-F-FMDC-01

24*

Гибкий шланг, 150 см

CZR-FD-GLIT-150-03/24

24*

Гибкий шланг,
длина 1,2 м (0,5 м, 1,5 м, 1,8 м)

CZR-FMDC-120 (50,150,180)-01 24*

CZR-FMDC2-120 (50,150,180)-01*

* 01 – Исполнение хром; 02 – Исполнение бронза;
03/24 – Исполнение золото 24 карата; 03 – Исполнение золото
*** BLC - Bianco Lucido Cromo

ARTICOLI VARI

Ручной душ с гибким шлангом 150 см, штуцером и держателем

CZR-DEFA3-NOP

CZR-DEFA3-BIO

Ручной душ с гибким шлангом 150 см, штуцером и держателем

CZR-DEFA4-NOP

CZR-DEFA4-BIO

Смеситель однорычажный с гигиеническим душем, гибким шлангом 120 см и держателем

CZR-DIF2-NOP

CZR-DIF2-BIO

Смеситель однорычажный с гигиеническим душем, гибким шлангом 120 см и держателем

CZR-DIF3-01

BIO — исполнение белый матовый

NOP — исполнение чёрный матовый

Донный клапан с системой "Клик-клак" с переливом

CZR-SAT10-NOP

CZR-SAT10-BIO

Гибкий шланг PVC ,150см

CZR-FD4-150-NOP

CZR-FD4-150-BIO

Излив для душа, 40 см, квадратное сечение

CZR-TDA11-NOP

CZR-TDA11-BIO

Излив для душа, 40 см, круглое сечение

CZR-TDA10-NOP

CZR-TDA10-BIO

Верхний душ, 20x20 см, антикальций

CZR-SP31-NOP

CZR-SP31-BIO

Верхний душ, диаметр 22,5 см, антикальций

CZR-SP30-NOP

CZR-SP30-BIO

Варианты установки смесителя для ванны и душа

1

CZR-PIC-03/24(01,02)

Универсальный установочный комплект для напольного смесителя

Для установки смесителя для ванны и душа на борт ванны и для напольной установки применяются универсальные установочные комплекты.

2

CZR-PICS-03/24(01,02)

Универсальный установочный комплект для напольного смесителя с кронштейном для слива-перелива

3

CZR-PBV-03/24(01,02)

Универсальный установочный комплект для смесителя на борт ванны

ОБРАТИТЕ ВНИМАНИЕ!

Универсальный установочный комплект для напольных смесителей (PICS) (диаметр отверстия кронштейна крепления к сливу-переливу 25–30) может быть установлен только на слив-перелив BB-OVF-02 (диаметр трубы 26 мм), на BB567-OVF (диаметр трубы 38) установить не получится. Максимальный диаметр трубы, на которую можно закрепить PICS – 30 мм.

Варианты комплектации гигиенического душа

1

CZR-VL-01(02,03/24)

Запорный вентиль

2

DIM-01(02,03/24)

Встраиваемый однорычажный смеситель для душа

DIM-01

Встраиваемый однорычажный смеситель для душа

3

DM-01(02,03/24)

Смеситель для душа однорычажный

D-01(02,03/24)

Смеситель для душа

IF-01(02,03/24)

CZR-SOC2-01(02,03/24)

Душ гигиенический с гибким шлангом 120 см и держателем

1-й вариант:
Гигиенический душ можно использовать вместе с запорным вентилем, комплектуя ручками серий FIRST, DIAMOND, LORD, GOLF, NOSTALGIA.

2-й вариант:
Гигиенический душ можно использовать вместе со встраиваемыми однорычажными смесителями для душа DIM серий CEZARES VINTAGE, VENEZIA, MARGOT, ELITE, LIRA, HEAVEN, LEVICO, MOLVENO, TESORO, OVER, QUATTRO, LACONICO.
В этом случае необходимо также установить штуцер с держателем CZR-AI4 или CZR-AI3, используемый для подачи воды от смесителя.

3-й вариант:
При использовании гигиенического душа вместе со смесителями для душа D или DM, входящими в серии CEZARES ROYAL PALACE, ATLANTIS, ATLANTIS-NOSTALGIA, DIAMOND, VINTAGE, VENEZIA, MARGOT, ELITE, FIRST, NOSTALGIA, GOLF, LORD, HEAVEN, TREND, LEVICO, MOLVENO, TESORO, OVER, QUATTRO, COSMO, GRACE, LACONICO требуется установить держатель для душа.

2

CZR-AI4-01(02,03/24)

Штуцер с держателем для душа

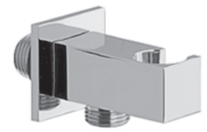

CZR-AI3-01

Штуцер с держателем для душа

3

CZR-SOC-01(02,03/24)

Держатель для душа с регулируемым положением

Смесители для кухни

COLLEZIONE 2019

Смеситель для кухни

TURBOLENZA-LL-01

Смеситель кухонный однорычажный

LACONICO-C-LL25-01

Смеситель кухонный однорычажный

MOLVENO-LLM-01

Смеситель кухонный однорычажный с выдвижным душем

VINTAGE-LLDM-01-Sw

Смеситель кухонный однорычажный с выдвижным душем

ELITE-LLDM-01-Bi

Смеситель кухонный однорычажный

ELITE-LLM2-01-Bi

Смеситель кухонный однорычажный

MARGOT-LLM2-01-Bi

Смеситель кухонный однорычажный с регулируемым углом наклона излива

ELITE-LLPM2-01-Bi

Кухонный смеситель настенного монтажа

DIAMOND-LLP-01-Sw-N

Смеситель кухонный однорычажный с регулируемым углом наклона излива

VINTAGE-LLPM2-01-Sw-N

Кухонный смеситель настенного монтажа

NOSTALGIA-LLP-01

Смеситель кухонный однорычажный

VINTAGE-LLM2-01-Sw-N

Кухонный смеситель настенного монтажа

LORD-LLP-01

Кухонный смеситель настенного монтажа

FIRST-LLP-01-Bi

Кухонный смеситель настенного монтажа

GOLF-LLP-01

Заказная программа смесителей

Для ценителей изысканного, неповторимого интерьера мы предлагаем исполнение под заказ эксклюзивных смесителей.

Изготовление в медном, черном и белом исполнении с ручками из натурального камня, с использованием новейших дизайнерских разработок. Ручек ручной работы с различными финишными покрытиями. Использование новейших тенденций дизайна позволит сделать Вашу ванную комнату уникальной.

Приятным завершением дня станет ощущение свежести после принятия тропического душа с хромотерапией Cezares.

FUSION-LSM1-NOP

VENEZIA-LSM1-OBR

FIRST-LS2-NLC

COLLEZIONE 2019

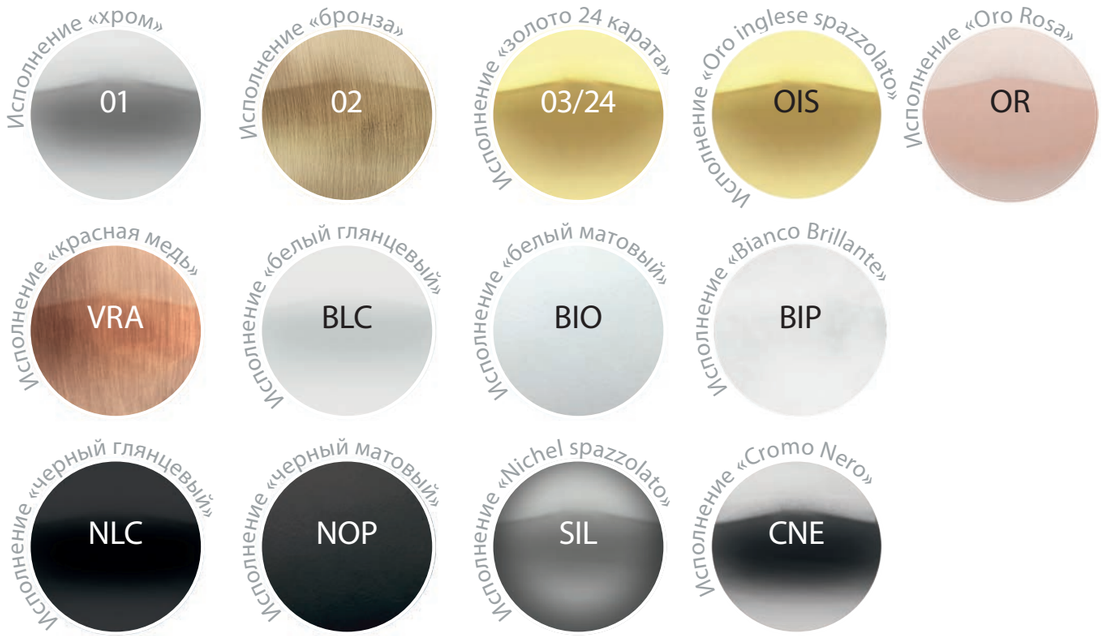

СЕРИЯ	01	02	03/24	VRA	BLC	NLC	BIO	NOP	M	OIS	OR	SIL	CNE
ATLANTIS	●	●	●	●									
ATLANTIS NOSTALGIA	●	●	●	●									
DIAMOND	●	●	●										
ELITE	●	●	●	●									
GIUBILEO	●	●	●	●									
GOLF	●	●	●	●									
FIRST	●	●	●	●	●	●	●	●					
LORD	●	●	●	●									
MARGOT	●	●	●	●	●	●	●	●					
NOSTALGIA	●	●	●	●	●	●	●	●					
JUMP	●				●	●	●	●					
TIRRENO	●				●	●	●	●					
ROYAL PALACE	●	●	●	●									
VINTAGE	●	●	●	●									
VENEZIA	●	●	●	●					●*				
PRIZMA	●	●	●				●	●			●		
FUSION	●						●	●		●	●	●	●

● - складская программа; ● - заказная программа

*- металлическая ручка в цвет смесителя

COLLEZIONE 2019

СМЕСИТЕЛИ С РУЧКАМИ ИЗ НАТУРАЛЬНОГО МРАМОРА

Смесители с ручками из натурального мрамора в сериях ATLANTIS, MARGOT, ROYAL PALACE, DIAMOND, VINTAGE.

Onice
Bianco

Breccia
Oniciata

Botticino
Classico

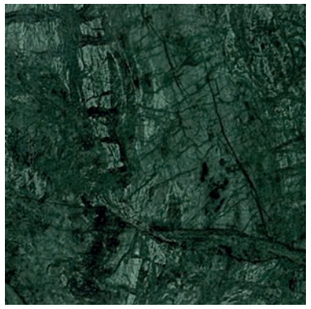

Verde
Guatemala

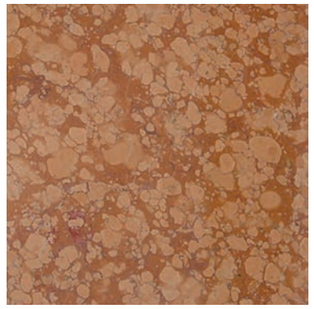

Rosso
Verona

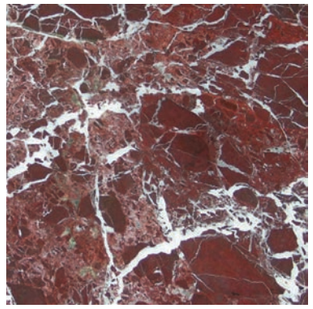

Rosso
Lepanto

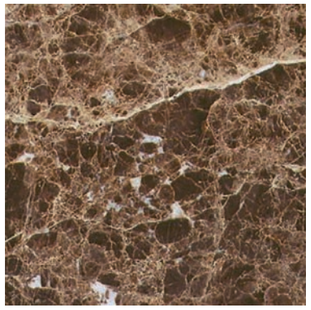

Emperador
Dark

Bianco
Carrara

Nero
Marquina

VINTAGE-LSM1-02-BC

DIAMOND-LS2-01-VG

VENEZIA-BSM2-01-VG

серия

Atlantis

Смеситель для раковины
с донным клапаном

ATLANTIS-LS1-01-RL

Смеситель для раковины, удлиненный,
с донным клапаном

ATLANTIS-LS2-A-01-RL

Смеситель для раковины, удлиненный,
с донным клапаном

ATLANTIS-LS2-A-03/24-RL

Смеситель для биде
с донным клапаном

ATLANTIS-BS2-01-RL

серия

Royal Palace

ROYAL PALACE-LS1-01-MS

01-Исполнение хром

ROYAL PALACE-LS1-02-MS

02-Исполнение бронза

ROYAL PALACE-LS1-03/24-MS

03/24-Исполнение
золото 24 карата

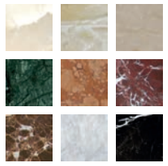

ручки из натурального
мрамора в заказной
программе см. стр. 240

оригинальное
цветовое исполнение
«Красная медь»
в заказной программе
см. стр. 238

Смеситель для раковины
с донным клапаном

ROYAL PALACE-LS1-03/24-MS

Смеситель для биде
с донным клапаном

ROYAL PALACE-BS1-03/24-MS

Смеситель для биде
с донным клапаном

ROYAL PALACE-BS1-01-RL

Смеситель
для ванны и душа

ROYAL PALACE-V-03/24-MS

Смеситель для душа

ROYAL PALACE-DS-01-MS

Смеситель на борт ванны
с ручным выдвижным душем

ROYAL PALACE-BVD-01

Ручной душ
со шлангом 150 см

CZR-DEF-03/24-M

Держатель для душа
с регулируемым положением

CZR-SOC-03/24

Душевая колонна со смесителем,
верхним и ручным душем

ROYAL PALACE-CD-01-M

серия
Tirreno

TIRRENO-LSM1-01

01-Исполнение хром

TIRRENO-LSM1-BIO

BIO-Исполнение
белый матовый

TIRRENO-LSM1-NOP

NOP-Исполнение
черный матовый

оригинальные
цветовые исполнения
в заказной программе
см. стр. 238

Смеситель на раковину однорычажный*

TIRRENO-LSM1-01-WO

Смеситель
на раковину однорычажный
с донным клапаном

TIRRENO-LSM1-BIO

Смеситель
на раковину однорычажный
с донным клапаном

TIRRENO-LSM1-NOP

Смеситель для накладных раковин*

TIRRENO-LC-01-WO

Смеситель на биде однорычажный*

TIRRENO-BSM1-01-WO

Смеситель на раковину встраиваемый*

TIRRENO-BLS1-01-WO

Встраиваемый
однорычажный
смеситель для душа

TIRRENO-DIM-01

Встраиваемый
однорычажный
смеситель для душа
с переключателем

TIRRENO-VDIM-01

Смеситель для ванны
и душа однорычажный

TIRRENO-VM-01

Смеситель для душа
однорычажный

TIRRENO-DM-01

* Донный клапан приобретается отдельно

серия

Jump

JUMP-LSM1-01-CR-Q

COLLEZIONE 2019

JUMP-LSM1-01

01-Исполнение хром

JUMP-LSM1-BIO

BIO-Исполнение
белый матовый

JUMP-LSM1-NOP

NOP-Исполнение
черный матовый

оригинальные
цветовые исполнения
в заказной программе
см. стр. 238

Смеситель на раковину однорычажный*

JUMP-LSM1-01-WO

Смеситель на
раковину однорычажный
с донным клапаном,
исполнение белый матовый

JUMP-LSM1-BIO

Смеситель на
раковину однорычажный
с донным клапаном,
исполнение черный матовый

JUMP-LSM1-NOP

Смеситель на биде однорычажный*

JUMP-BSM1-01

Смеситель для накладных раковин*

JUMP-LC-01-WO

* Донный клапан приобретается отдельно

Встраиваемый
однорычажный
смеситель для душа

JUMP-DIM-01

Встраиваемый
однорычажный
смеситель для душа
с переключателем

JUMP-VDIM-01

Смеситель на борт ванны
с ручным выдвижным душем

JUMP-BVDM-01

Смеситель для ванны
и душа однорычажный
в комплекте с ручным душем

JUMP-VDM-01

Смеситель для душа однорычажный
в комплекте с ручным душем

JUMP-DDM-01

JUMP-LSM1-01-CG-Q

серия

Jump& Tirreno

дизайнерские ручки

TIRRENO-LSM1-01-CG-C

JUMP-LSM1-NOP-FOA-Q

линия TIRRENO

линия JUMP

collezione di rubinetterie

Cromo

○ TIRRENO-CR-C
□ JUMP-CR-Q

Bianco Opaco

○ TIRRENO-BIO-C
□ JUMP-BIO-Q

Nero Opaco

○ TIRRENO-NOP-C
□ JUMP-NOP-Q

Foglia Oro

○ TIRRENO-FO-C
□ JUMP-FO-Q

Foglia Oro Anticato

○ TIRRENO-FOA-C
□ JUMP-FOA-Q

Foglia Rame

○ TIRRENO-FR-C
□ JUMP-FR-Q

Cemento Varsione Sabbia

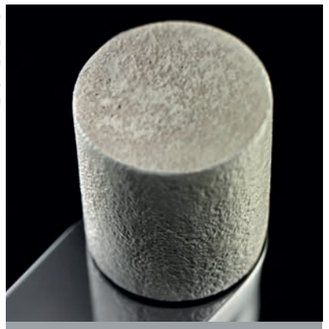

○ TIRRENO-CS-C
□ JUMP-CS-Q

Foglia Argento Anticato

○ TIRRENO-FAA-C
□ JUMP-FAA-Q

Foglia Agento

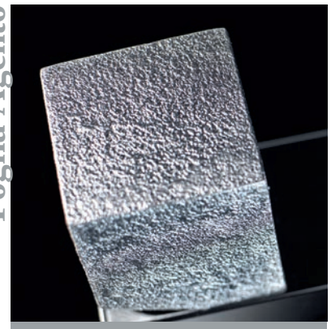

○ TIRRENO-FA-C
□ JUMP-FA-Q

Cemento Varsione Grigio Scuro

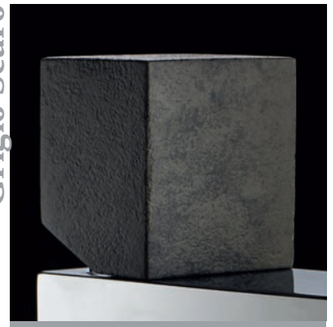

○ TIRRENO-CG-C
□ JUMP-CG-Q

REALIZZATA A MANO

ручная работа

COLLEZIONE 2019

Верхний душ ультра-плоский встраиваемый из полированной нержавеющей стали 300x300 мм

CZR-SDU1-30-04

Верхний душ ультра-плоский встраиваемый из полированной нержавеющей стали 400x400 мм

CZR-SDU1-40-04

Верхний душ трехрежимный, встраиваемый, хромотерапия, с пультом управления из нержавеющей стали 500x500 мм

CZR-SDAH1-50-04

Гамма полифунциональных тропических душей с LED подстветкой, функциями тропического дождя, каскадного излива, небулайзерного микродисперсного распыления воды и хромотерапией с гаммой из 9 подсветок RGB.

Небулизация воды - это микродисперсное распыление (туман) с массажирующим и стимулирующим еффектом для кожи и, соотвественно, для организма в целом.

Верхний душ двухрежимный из нержавеющей стали, 500x260 мм

CZR-SD2V2-04

Верхний душ двухрежимный из нержавеющей стали, 537x165 мм

CZR-SD2V-04

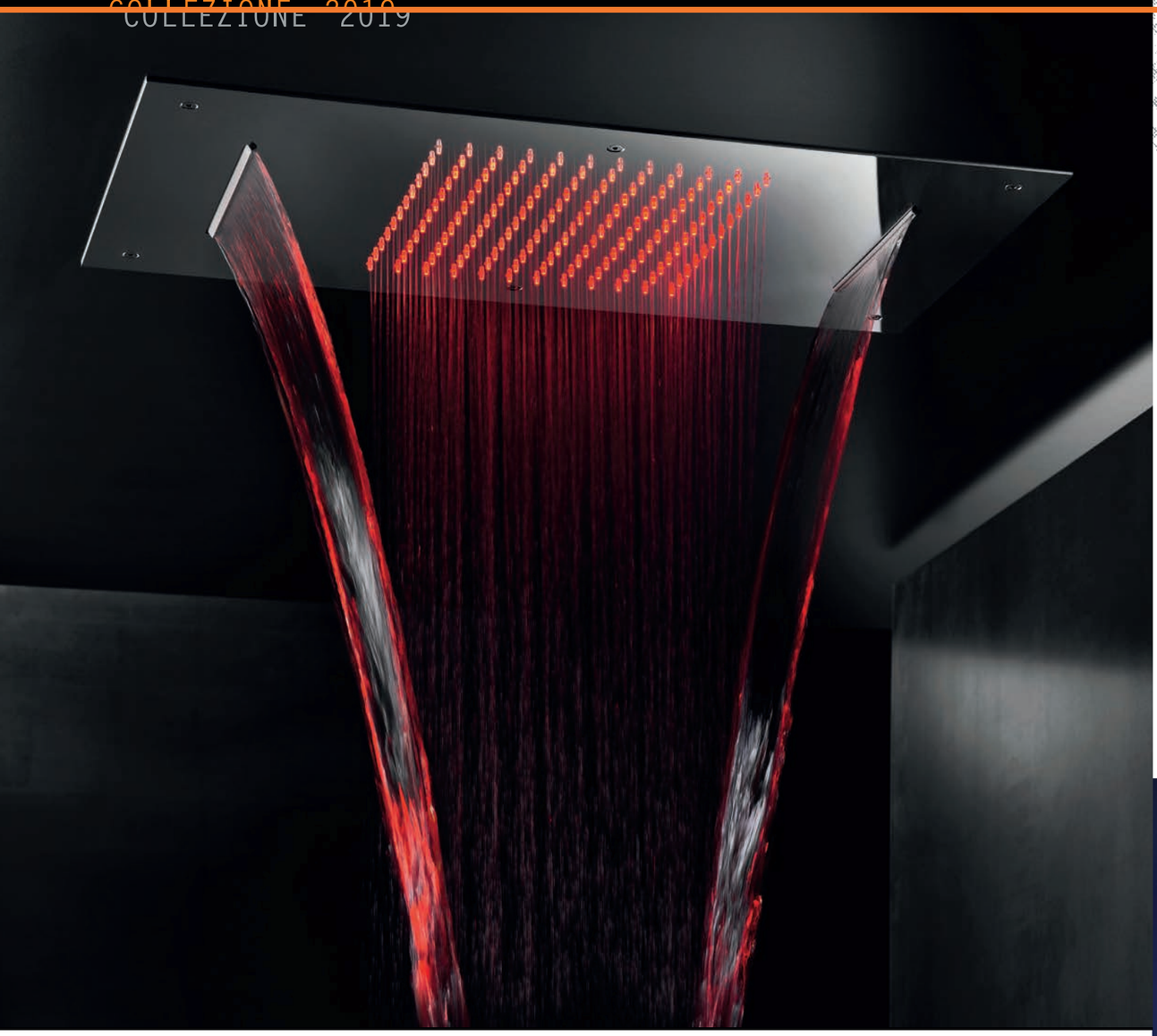

Верхний душ трехрежимный, встраиваемый, хромотерапия, с пультом управления из нержавеющей стали 500x500

CZR-SDAH2-50-04

COLLEZIONE 2019

Верхний душ двухрежимный, встраиваемый, хромотерапия, с пультом управления из нержавеющей стали, 600x400 мм

CZR-SDAH-6040-04

Верхний душ двухрежимный, встраиваемый, хромотерапия, с пультом управления из нержавеющей стали, 380x700 мм

CZR-SDAH-3870-04

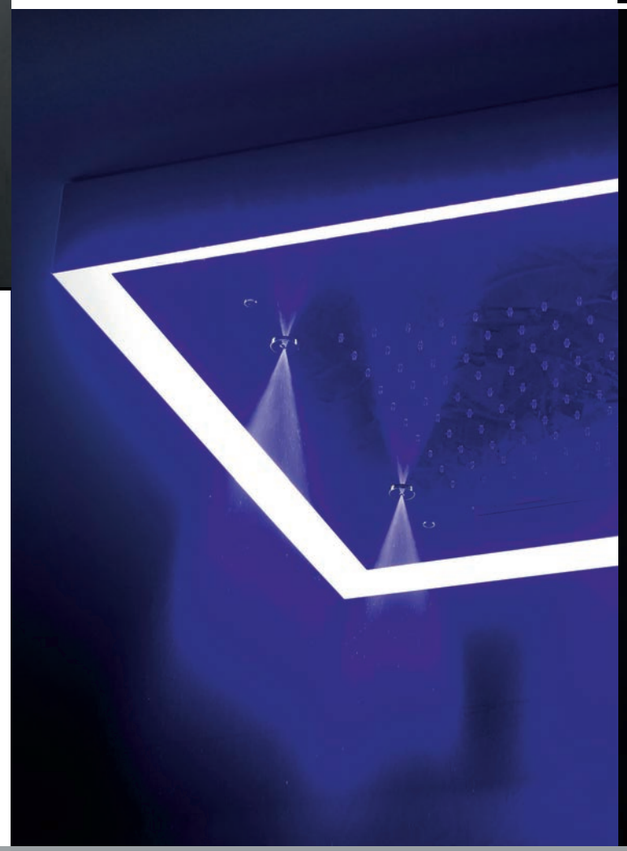

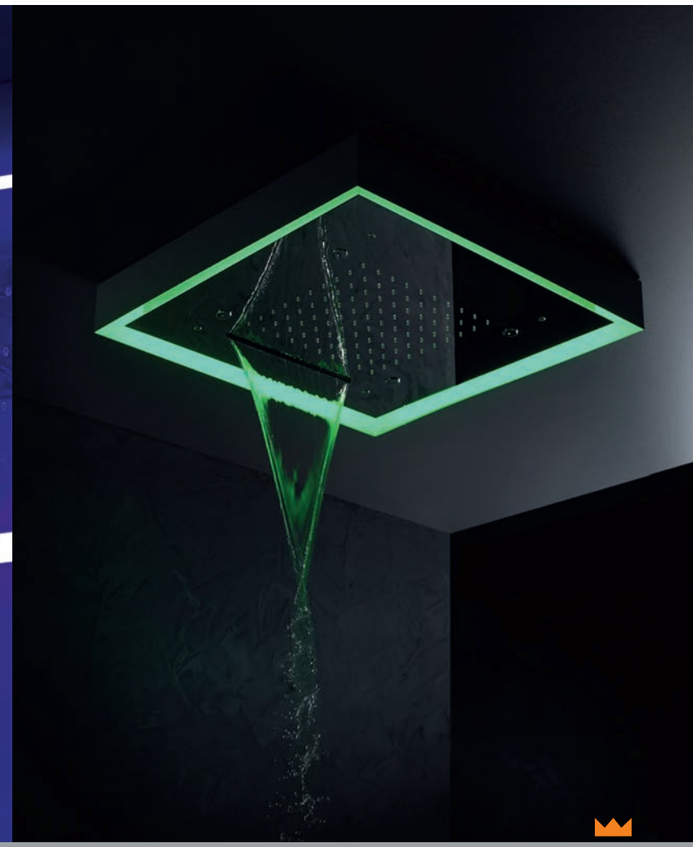

Верхний душ однорежимный, встраиваемый, хромотерапия, с пультом управления, из нержавеющей стали, D-550 мм

CZR-SDRH-04

COLLEZIONE 2019

Верхний душ ультра-плоский из нержавеющей стали, 320x263 мм

CZR-SDU2C-04

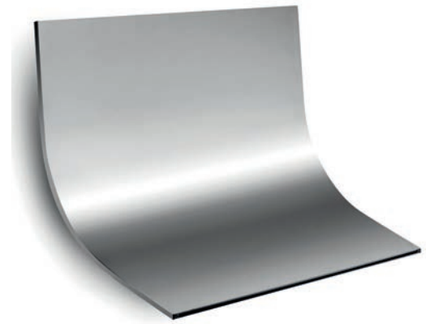

Каскадный душ, хром 150x118 мм

CZR-SDC1-01

Гидромассажная форсунка

CZR-F1-01 24*

Гидромассажная форсунка

CZR-F3-01 **

Гидромассажная форсунка

CZR-F2-01 **

Гидромассажная форсунка встраиваемого монтажа

CZR-F4-01 **

COLLEZIONE 2019

Душевая колонна из нержавеющей стали на 2 выхода с верхним душем ultraslim, ручным душем и гибким шлангом*

PREMIER-CD2-04

Термостатическая душевая колонна колонна из нержавеющей стали на 2 выхода с верхним душем ultraslim, ручным душем и гибким шлангом*

PREMIER-CD2-T-04

Душевая колонна из нержавеющей стали на 3 выхода с верхним душем ultraslim, ручным душем и гибким шлангом и гидромассажем

PREMIER-CD3-04

Термостатическая душевая колонна из нержавеющей стали на 3 выхода с верхним душем ultraslim, ручным душем и гибким шлангом и гидромассажем*

PREMIER-CD3-T-04

Душевая колонна колонна из нержавеющей стали на 3 выхода с верхним душем ultraslim, ручным душем и гибким шлангом и гидромассажем, встраиваемого монтажа

PREMIER-CDI4-04

Термостатическая душевая колонна колонна из нержавеющей стали на 3 выхода с верхним душем ultraslim, ручным душем и гибким шлангом и гидромассажем, встраиваемого монтажа

PREMIER-CDI4-T-04

Тропические верхние души

* 04 – Исполнение нержавеющая сталь полированная;
04S – Исполнение нержавеющая сталь матовая «Satin»;
BIO – Исполнение белый матовый «Opaco»;
NOP – Исполнение черный матовый «Nero Opaco».

Распродажа

Коллекции выводимые из производства.

серия
Turbolenza

TURBOLENZA-C-LS-01-WO

*Смеситель для раковины однорычажный**

TURBOLENZA-LL-01

Смеситель для кухни

TURBOLENZA-C-VD-01

Смеситель для ванны

TURBOLENZA-C-D-01

Смеситель для душа

TURBOLENZA-C-VDP-01

Напольный смеситель для ванны с ручным душем

TURBOLENZA-C-DEF-01

Ручной душ

TURBOLENZA-C-SD-01

Душевой гарнитур, штанга 705 мм с держателем для шланга и шлангом 1500 мм, с полочкой

* Донный клапан приобретается отдельно

серия
Retro

В цвете белый глянцевый

RETRO-C-LS1-BLC

Смеситель для раковины с донным клапаном

RETRO-C-BS1-BLC

Смеситель для биде с донным клапаном

RETRO-C-LS2-BLC

Смеситель для раковины с донным клапаном

RETRO-C-BS2-BLC

Смеситель для биде с донным клапаном

CZR-C-D2FC2-01-Bi

*Ручной душ со шлангом 150 см***

RETRO-C-D-BLC

Смеситель для душа

RETRO-C-CD-BLC

Душевая колонна со смесителем, верхним и ручным душем

** Ручной душ с антикальциевым покрытием

Технические схемы.
Габаритные и монтажные размеры.

OLIMP, APHRODITE

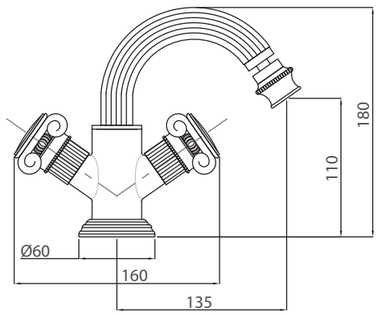

BS2

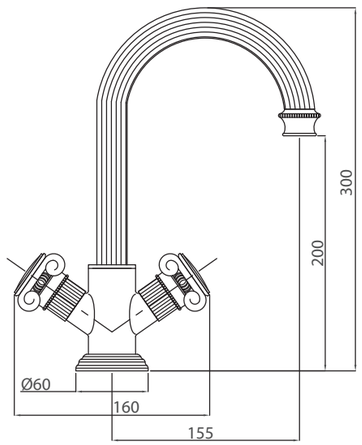

LS2

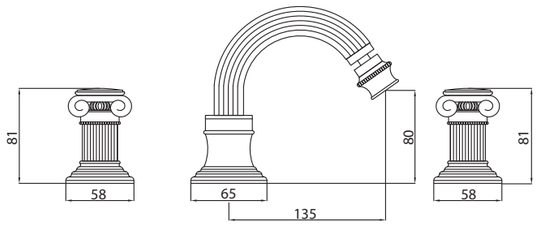

BBS2

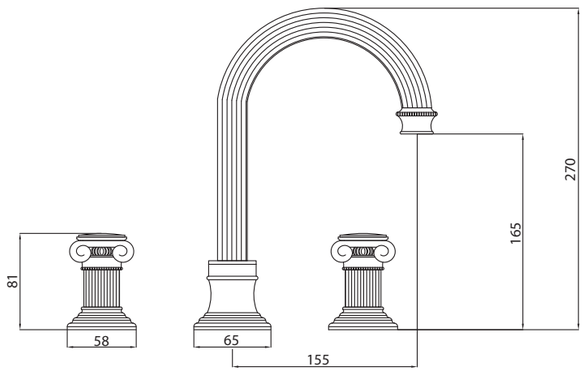

BLS2-A

COLLEZIONE 2019

OLIMP, APHRODITE

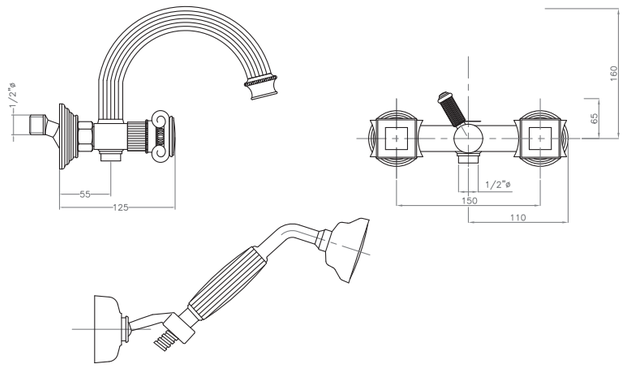

VD

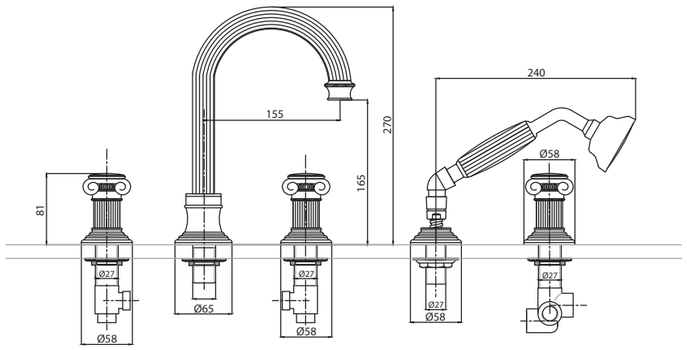

BVD

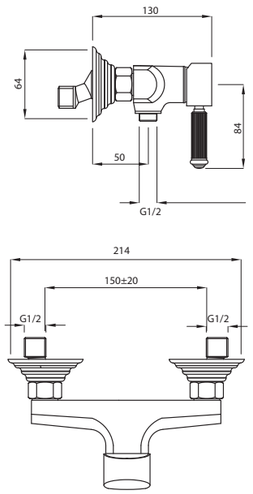

DM

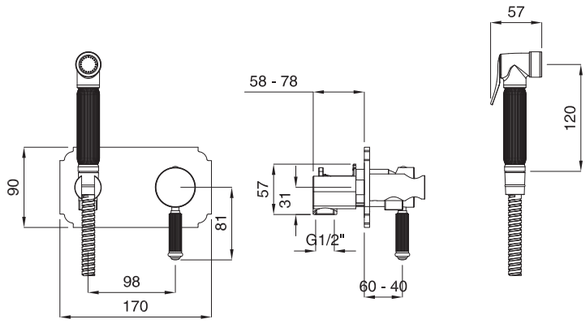

DIF

OLIMP, APHRODITE

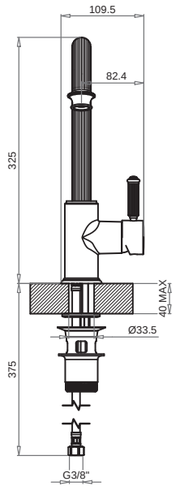

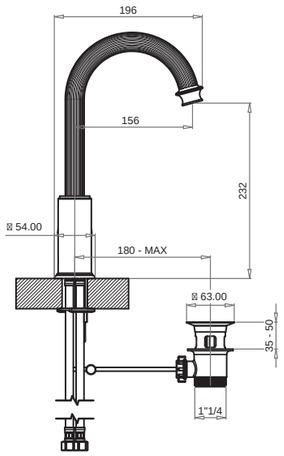

LSM2

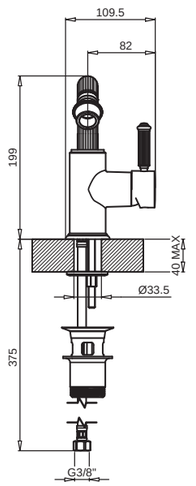

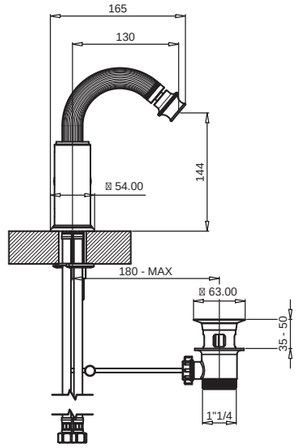

BSM2

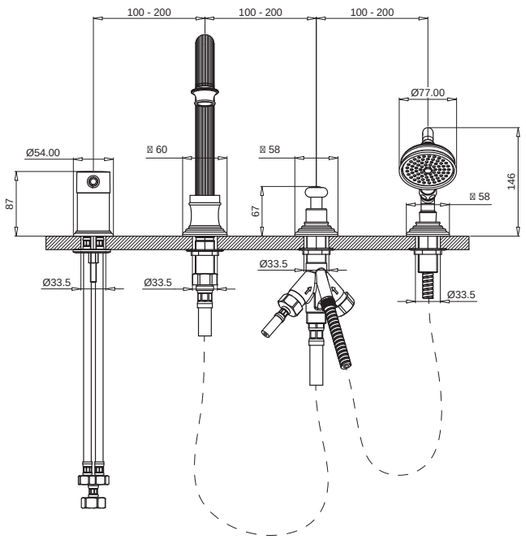

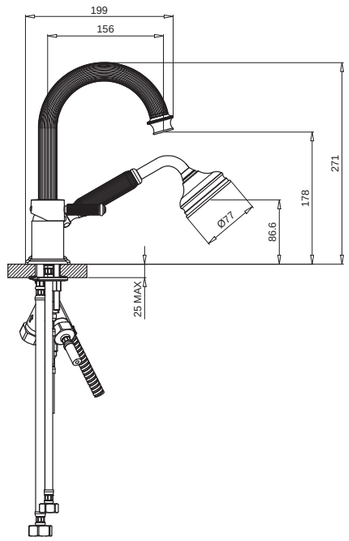

BVDM

COLLEZIONE 2019

OLIMP, APHRODITE

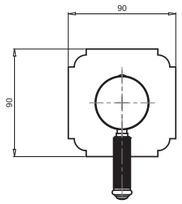

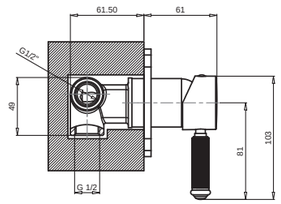

DIM2

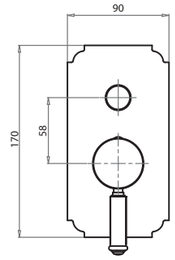

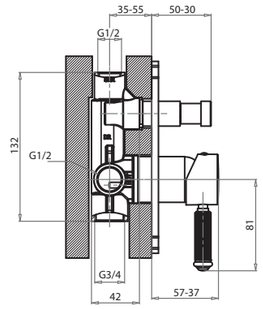

VDIM2

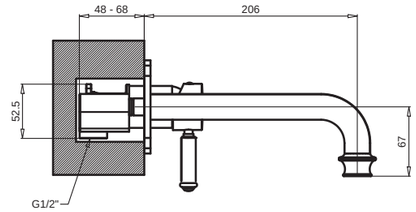

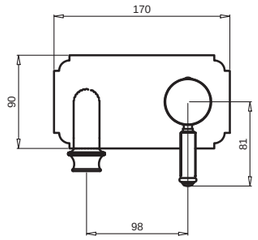

BLSM2

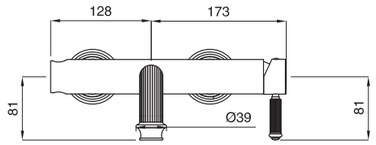

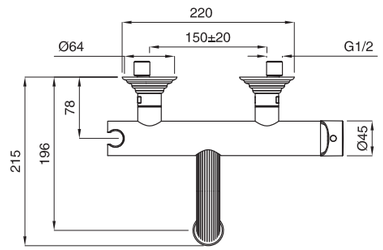

VDM

ATLANTIS

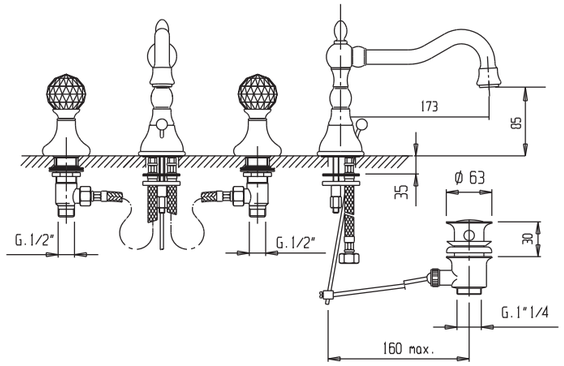

BLS2-A

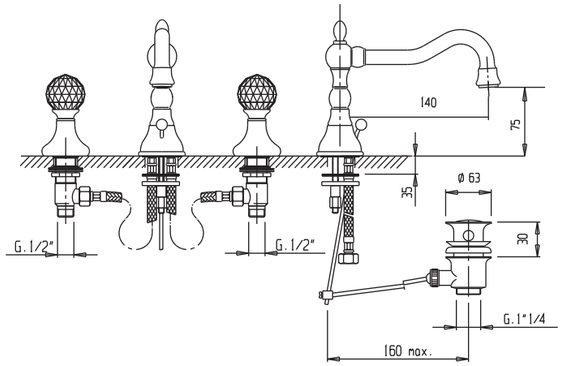

BLS2

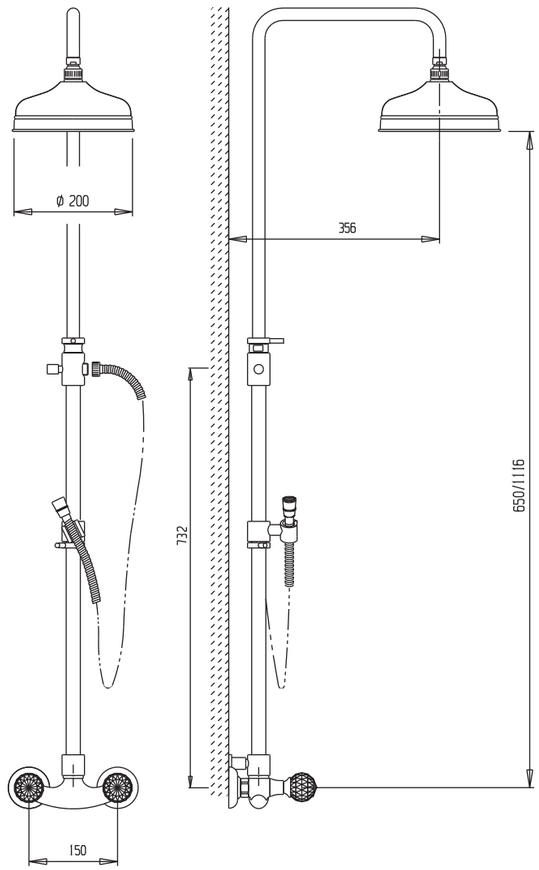

CD

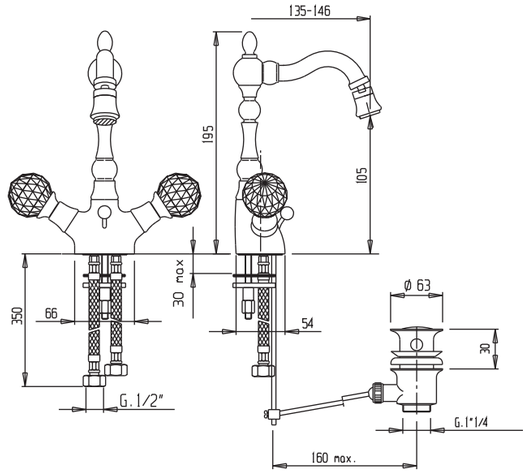

BS2

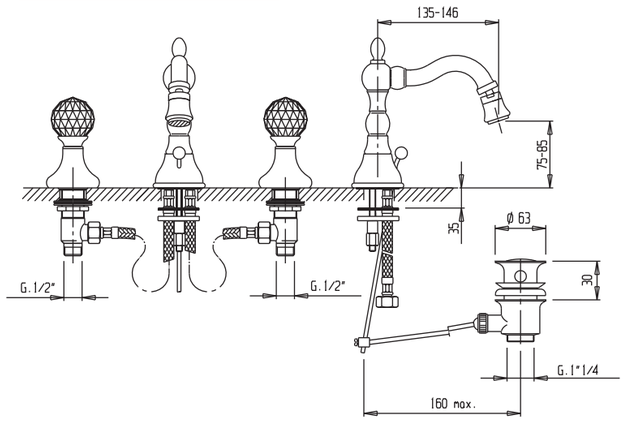

BBS2

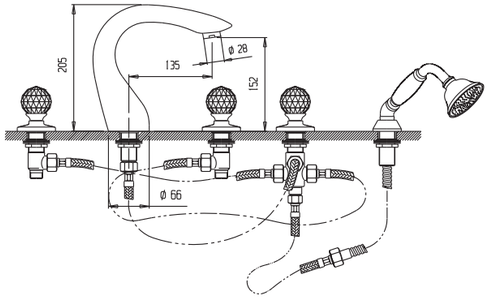

BVD

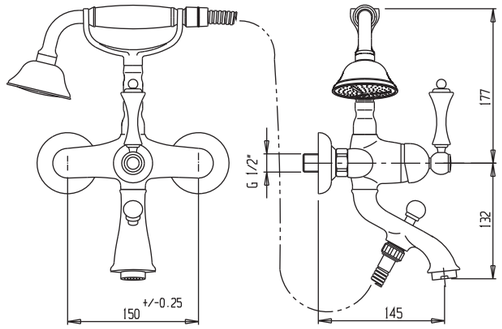

VD

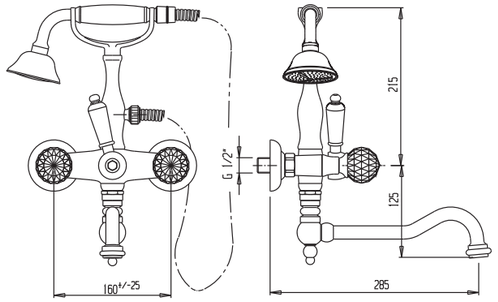

VDF2

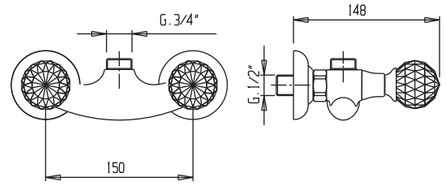

DS

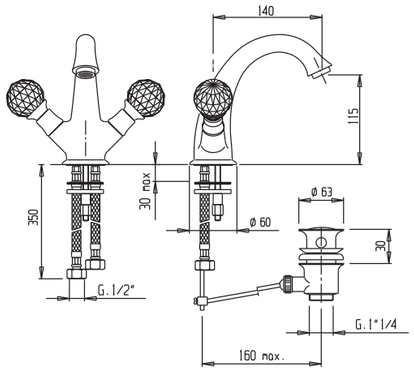

LS1

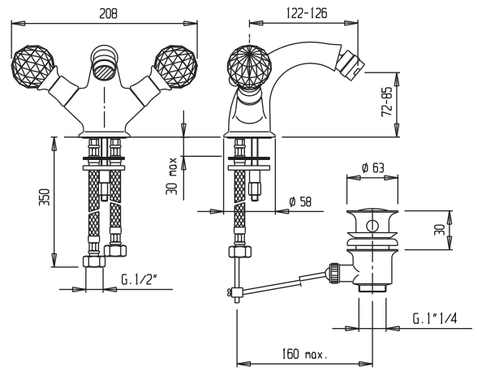

BS1

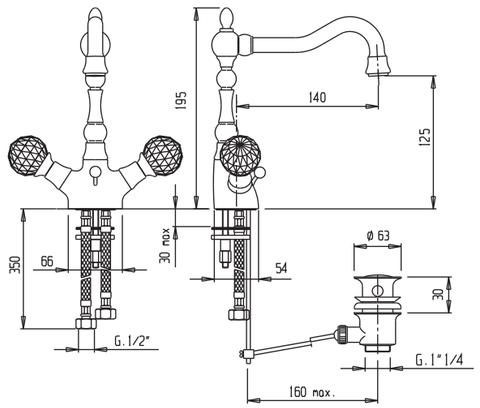

LS2

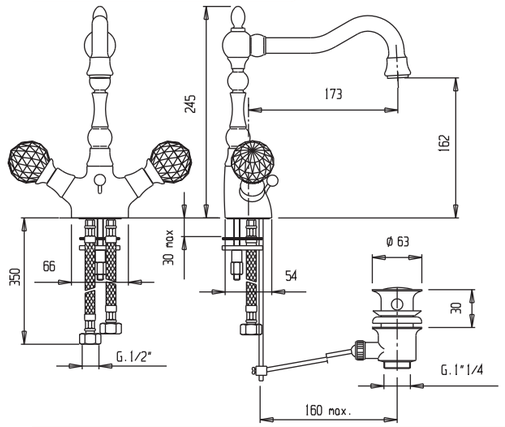

LS2-A

DIAMOND, FIRST, GOLF, NOSTALGIA, LORD

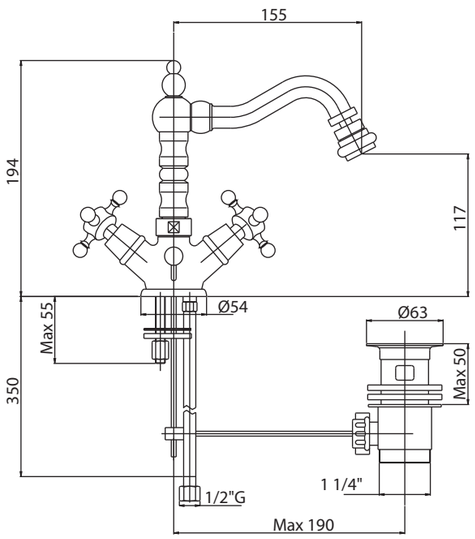

BS2

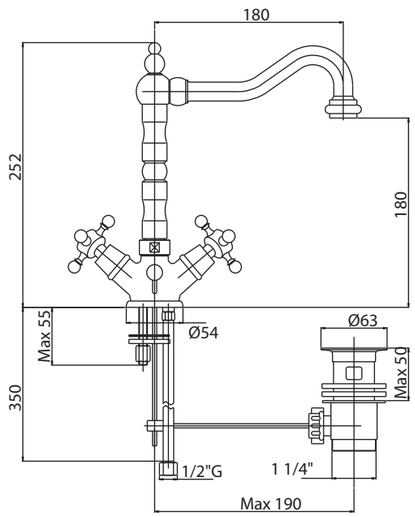

LS2

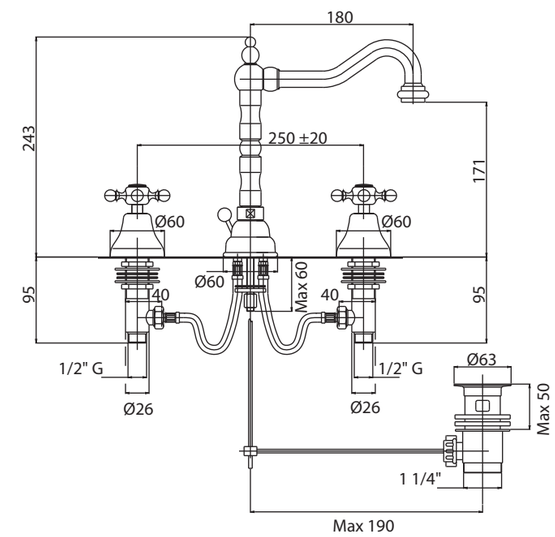

BLS2

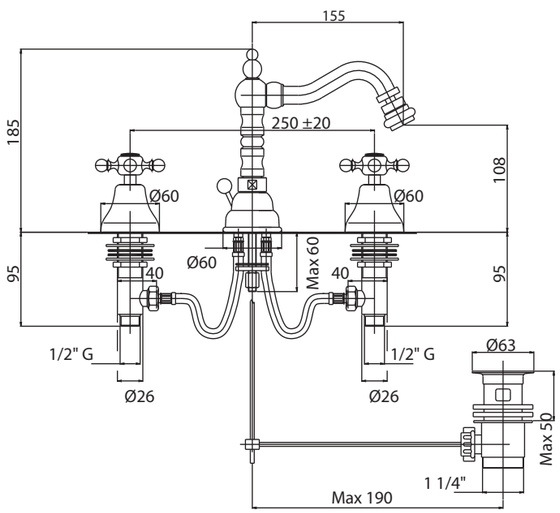

BBS2

COLLEZIONE 2019

DIAMOND, FIRST, GOLF, NOSTALGIA, LORD

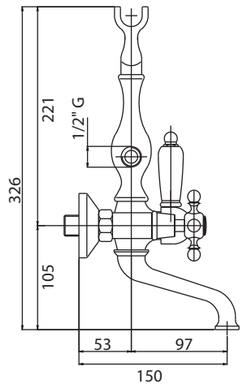

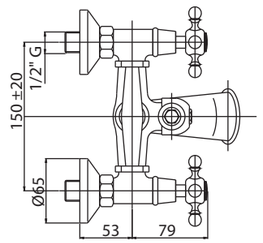

VD

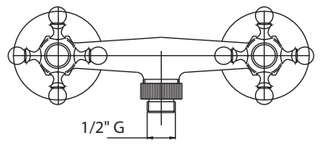

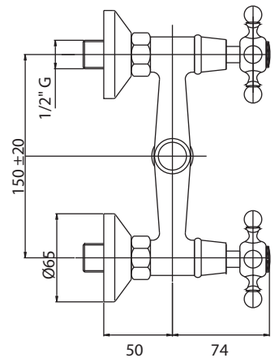

D

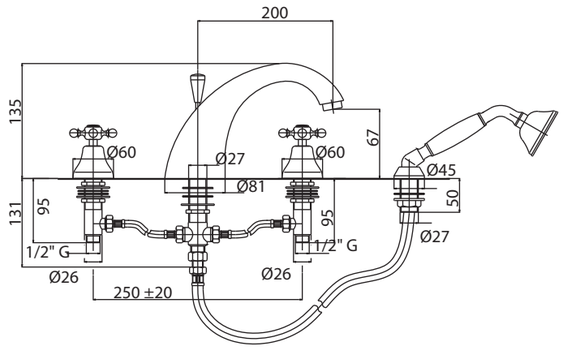

BVD

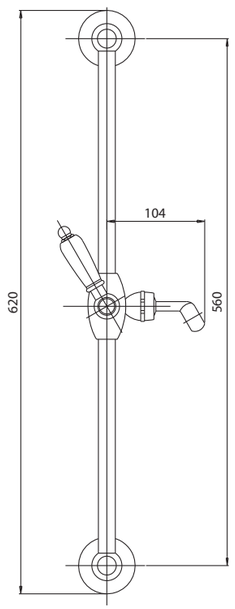

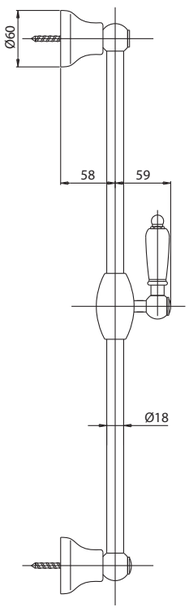

SD

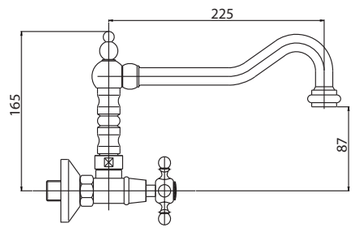

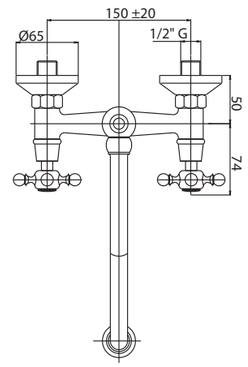

LLP

DIAMOND, FIRST, GOLF, NOSTALGIA, LORD

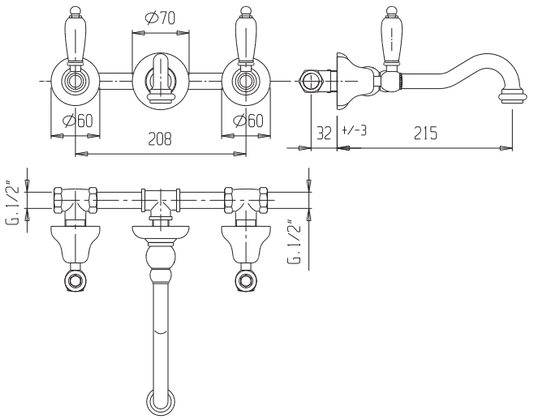

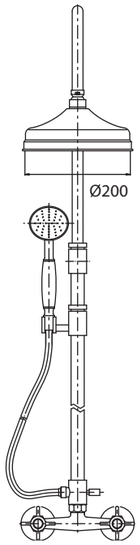

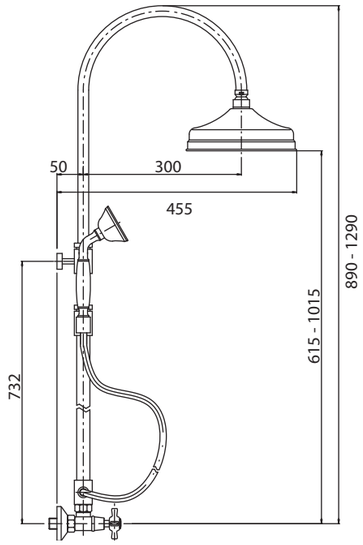

BLS1

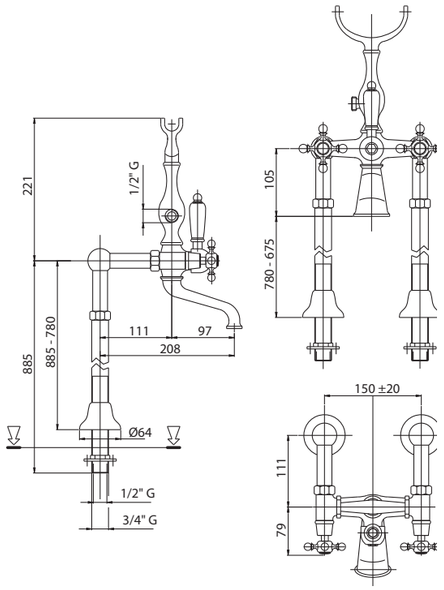

VDP

CD

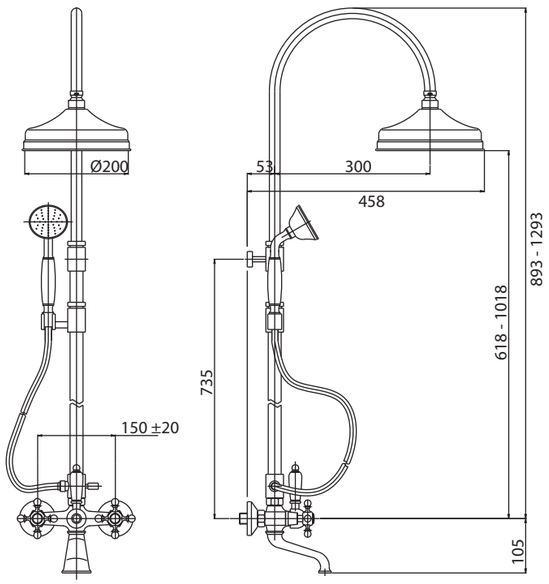

CVD

COLLEZIONE 2019

ELITE, VINTAGE

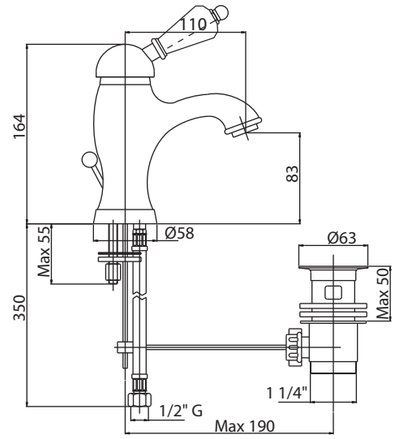

LSM1

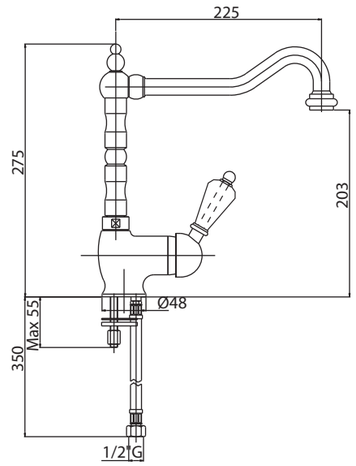

LLM2

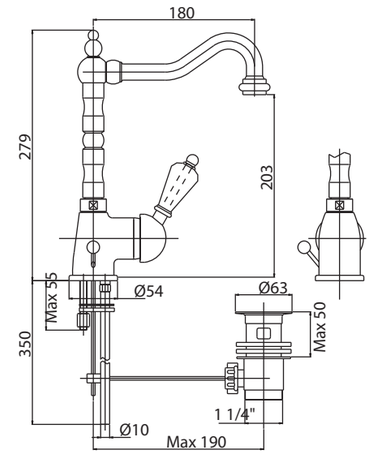

LSM2

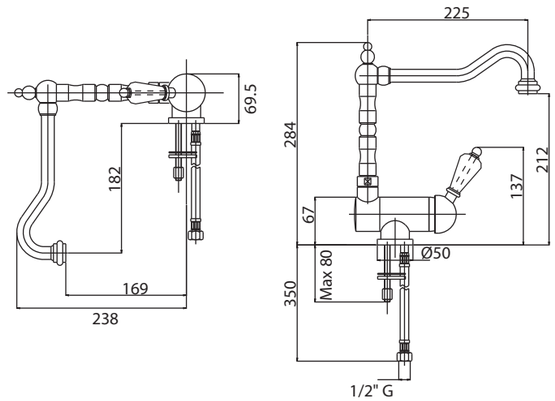

LLPM2

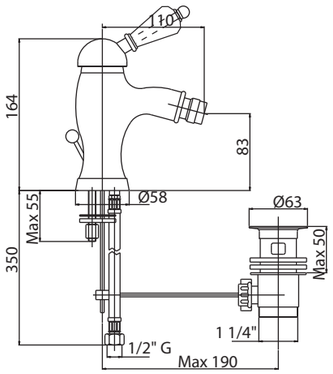

BSM1

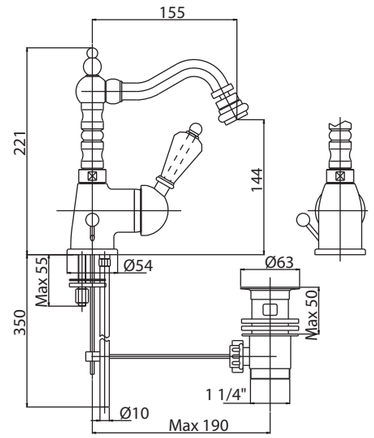

BSM2

ELITE, VINTAGE

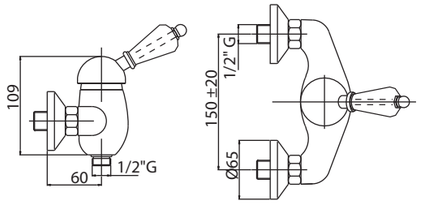

DM

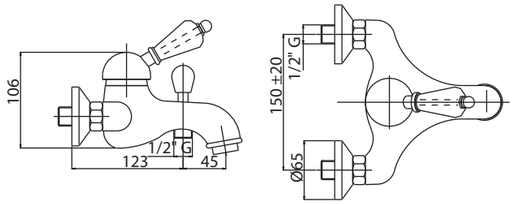

VM

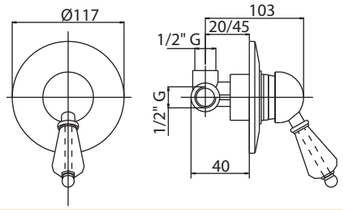

DIM

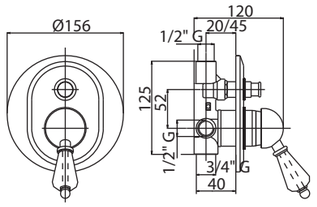

VDIM

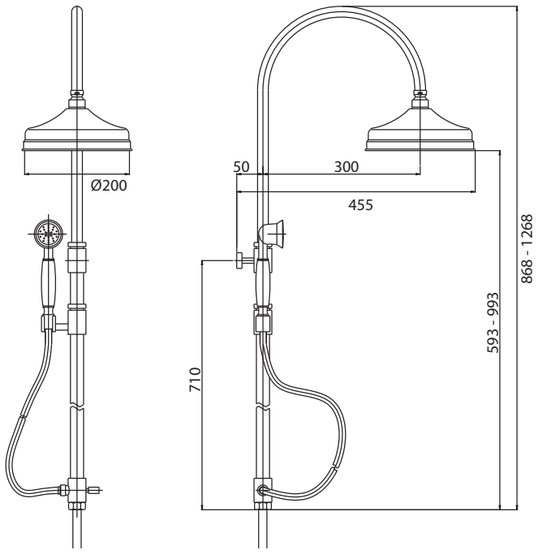

CAE

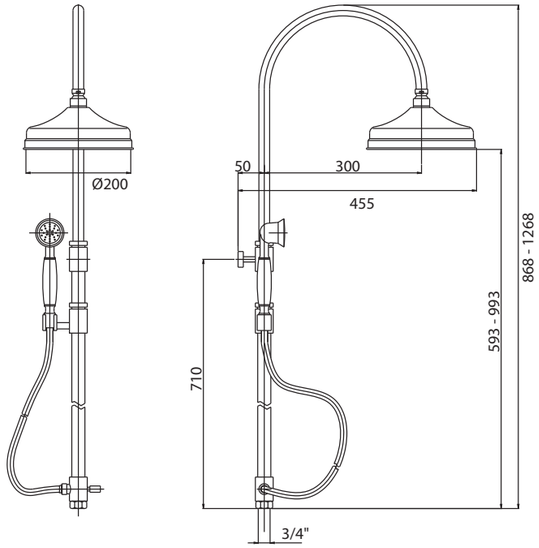

CAI

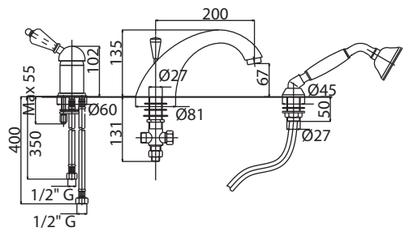

BVDM

COLLEZIONE 2019

ELITE, VINTAGE

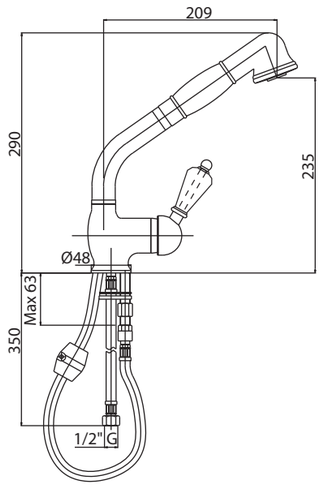

LLDM

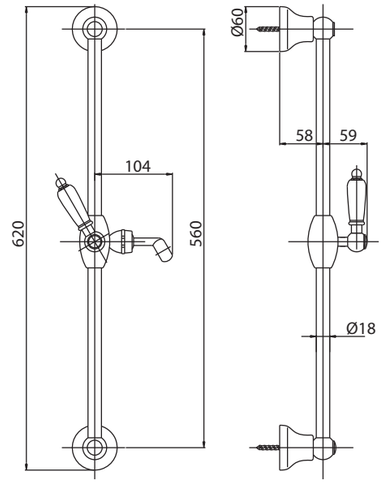

SD

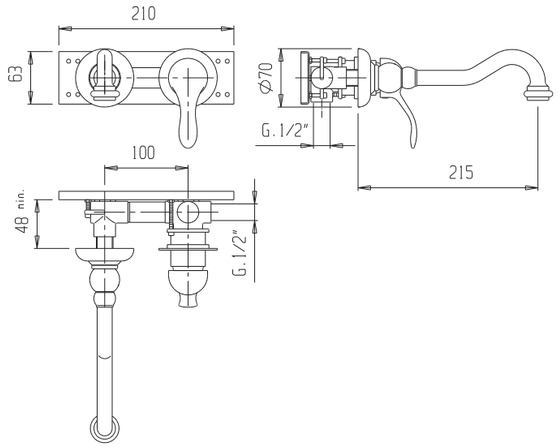

BLS1

GIUBILEO

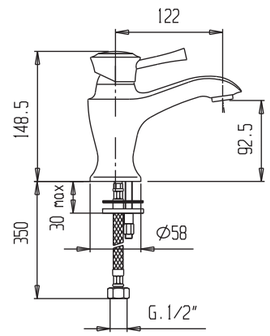

LSM

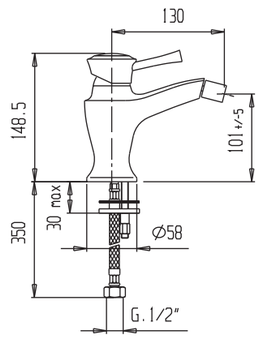

BSM

LIBERTY

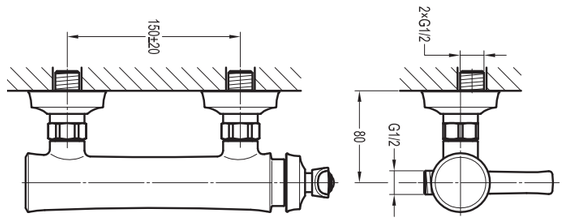

D

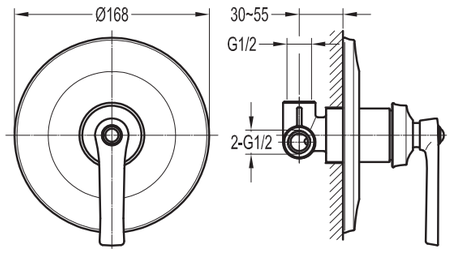

DIM

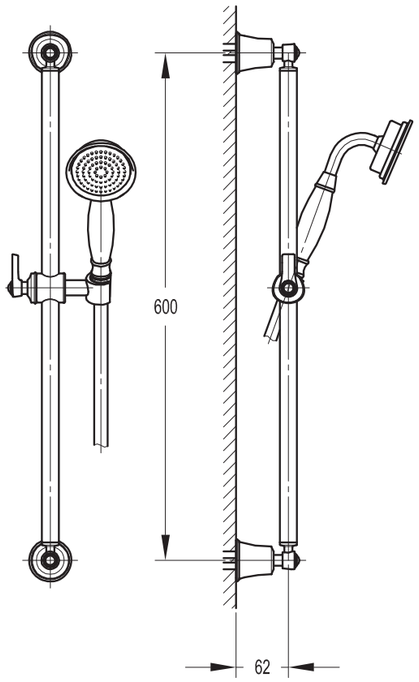

SD

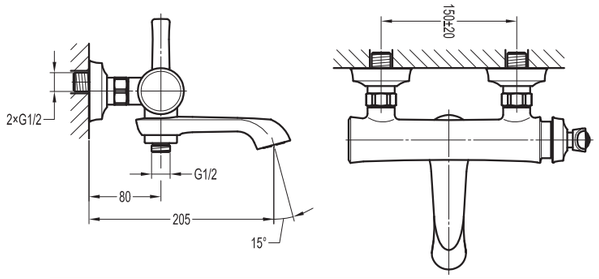

VD

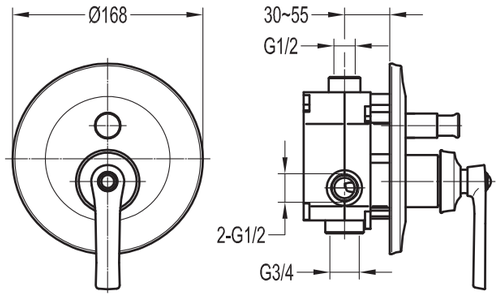

VDIM

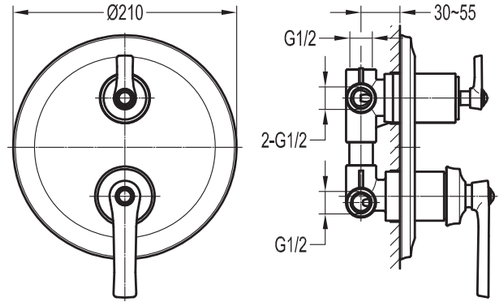

VDIM3, VDIM3-T

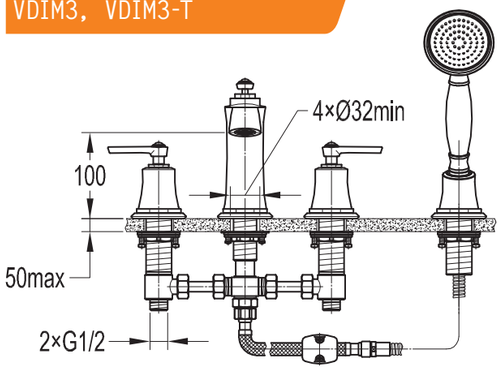

BVD4

COLLEZIONE 2019

LIBERTY

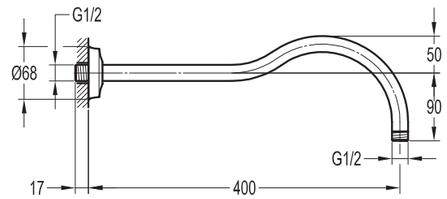

CZR-TDA6

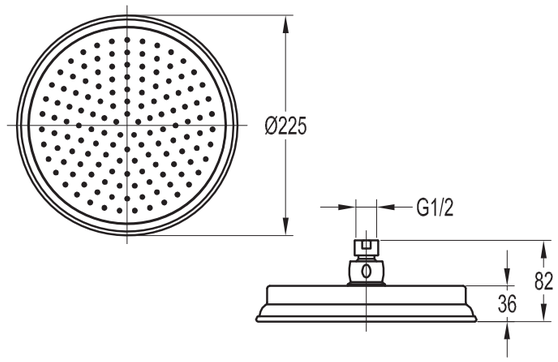

CZR-SP11

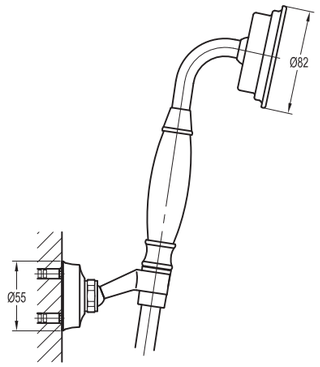

KD

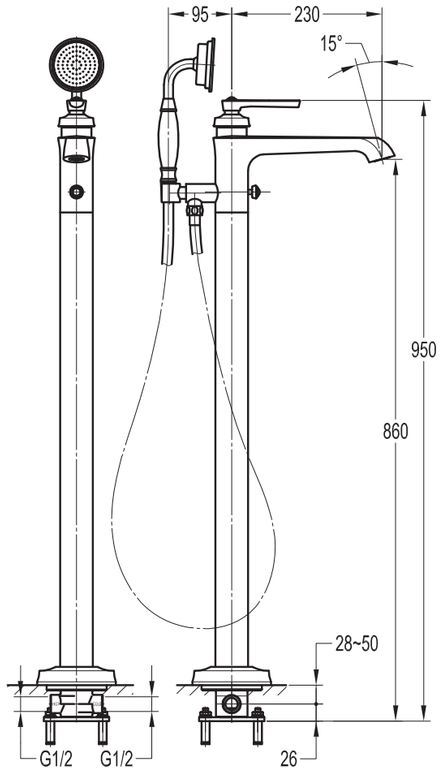

VDP

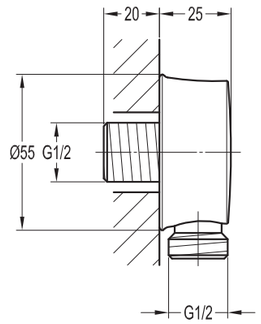

CZR-AI10

LIBERTY

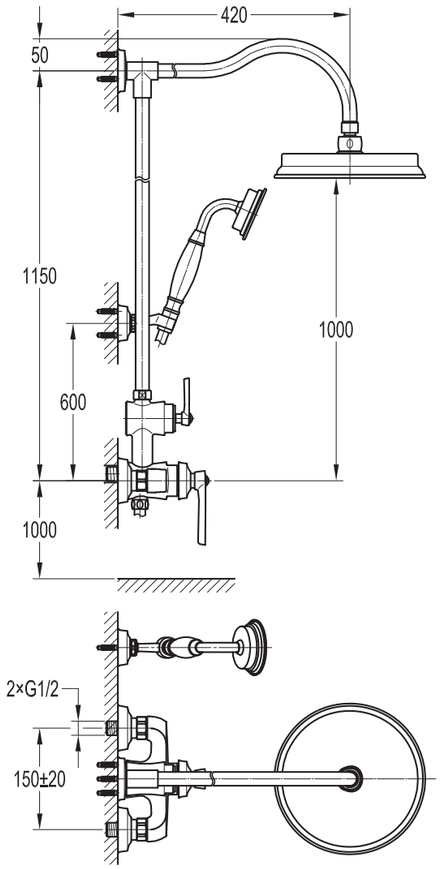

CD

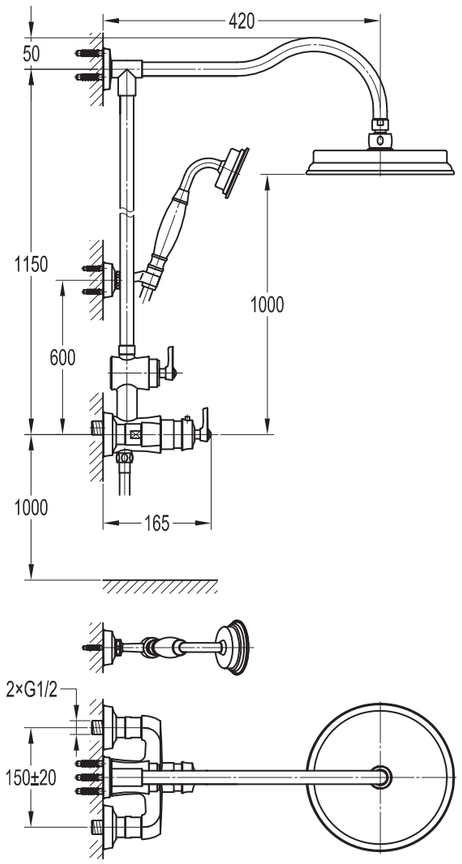

CD-T

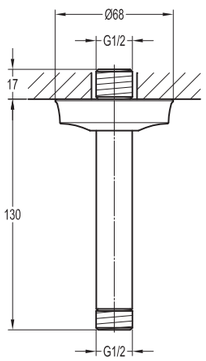

CZR-TDAV2

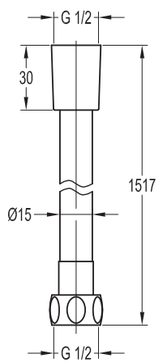

CZR-FD3

COLLEZIONE 2019

LIBERTY

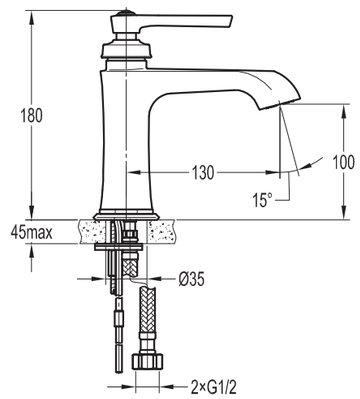

LS

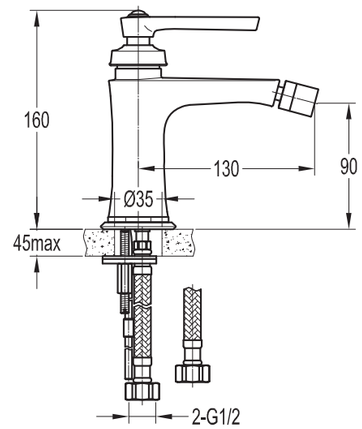

BS

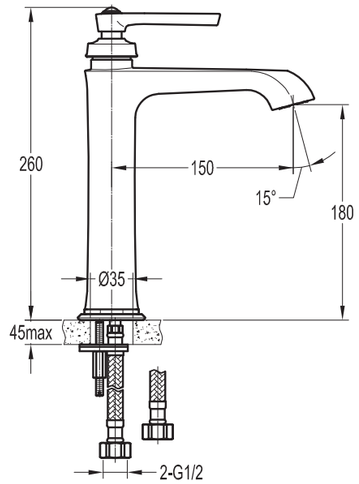

LC

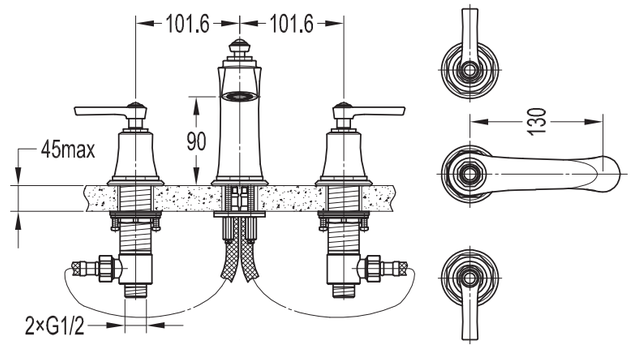

BLS

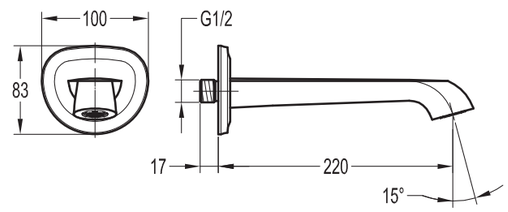

SC

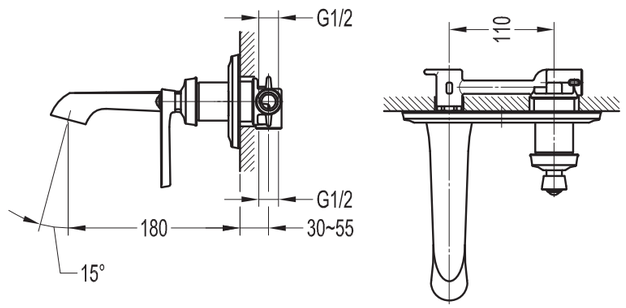

BLI

VENEZIA

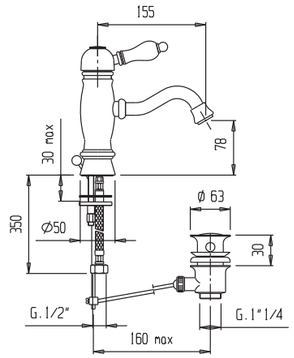

LSM1

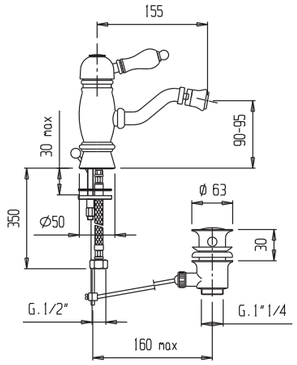

BSM1

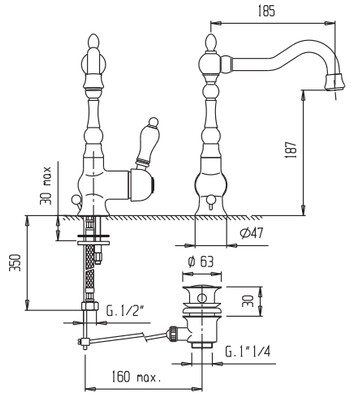

LSM2-A

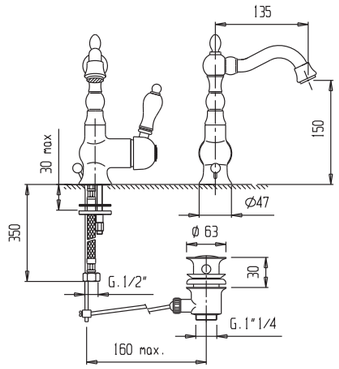

LSM2

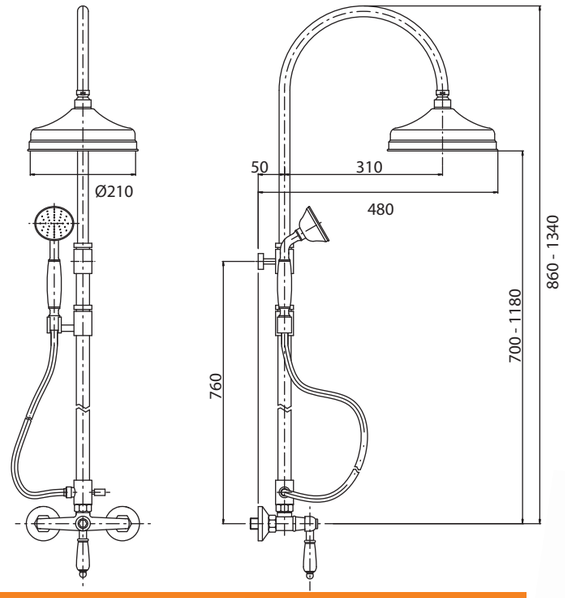

CD

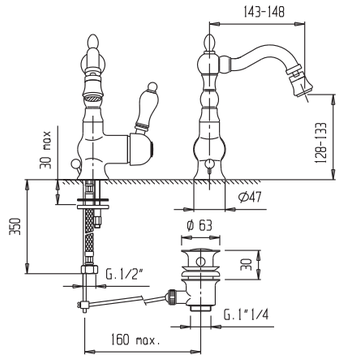

BSM2

COLLEZIONE 2019

RETRO

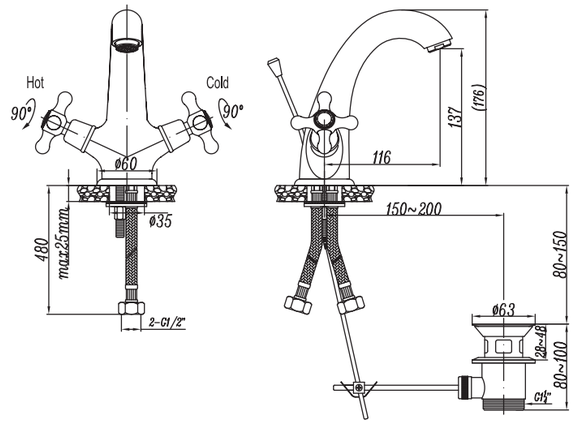

LS1

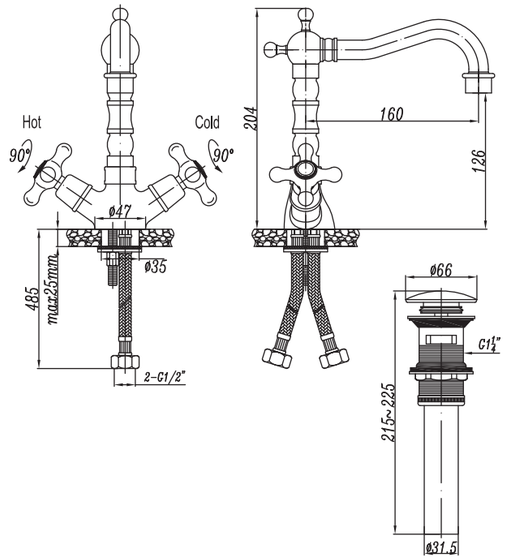

LS2

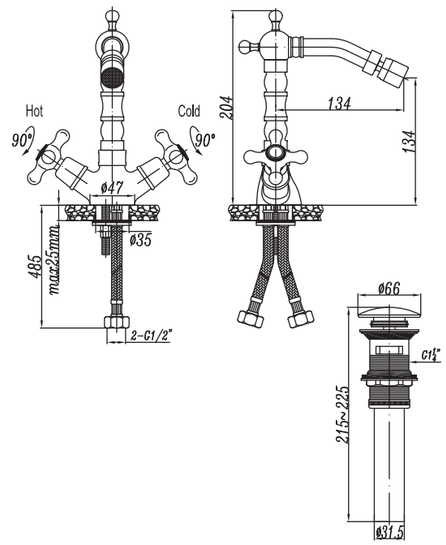

BS2

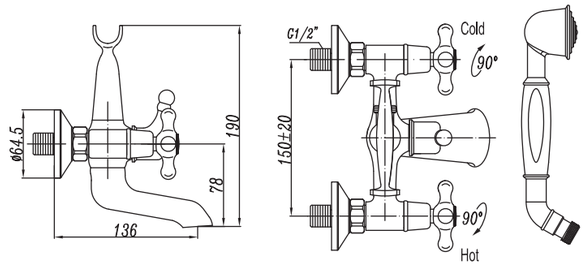

VD, VD2

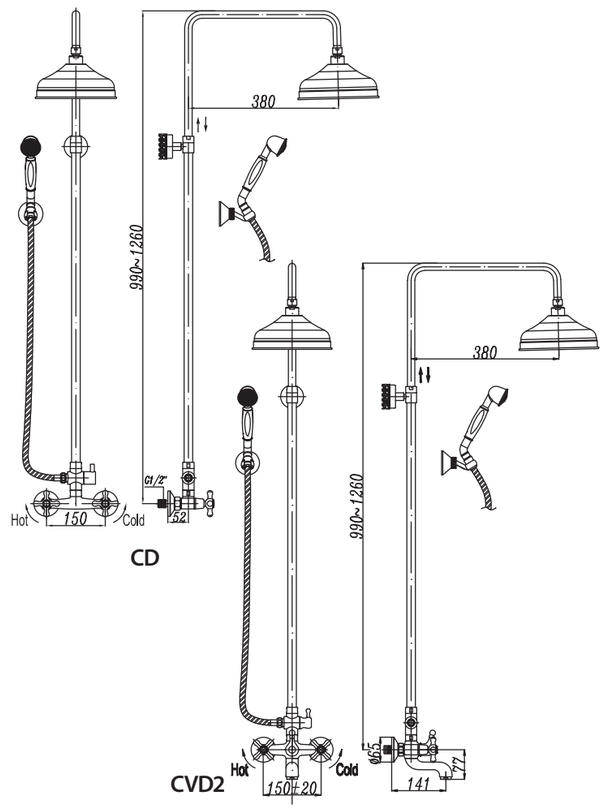

CD, CVD, CVD2

MARGOT

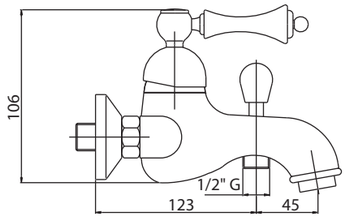

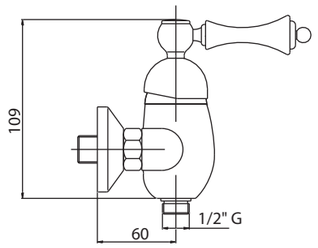

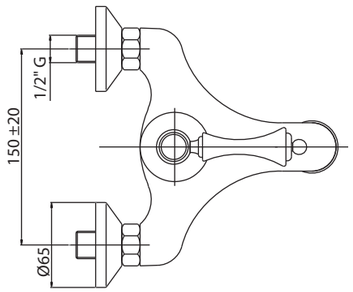

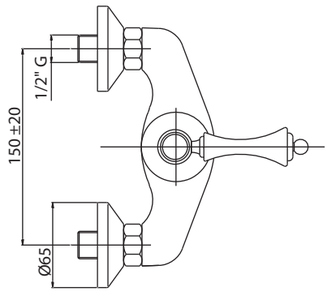

VM

DM

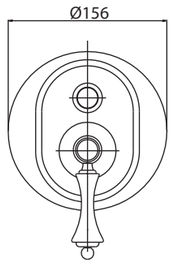

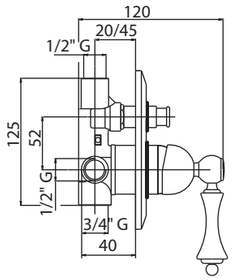

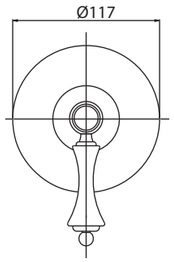

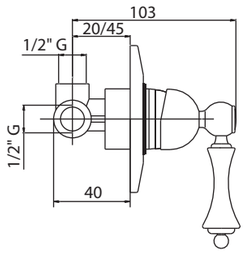

VDIM

DIM

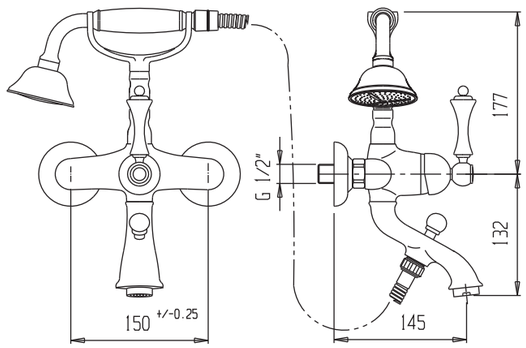

VDM

COLLEZIONE 2019

MARGOT

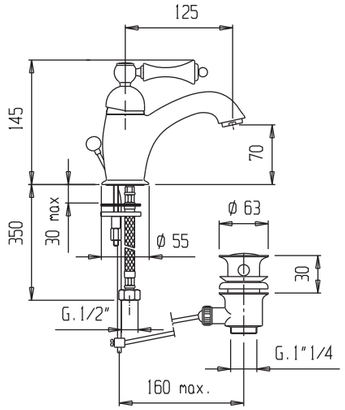

LSM1

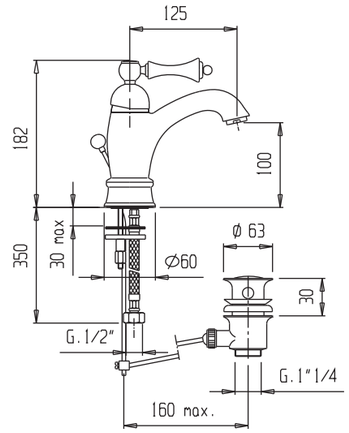

LSM1-A

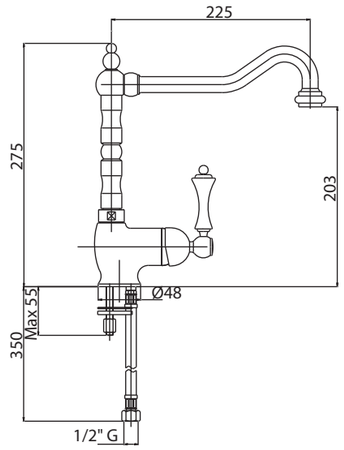

LLM2

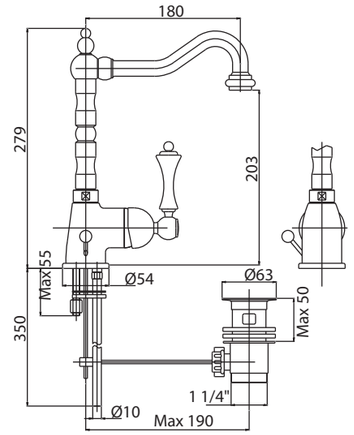

LSM2

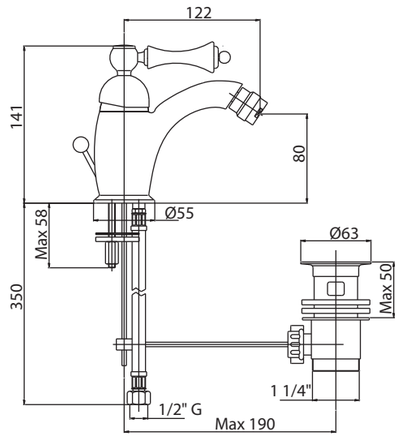

BSM1

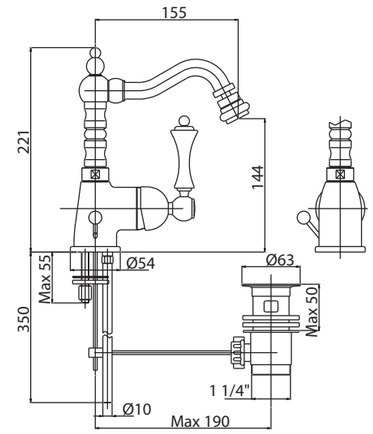

BSM2

LIRA

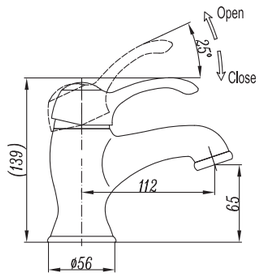

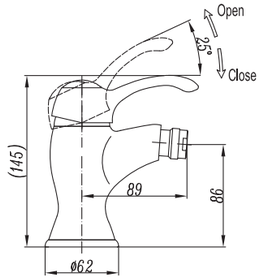

LS1

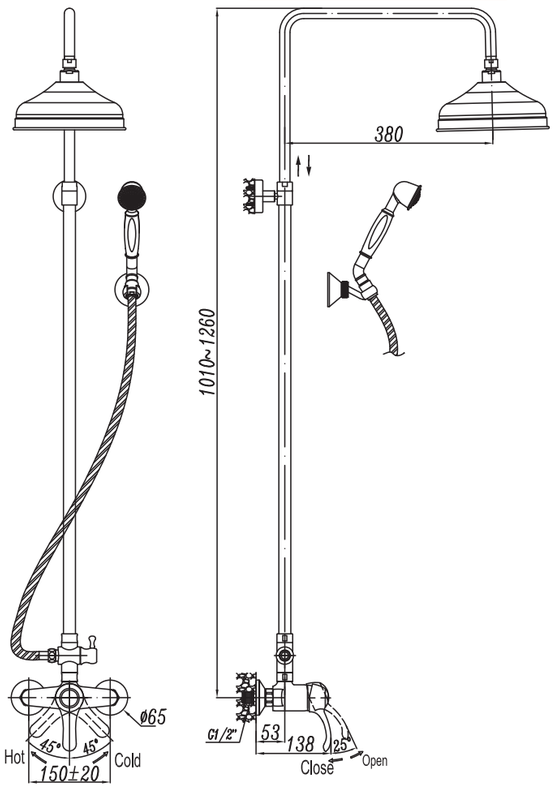

BS1

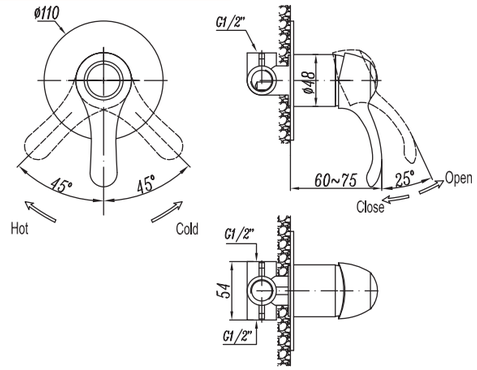

DIM

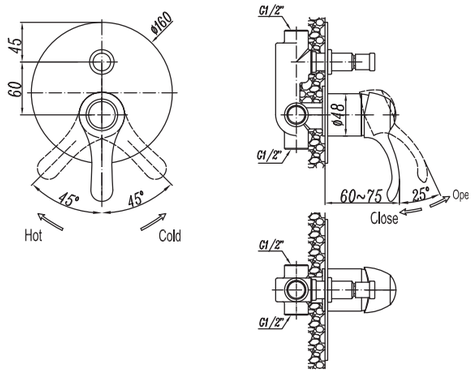

CD

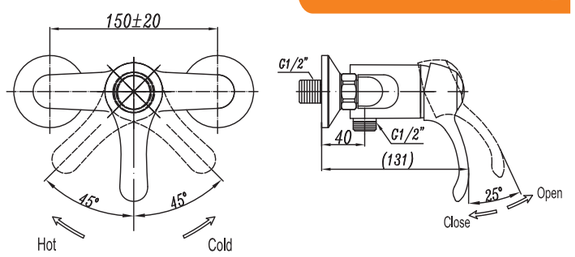

DM

VDIM

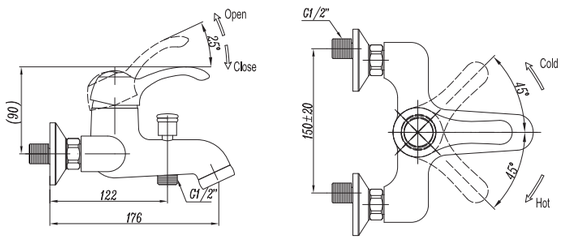

VDM

COLLEZIONE 2019

ROYAL PALACE

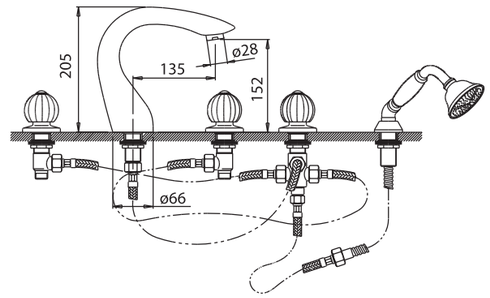

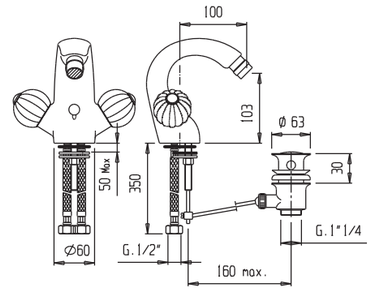

BVD

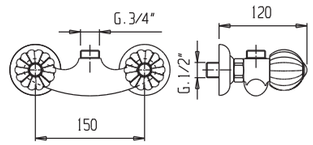

BS1

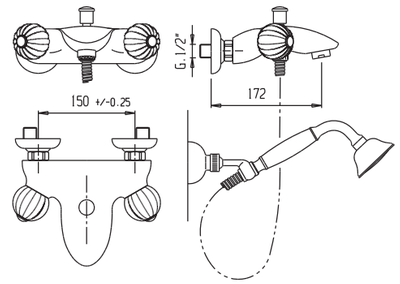

D

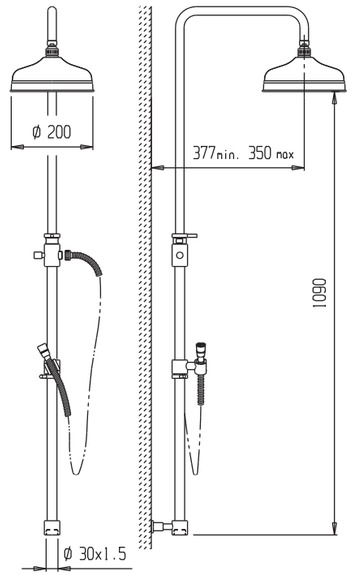

VD

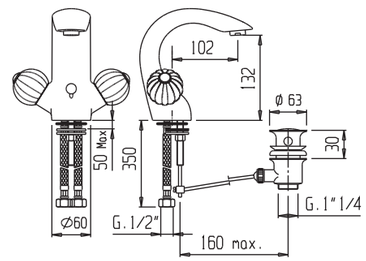

LS1

CD

PRIZMA

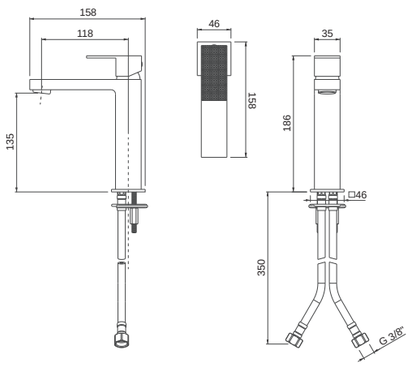

LSM1

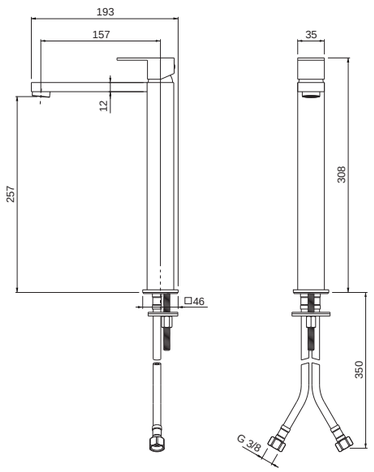

LSM1-A

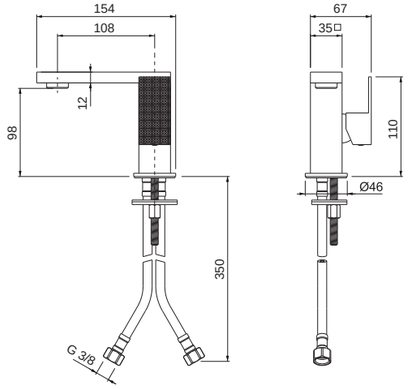

LSM2

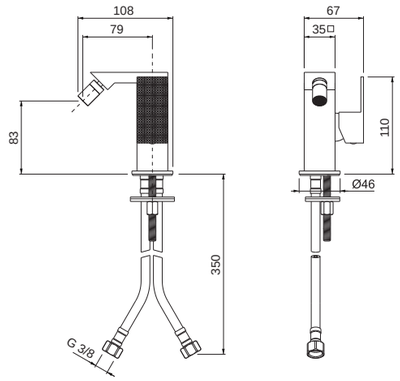

BSM1

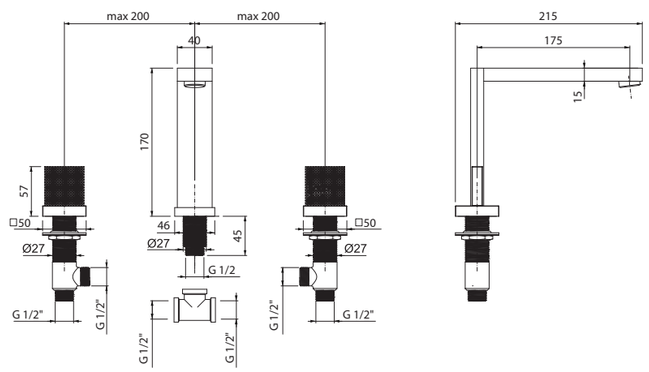

BLS2

COLLEZIONE 2019

PRIZMA

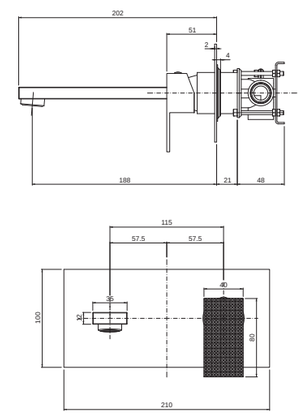

BLI

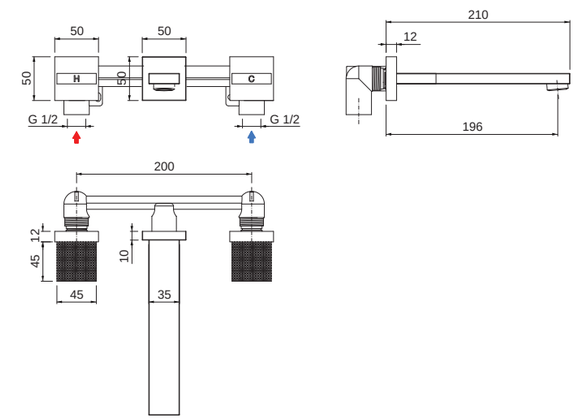

BLI3

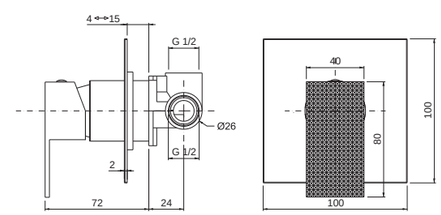

DIM

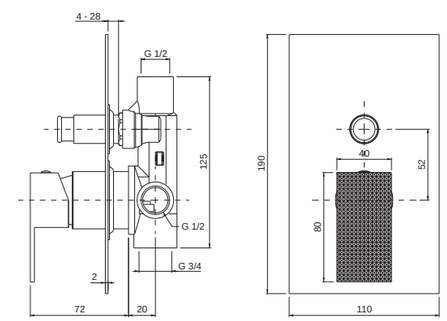

VDIM

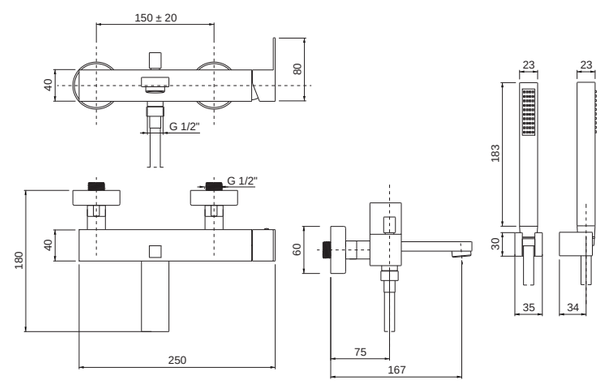

VDM

FUSION

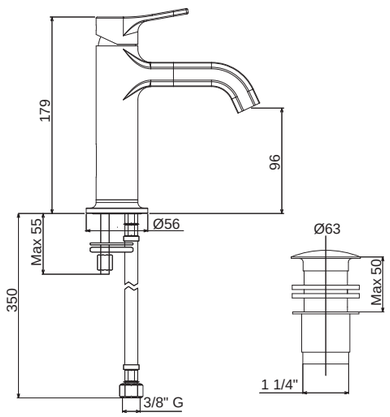

LSM1

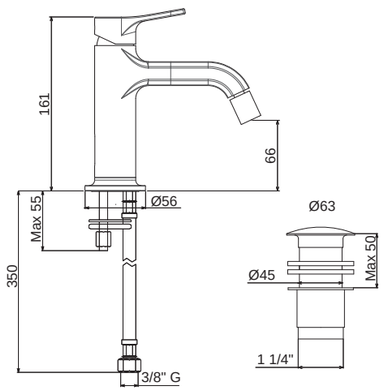

BSM1

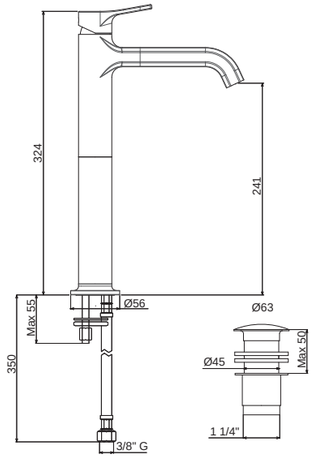

LSM1-A

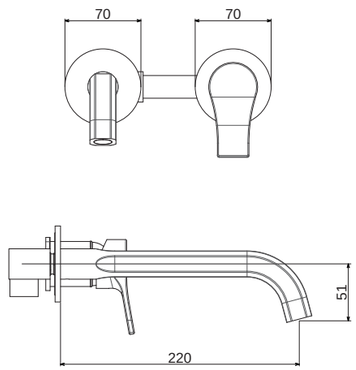

BLI2

COLLEZIONE 2019

FUSION

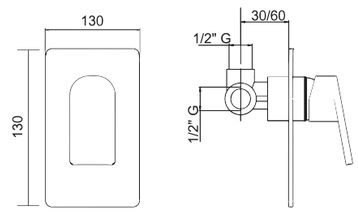

DIM

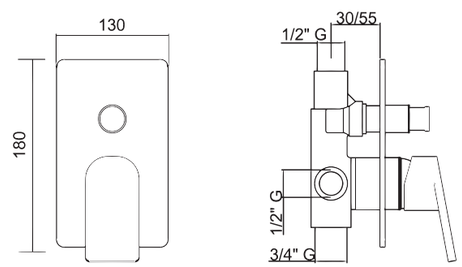

VDIM

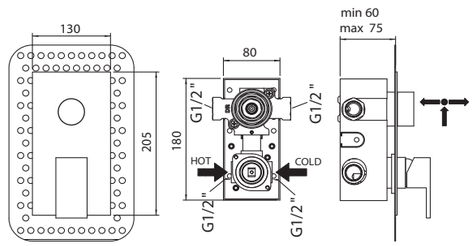

VDIM3-M

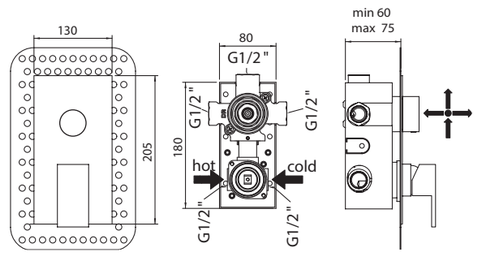

VDIM4-M

AGNES

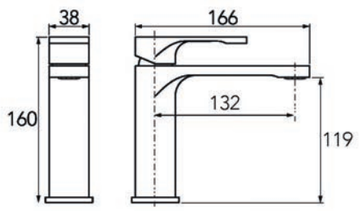

LSM1

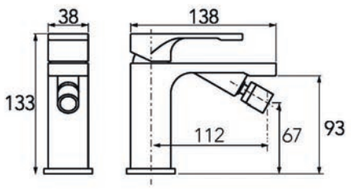

BSM1

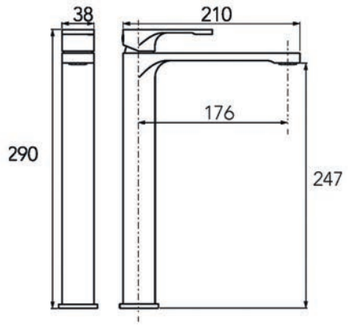

LC1

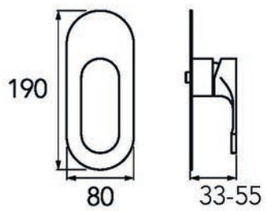

DIM

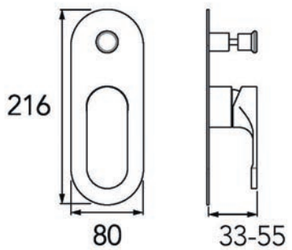

VDIM

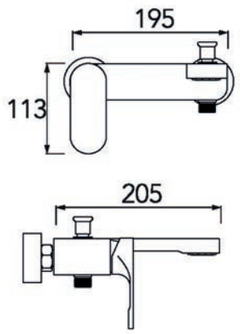

VDIM1

LIVELLO

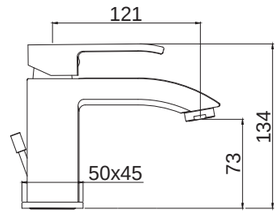

LSM1

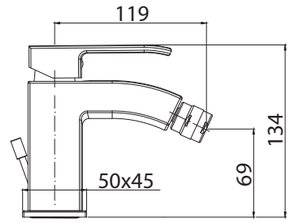

BSM1

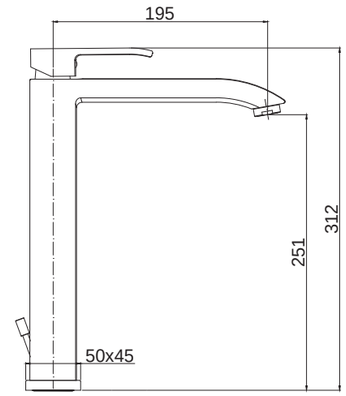

LSM1-A

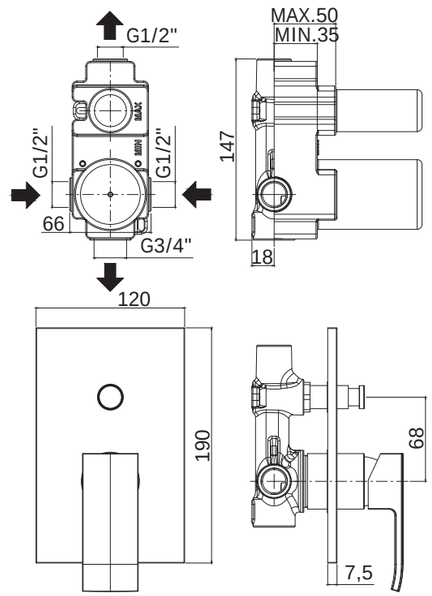

VDIM

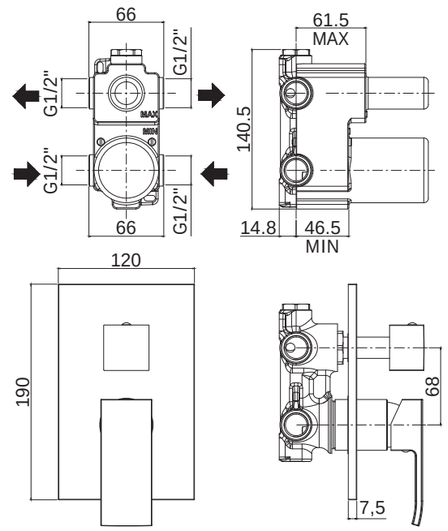

VDIM3

NAUTIC

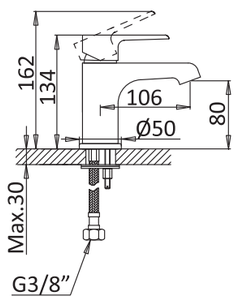

LS1

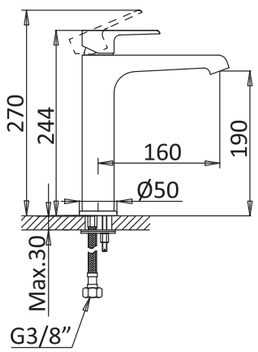

LC

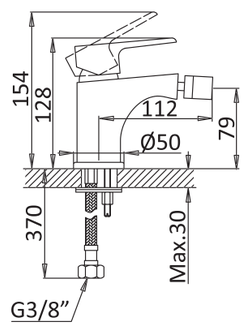

BS1

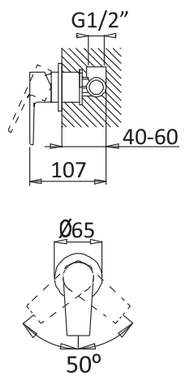

DIM

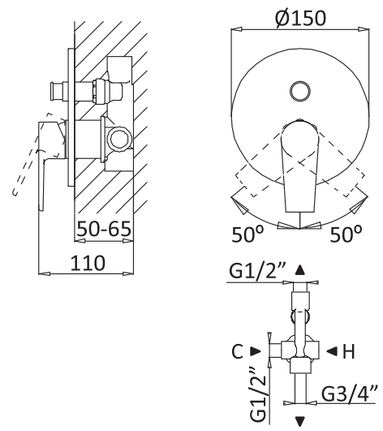

VDIM

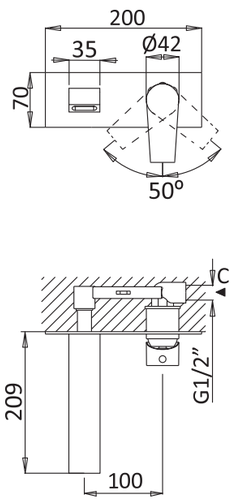

BLI

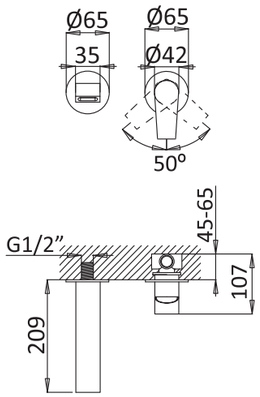

BLI2

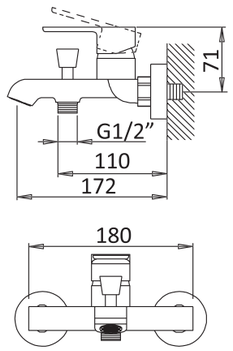

VM

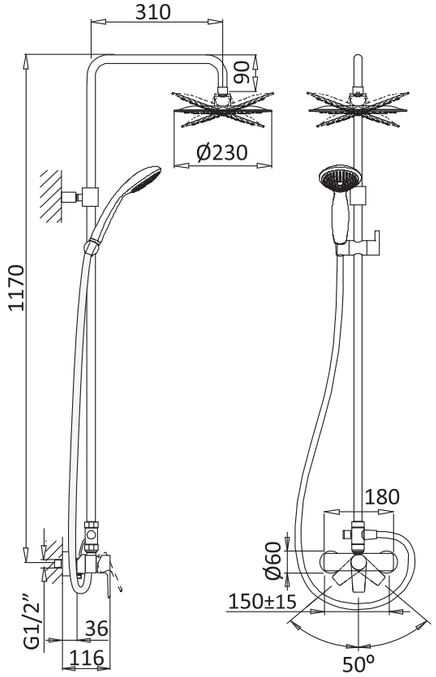

CD

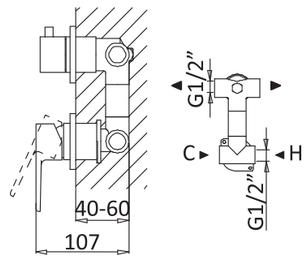

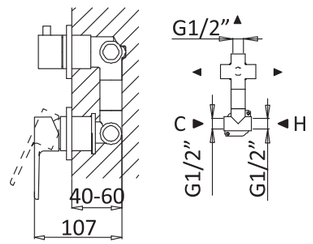

VDIM2-M

VDIM3-M

PORTA

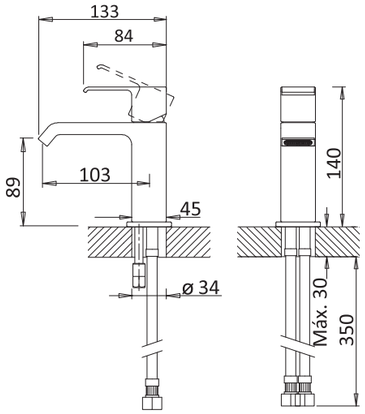

LS1

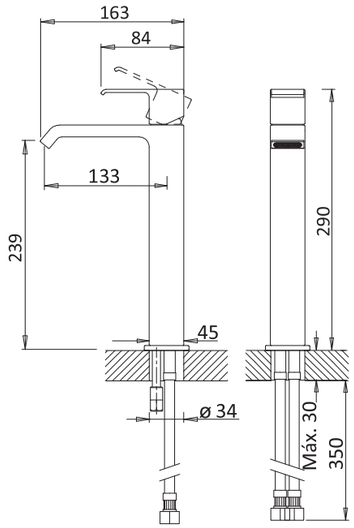

LC

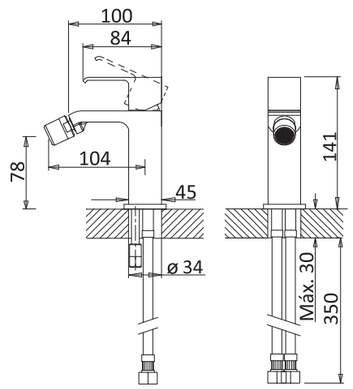

BS1

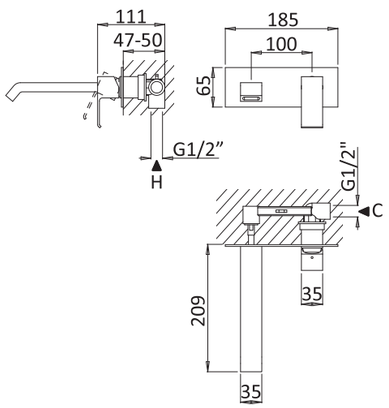

BLI

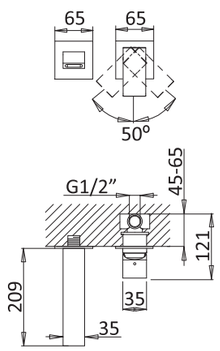

BLI2

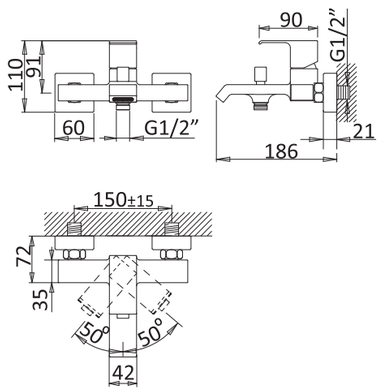

VM

COLLEZIONE 2019

PORTA

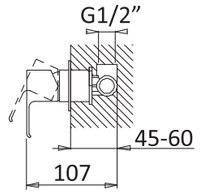

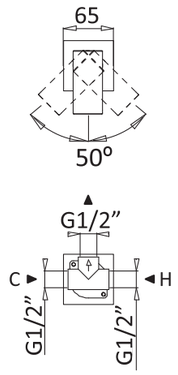

DIM

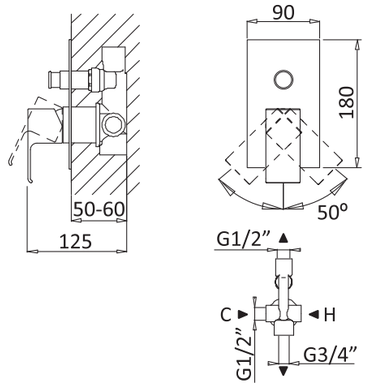

VDIM

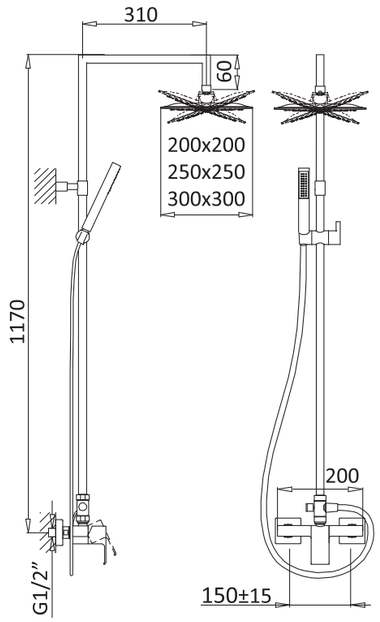

CD

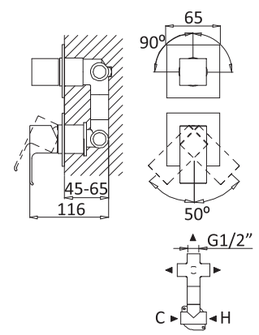

VDIM3-M

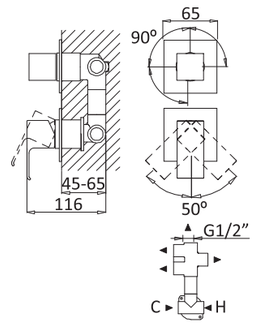

VDIM4-M

COLLEZIONE 2019

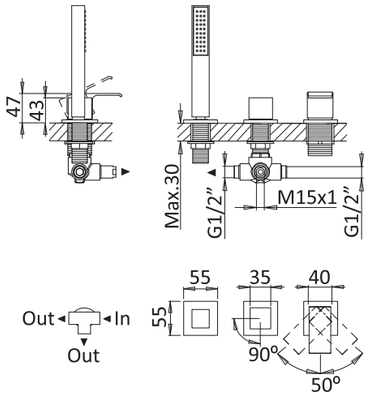

BVDM3

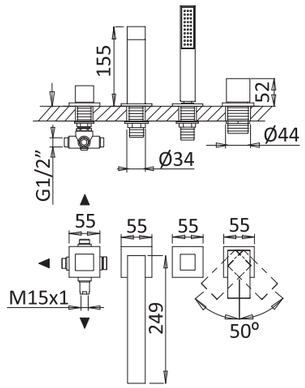

BVDM4

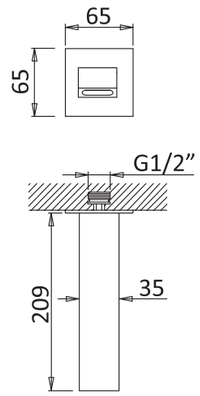

SC

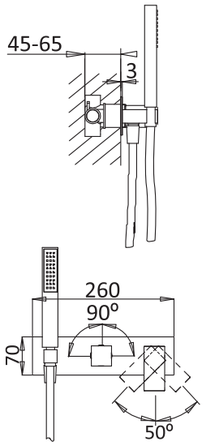

VDM2

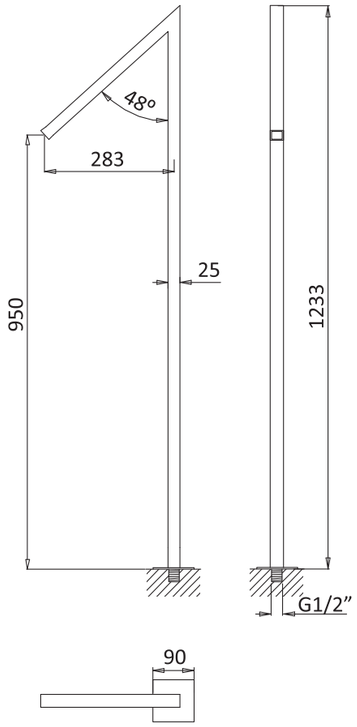

TVP

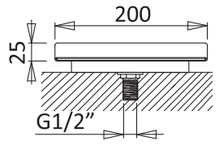

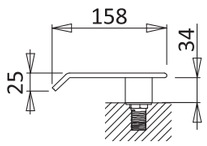

SCV

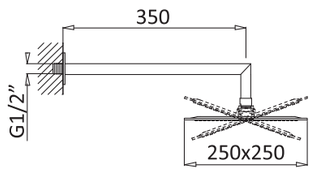

TDDR

Варианты комплектации серии Porta

FUOCO

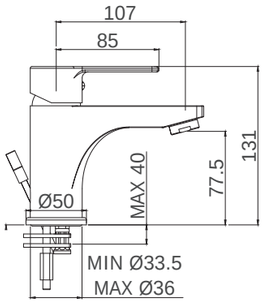

LSM1

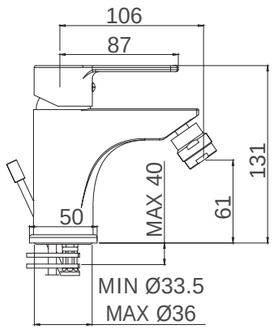

BSM1

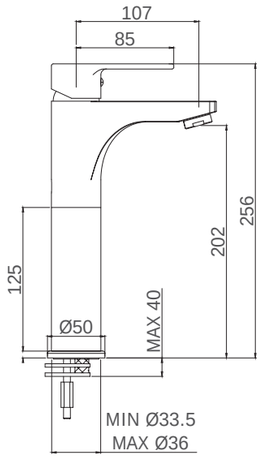

LSM1-A

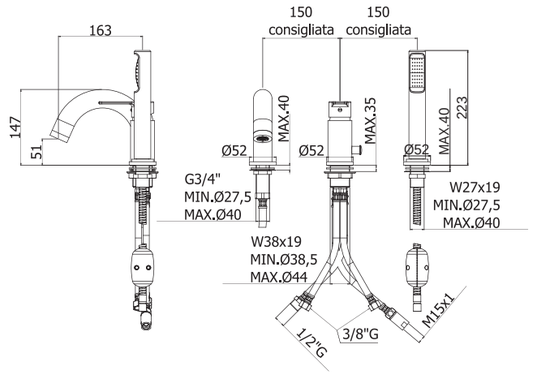

BVD

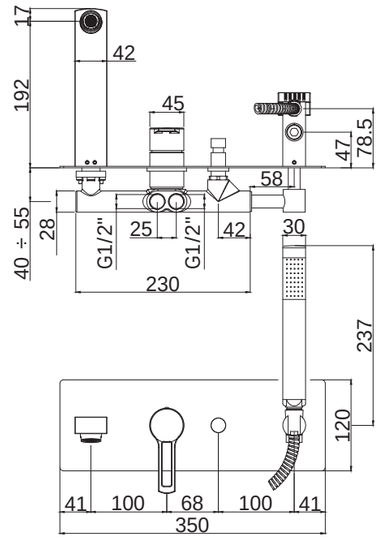

VDM2

COLLEZIONE 2019

FUOCO

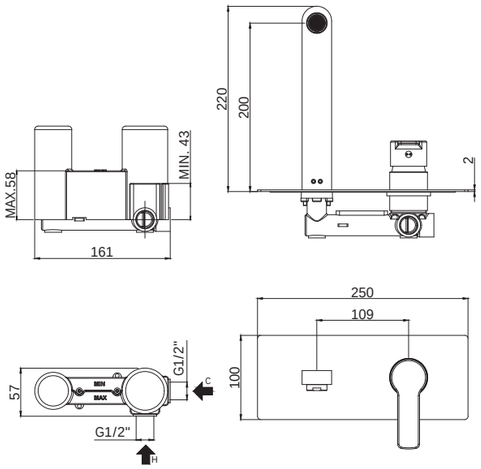

BLI-20

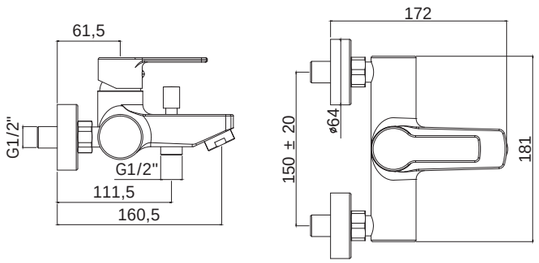

BLI2

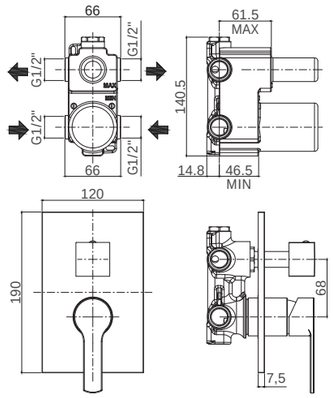

DEV3

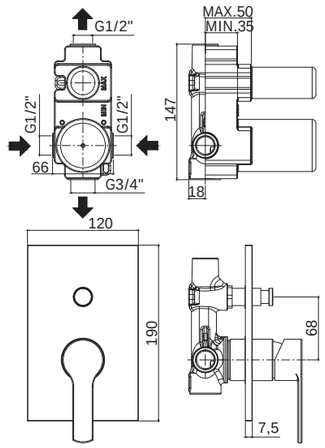

VDIM

EFFECT

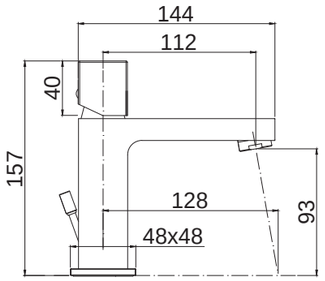

LSM1

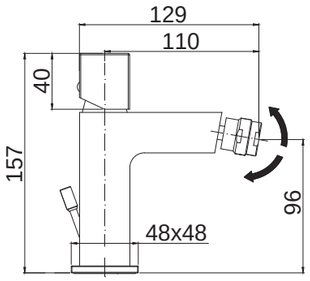

BSM1

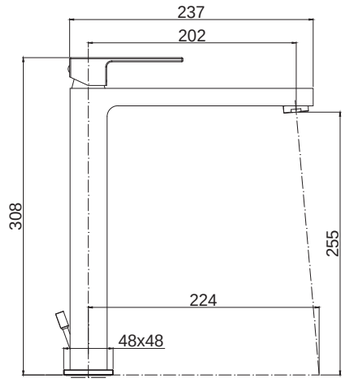

LSM1-A

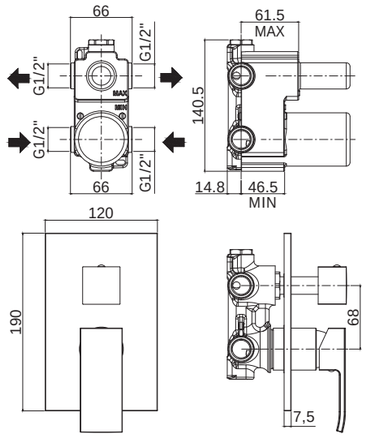

DEV3

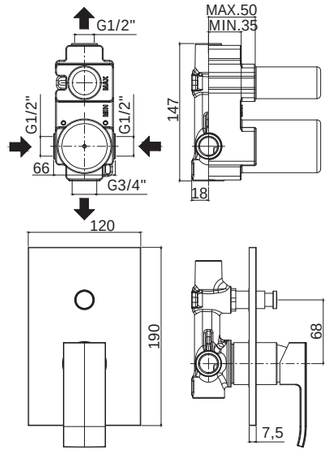

VDIM

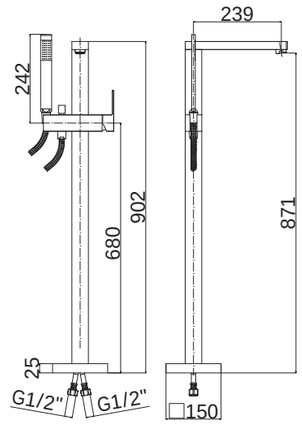

VDP

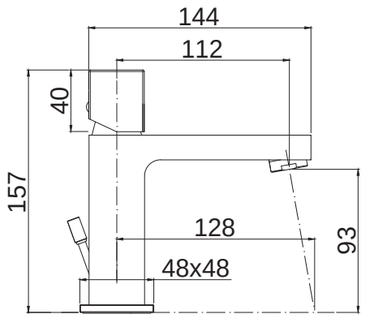

LSM1-Q

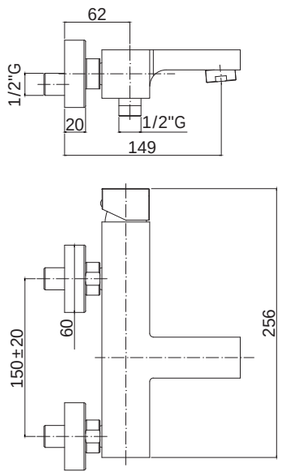

VM

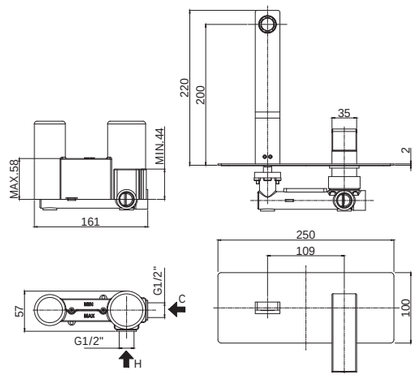

BLI2-15

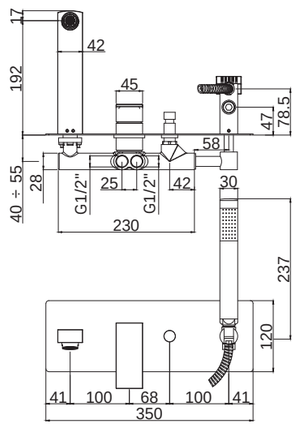

VDM2

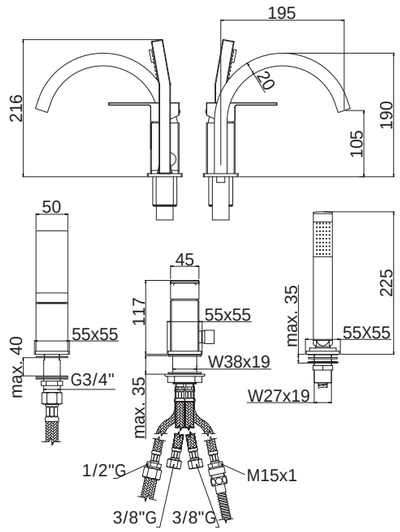

BVD

OVEST

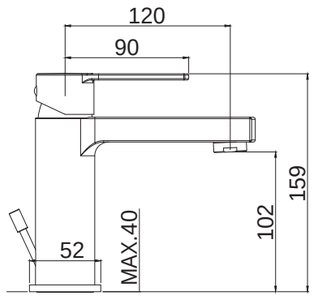

LSM1

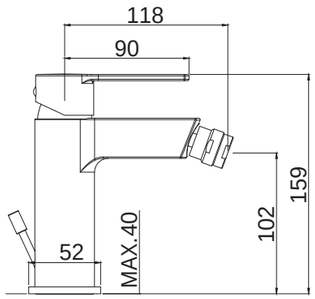

BSM1

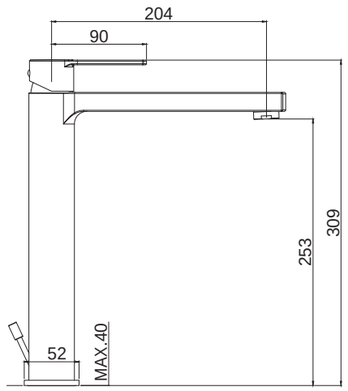

LSM1-A

COLLEZIONE 2019

OVEST

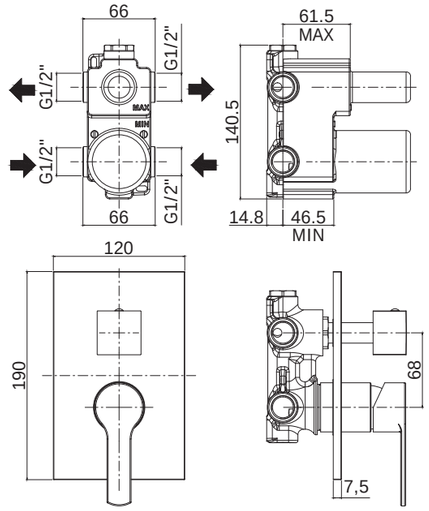

DEV3

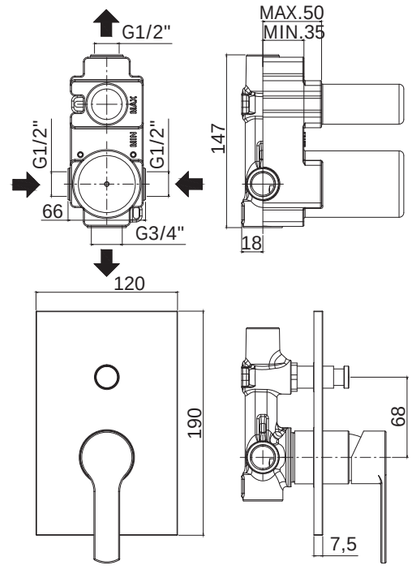

VDIM

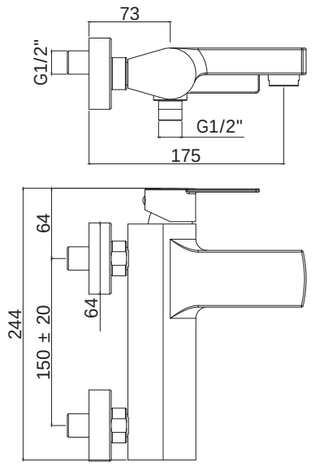

VM

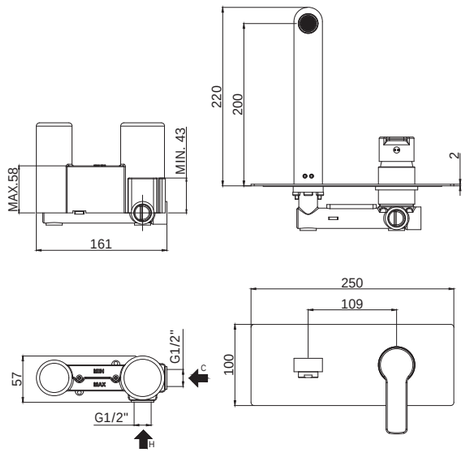

BLI20

GLOBO

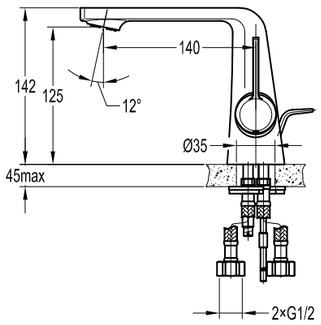

F-LS

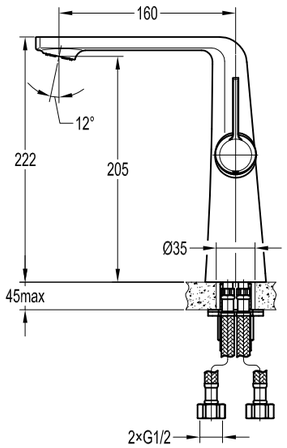

F-LC

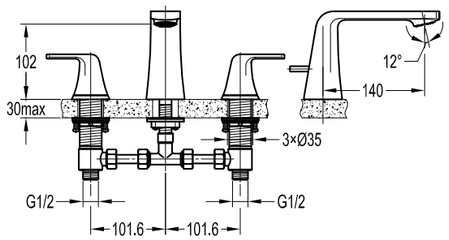

F-BLS

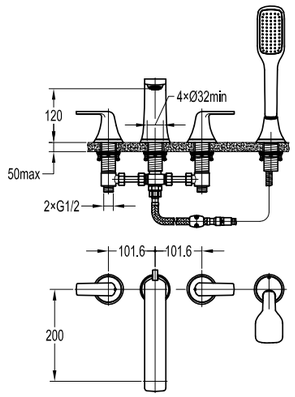

F-BVD4

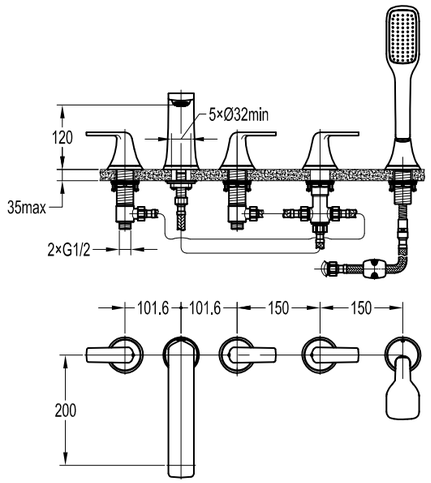

F-BVD5

GLOBO

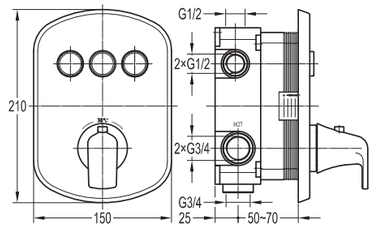

F-VDIM3-TB

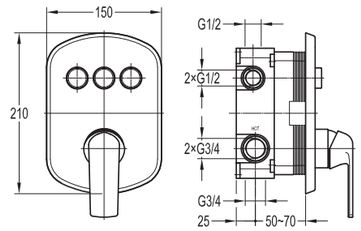

F-VDIM3-B

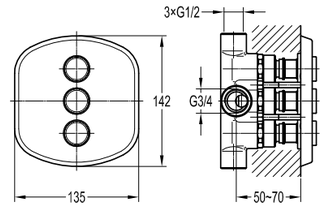

GLOBO-F-DEV3-B-01

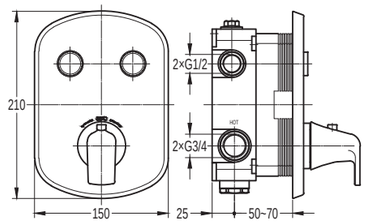

F-VDIM2-TB

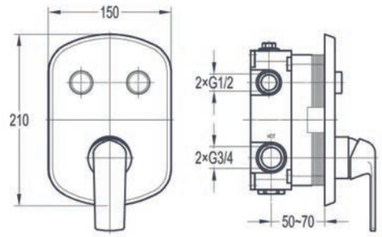

F-VDIM2-B

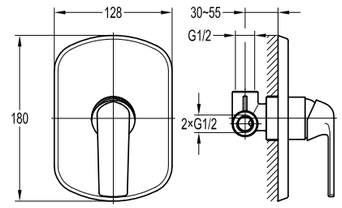

GLOBO-F-DIM-01

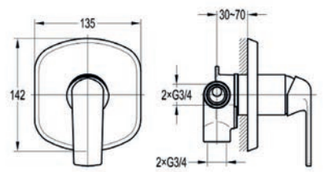

F-DEV4

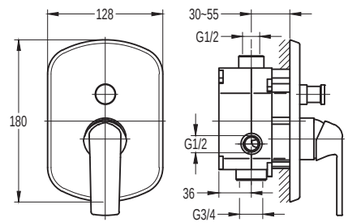

F-VDIM

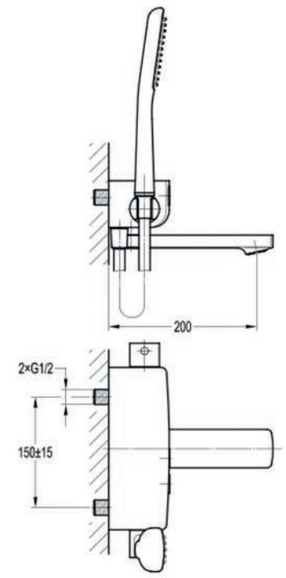

F-VD-TB

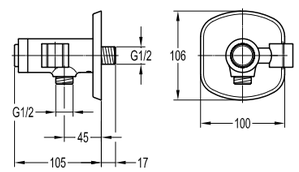

AIV1-B

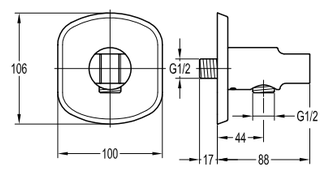

AI14

TESORO

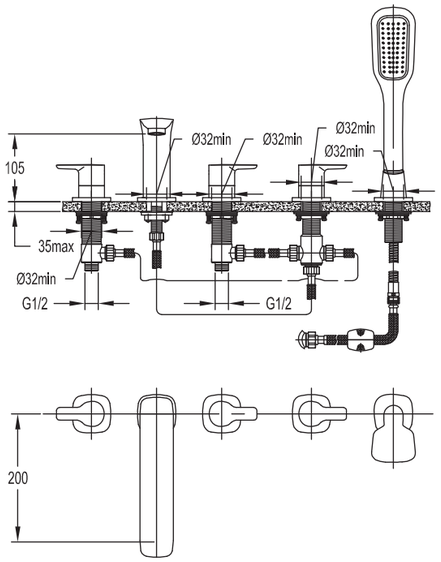

BVD5

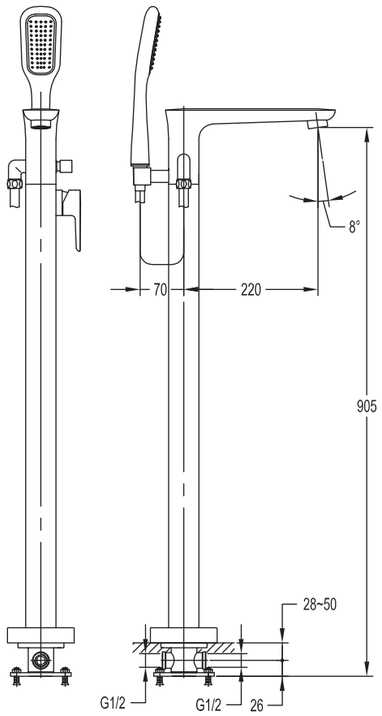

VDP

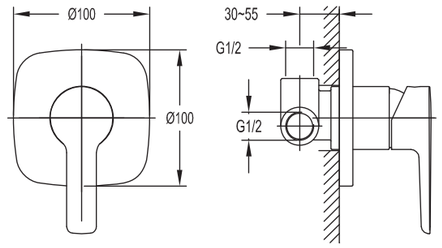

DIM

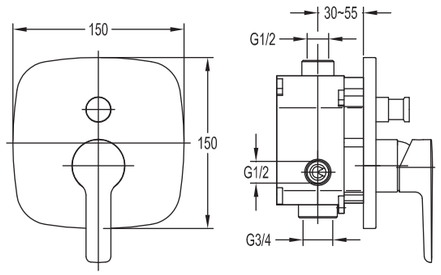

VDIM

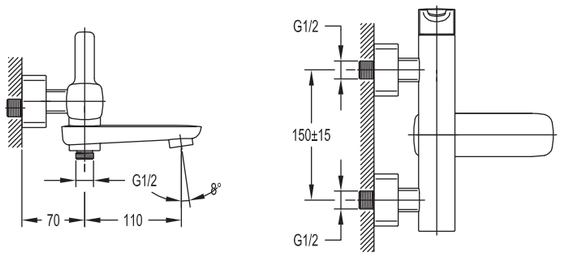

VD

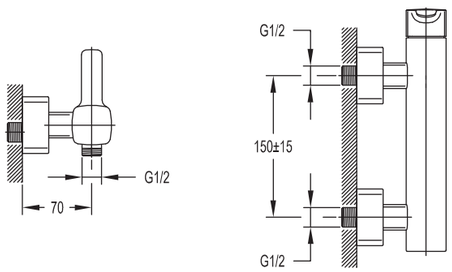

D

COLLEZIONE 2019

TESORO

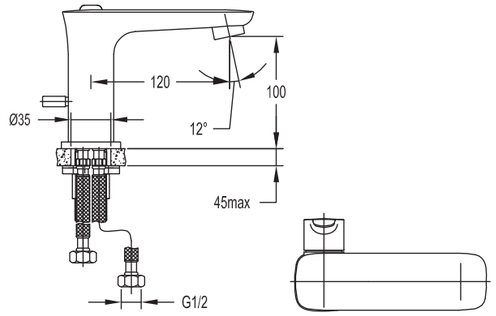

LS

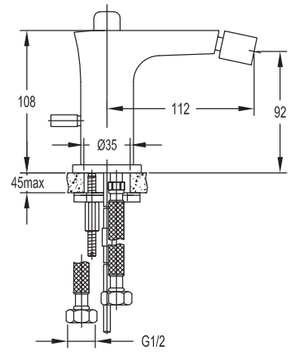

BS

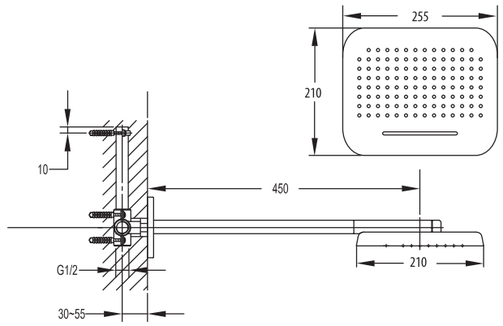

TD2P

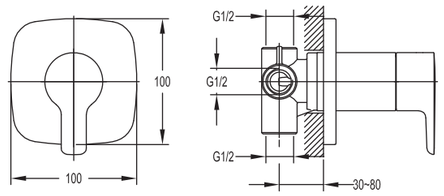

DEV3

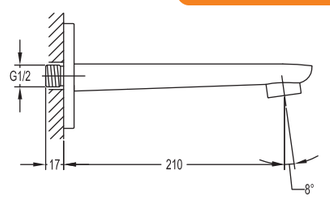

TVI

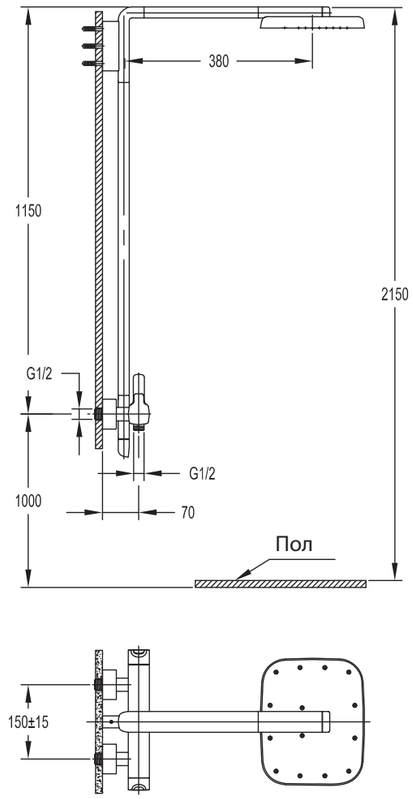

CD

TESORO

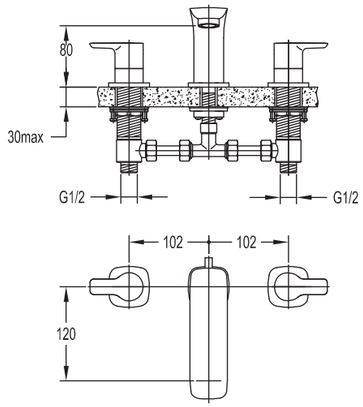

BLS

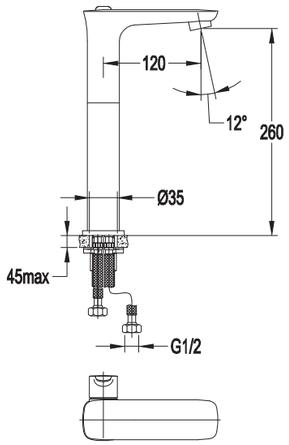

LC

CASCADO

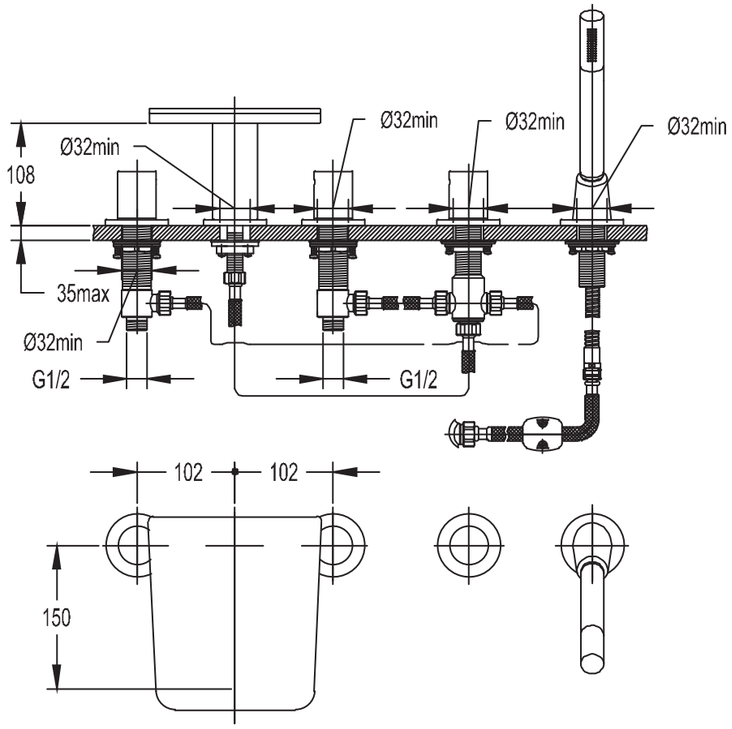

BVD5

CASCADO

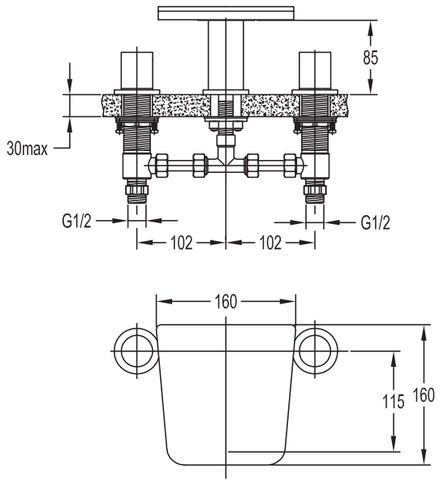

BLS

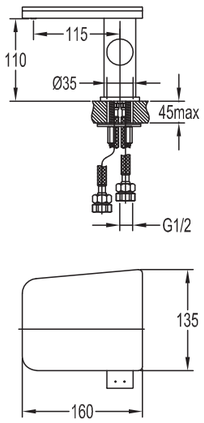

LS

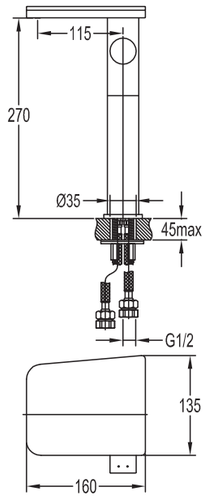

LC

LS, LC

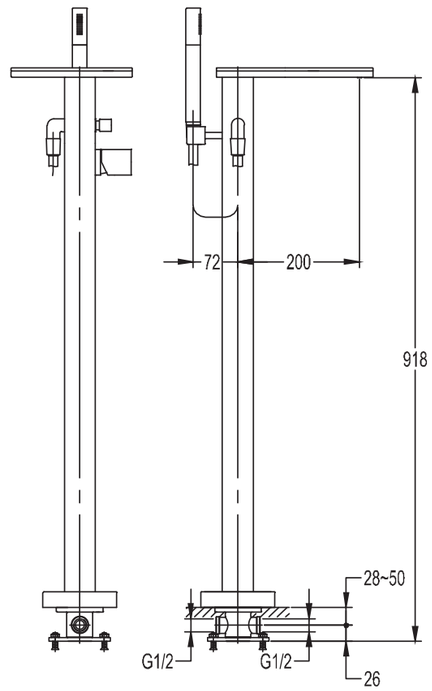

VDP

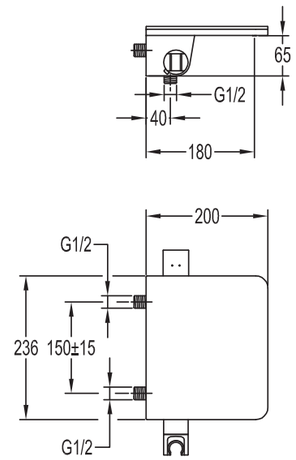

VD

COLLEZIONE 2019

HEAVEN

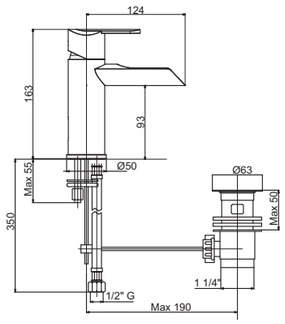

LSM1

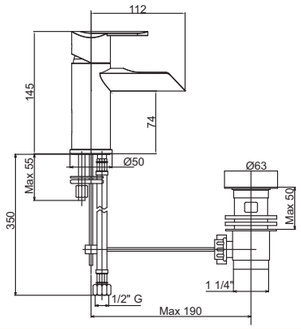

BSM1

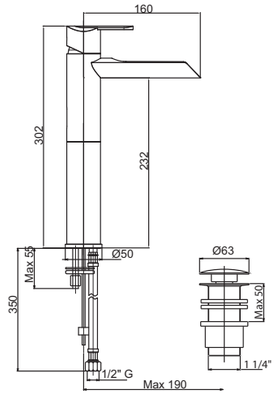

LC

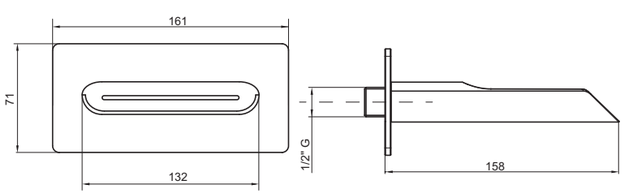

SC

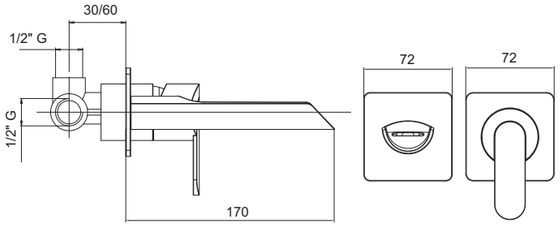

BLS1

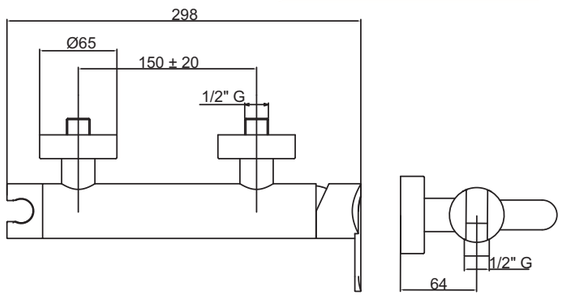

DDM

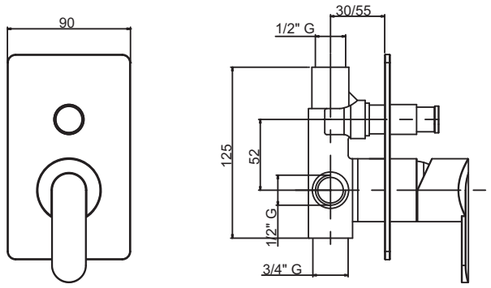

VDIM

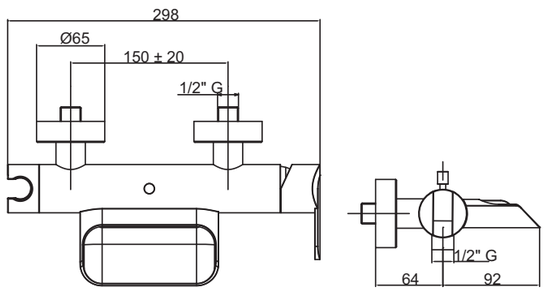

VDM

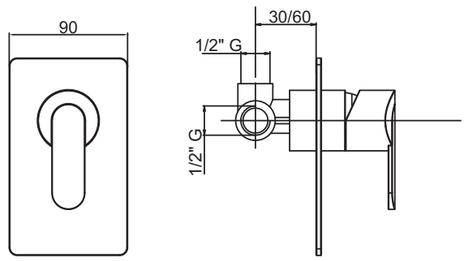

DIM

CITY

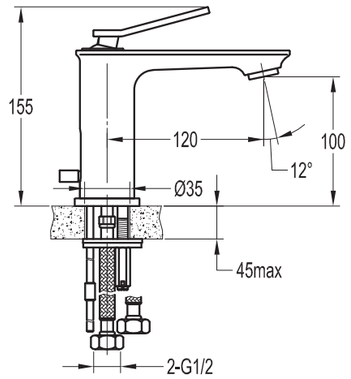

LS

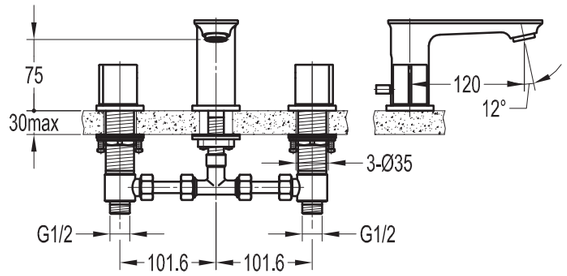

BLS

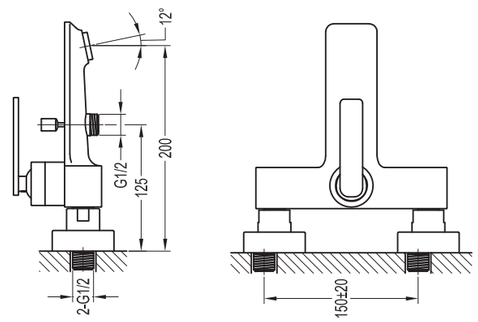

VD

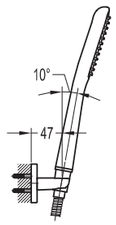

TC-KD

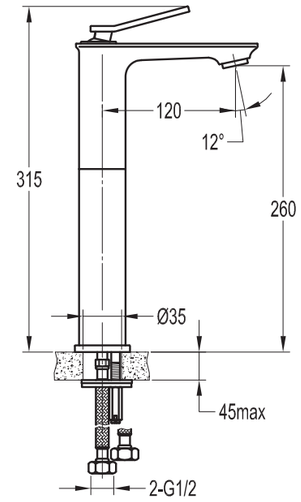

LC

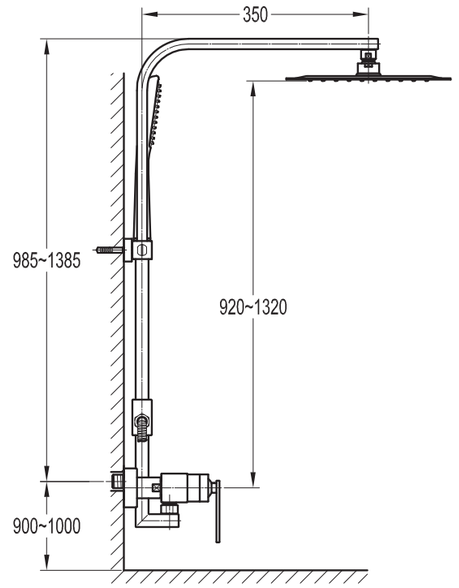

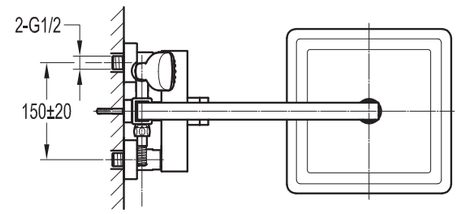

CD

BADEN

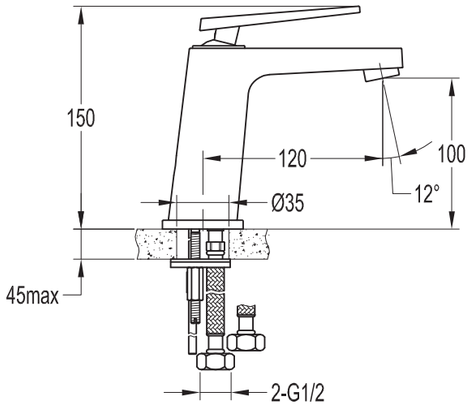

LS

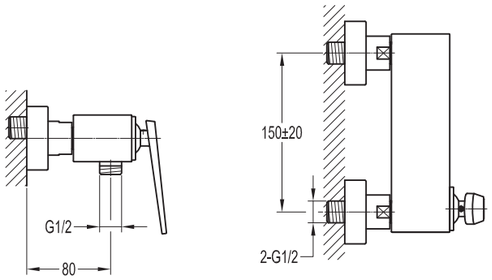

D

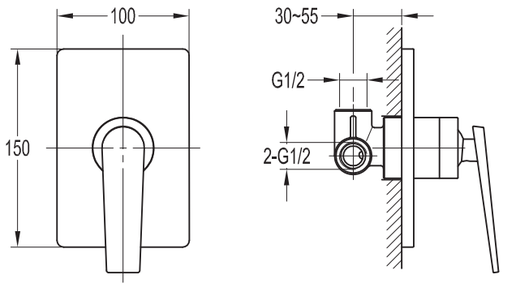

DIM

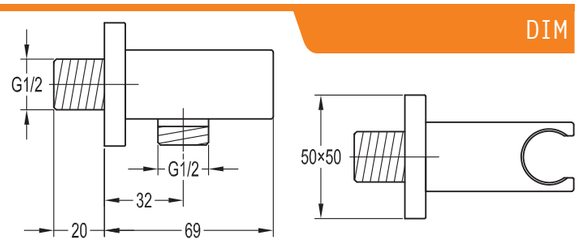

CZR-AI9

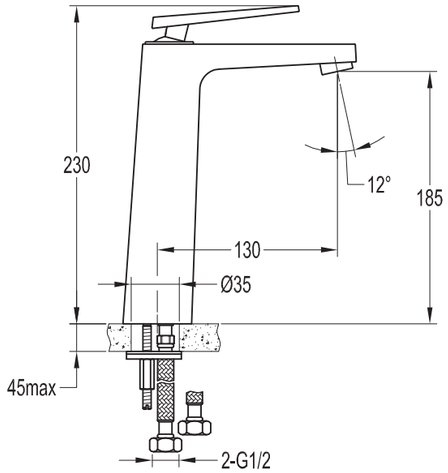

LC

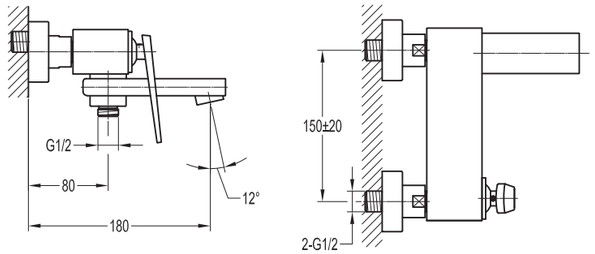

VD

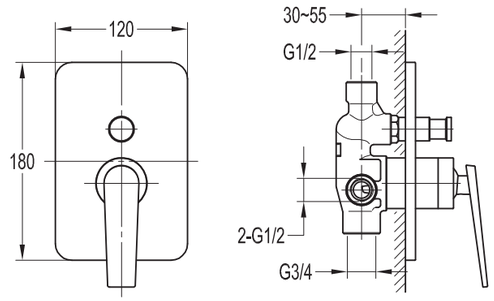

VDIM

COLLEZIONE 2019

BADEN

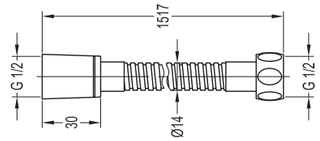

CZR-FMDC

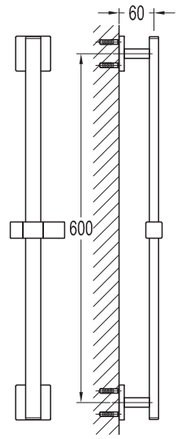

CZR-SD-695

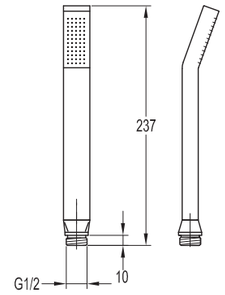

CZR-D1F2

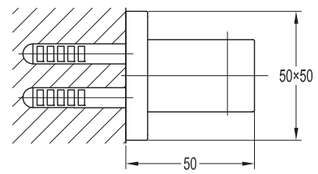

CZR-SO2

SIESTA

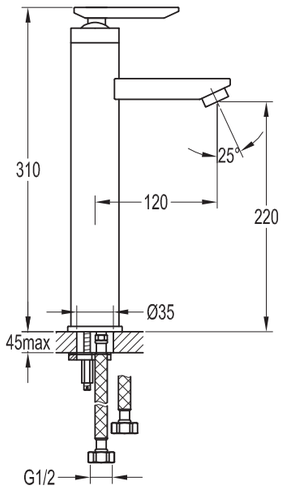

LC

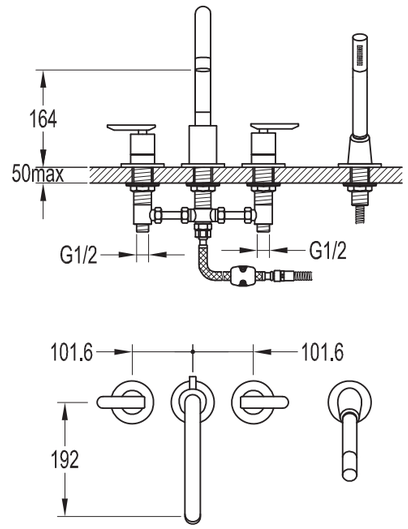

BVD4

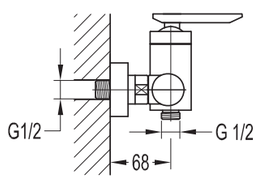

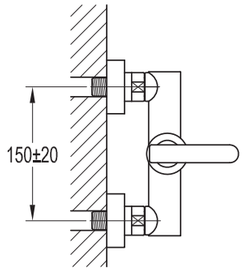

D

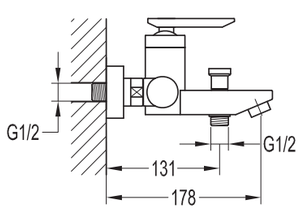

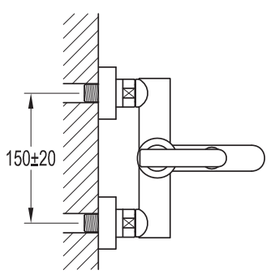

VD

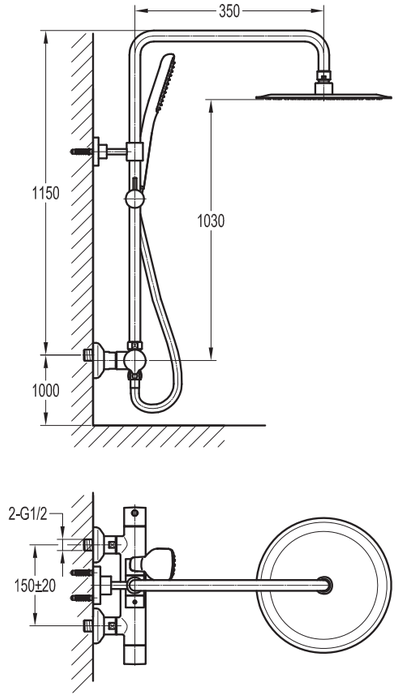

CD-T

COLLEZIONE 2019

SIESTA

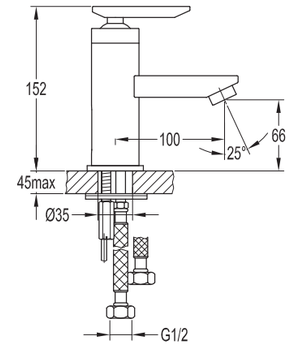

LS

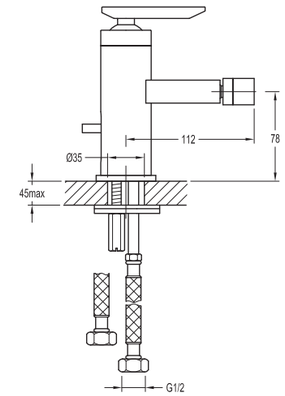

BS

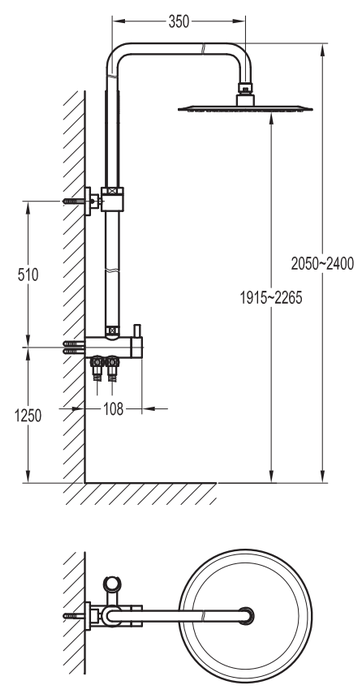

CAE

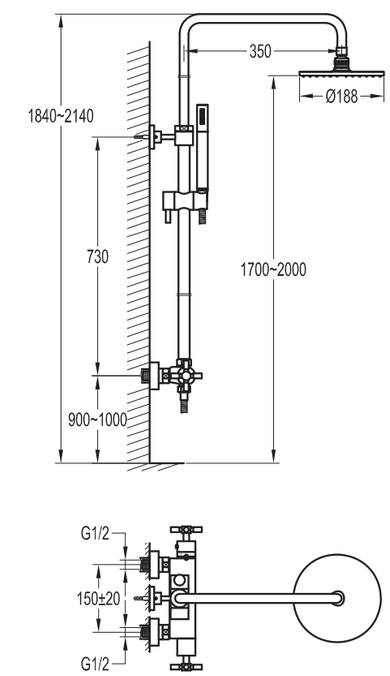

CD-TA

LEVICO

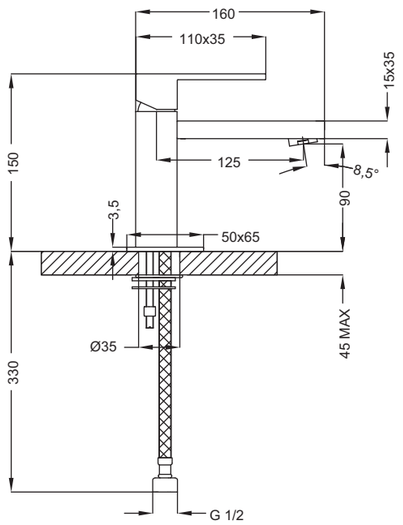

LSM1

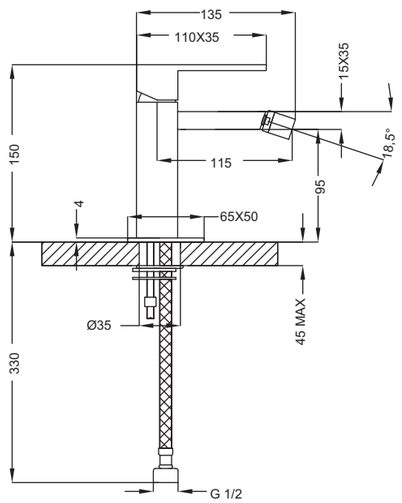

BSM1

LEVICO

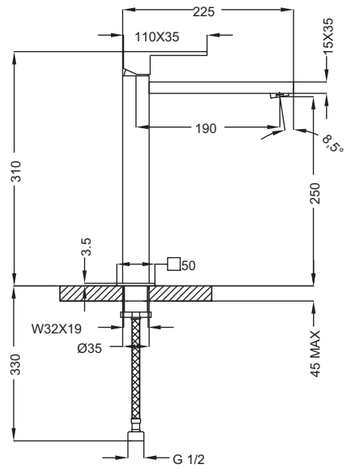

LC

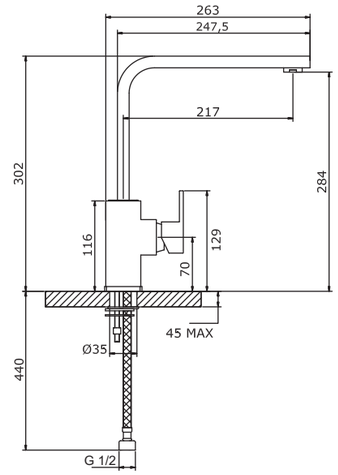

LLM

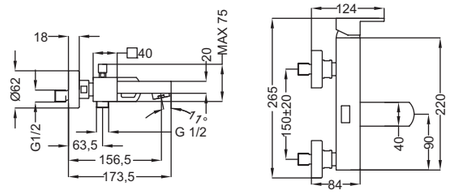

VM

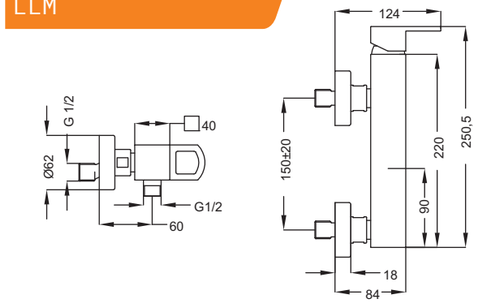

DM

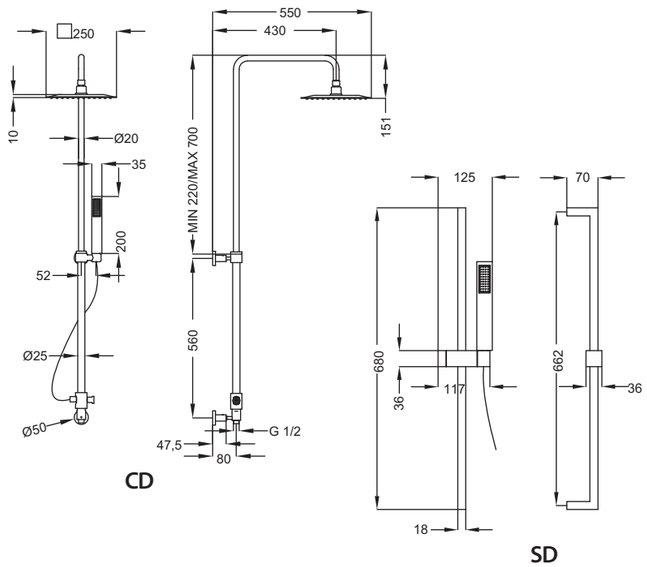

CD, SD

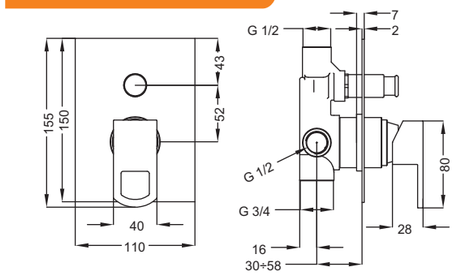

VDIM

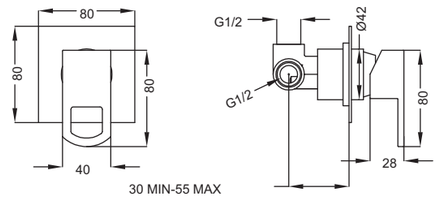

DIM

MOLVENO

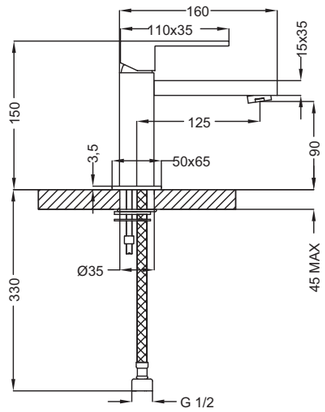

LSM1

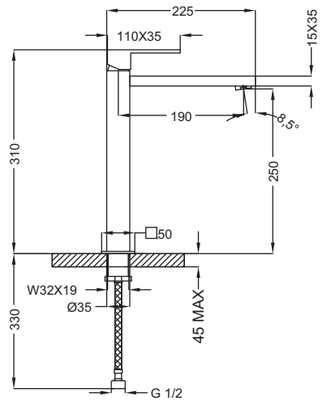

LC

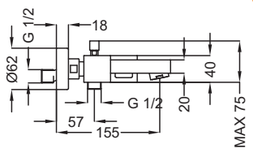

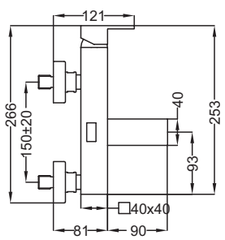

VM

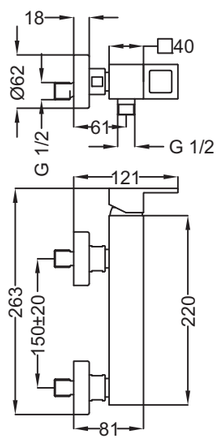

DM

VM, DM

MOLVENO

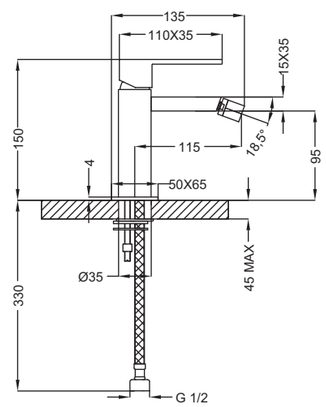

BSM1

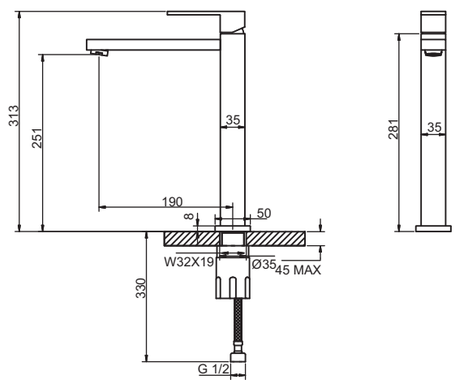

LLPM

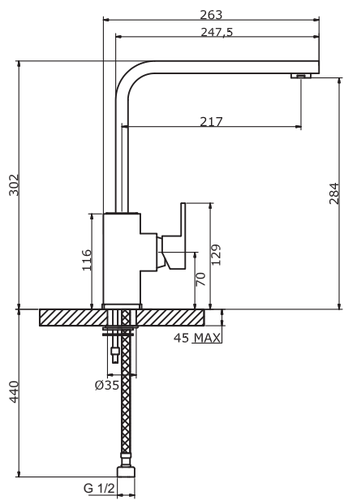

LLM

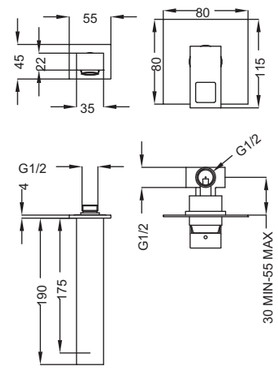

BLS1

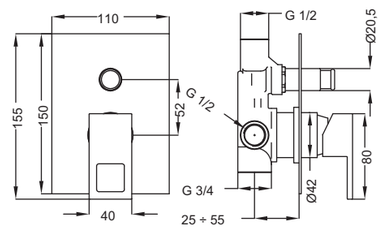

VDIM

MOLVENO

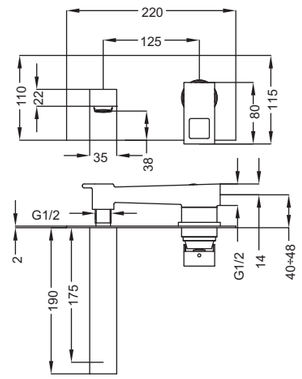

BLS2

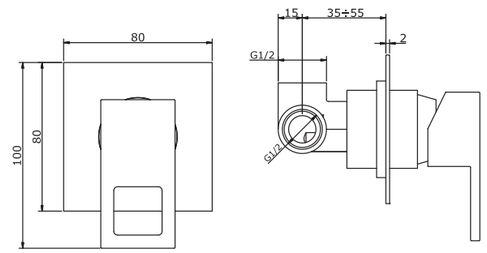

DIM

FURORE

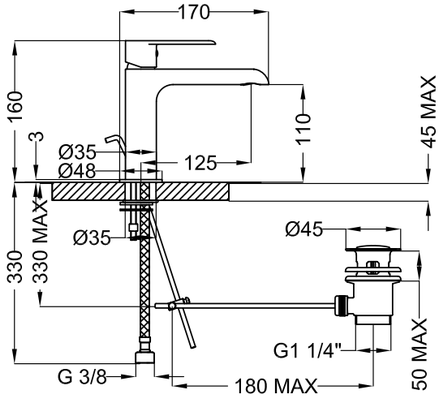

LSM1

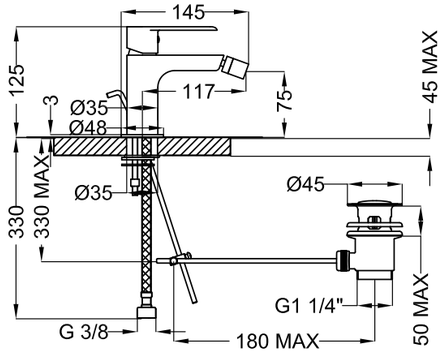

BSM1

COLLEZIONE 2019

FURORE

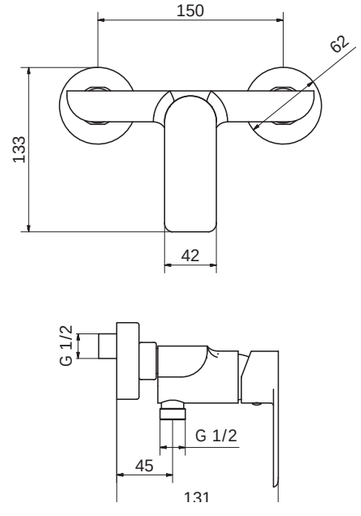

DM

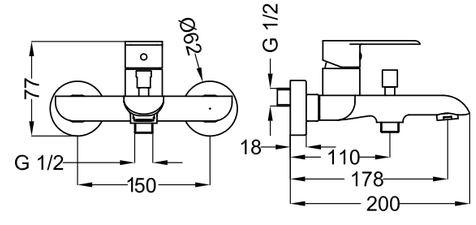

VM

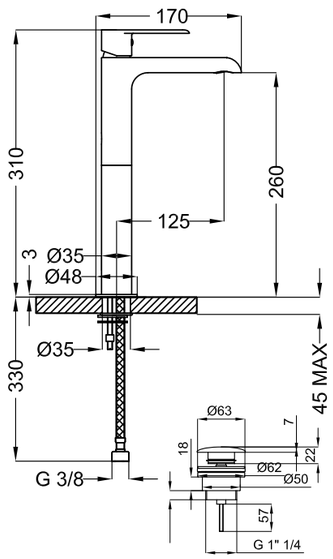

LC

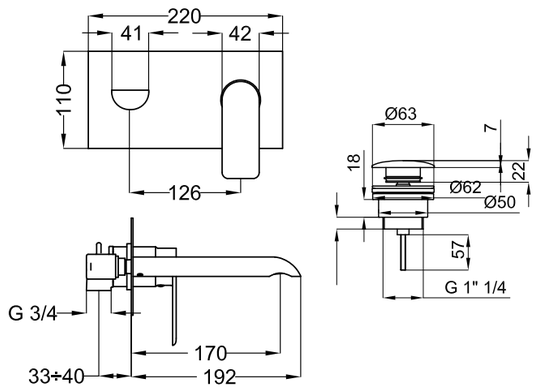

BLS2

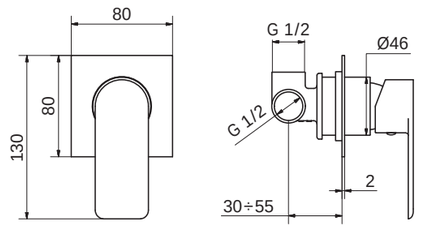

DIM

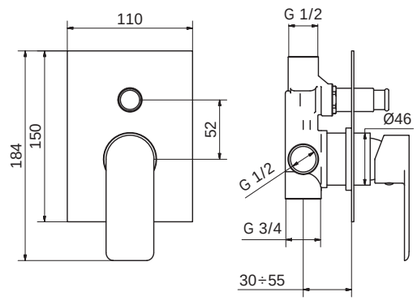

VDIM

POSITANO

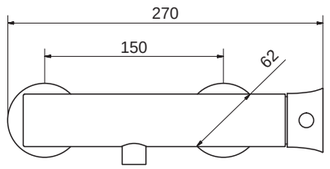

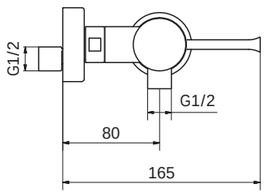

DM

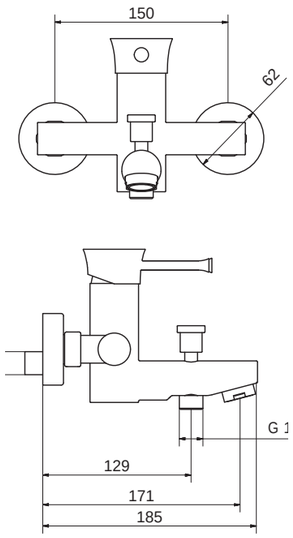

VM

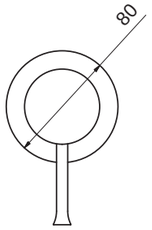

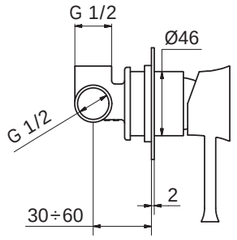

DIM

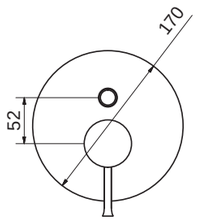

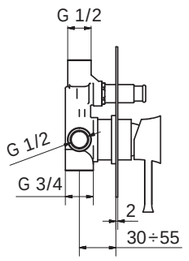

VDIM

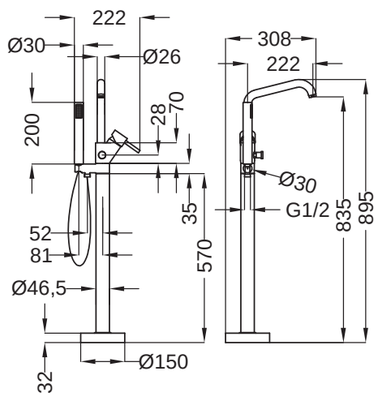

VDP

COLLEZIONE 2019

POSITANO

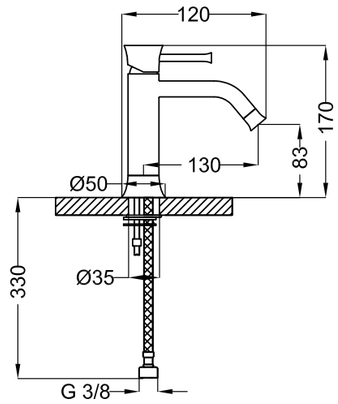

LSM1

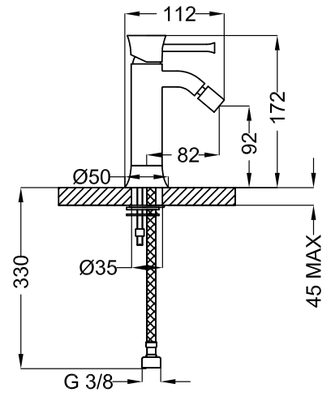

BSM1

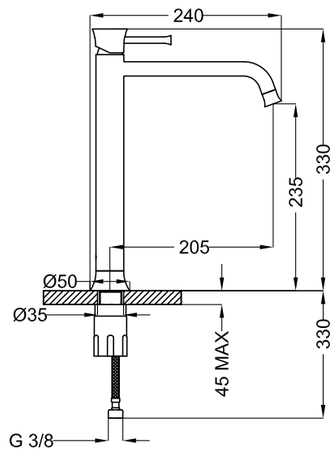

LC

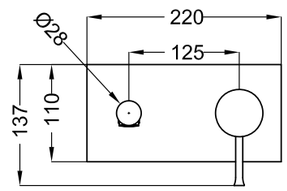

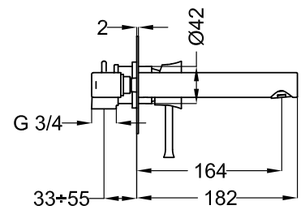

BLS2

STELLA

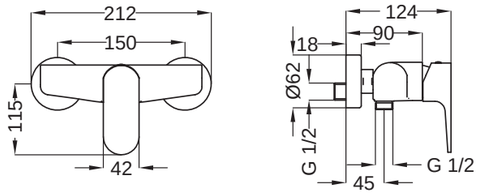

DM

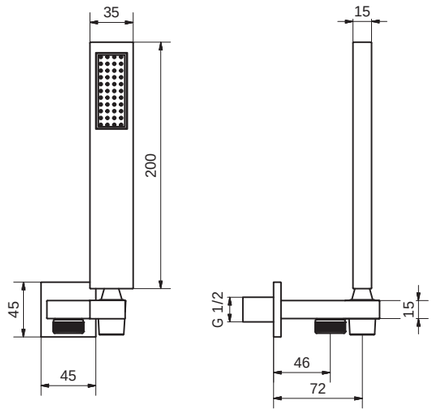

KD

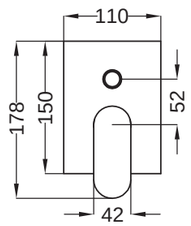

VDIM

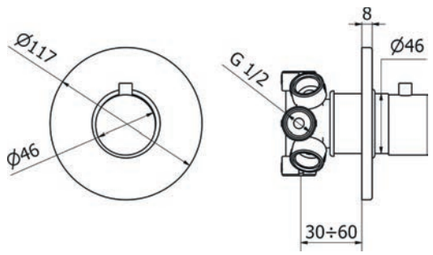

DEV5

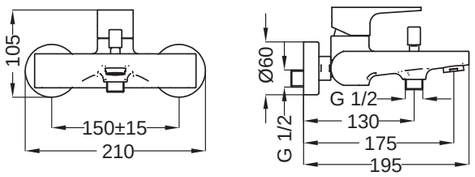

VM

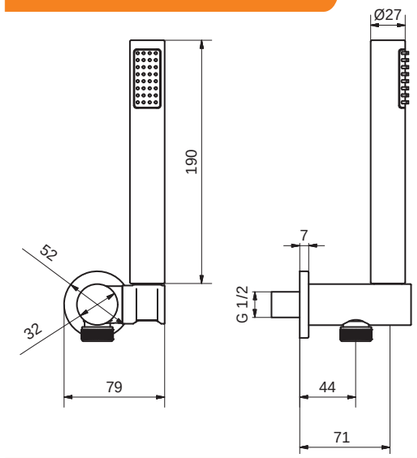

KDA

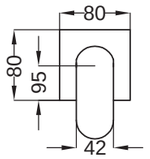

DIM

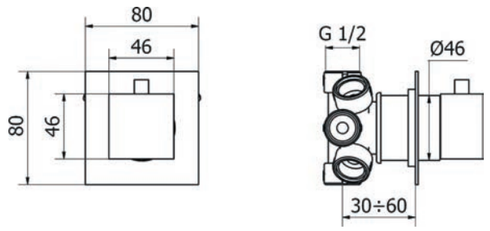

CZR-DEV5

STELLA

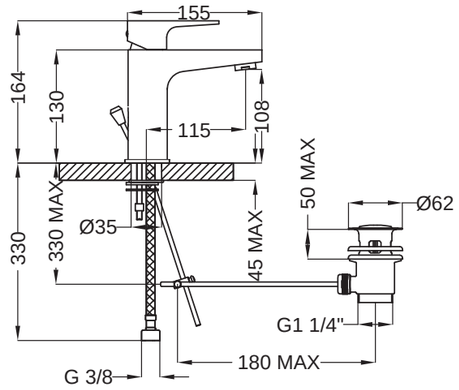

LSM1

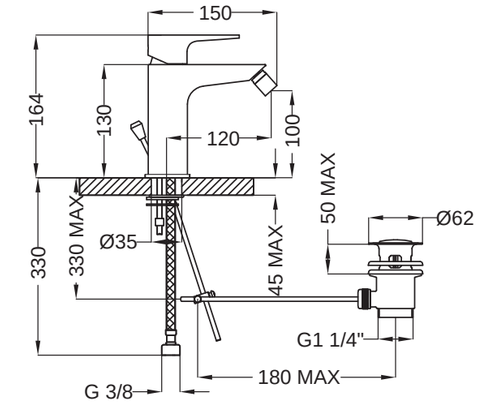

BSM1

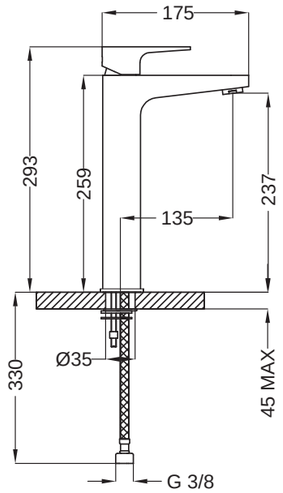

LC

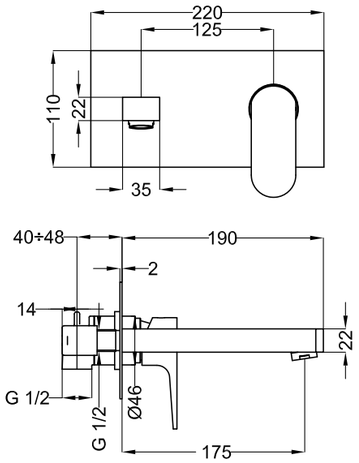

BLS2

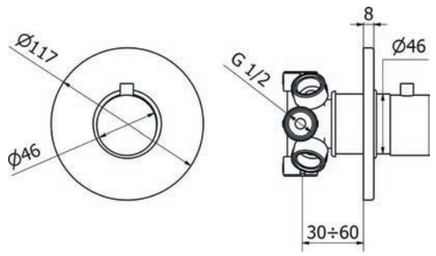

STELLA-DEV5

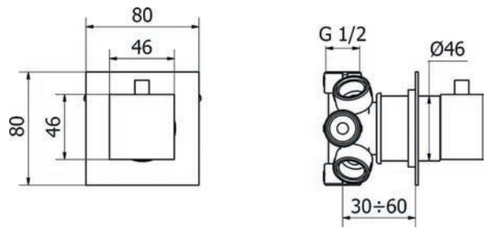

CZR-DEV5

FLORIAN

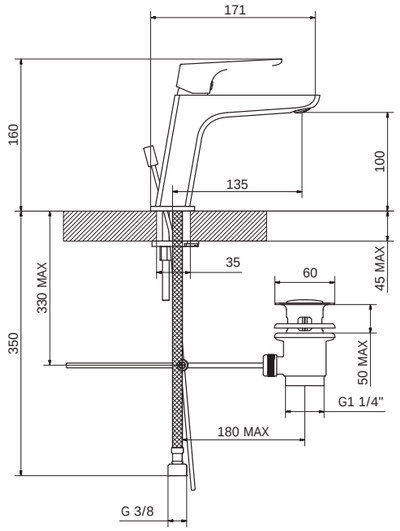

LSM1

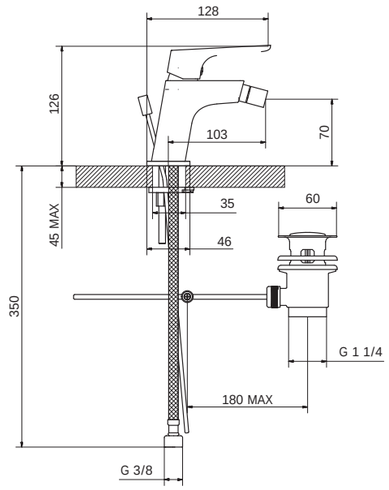

BSM1

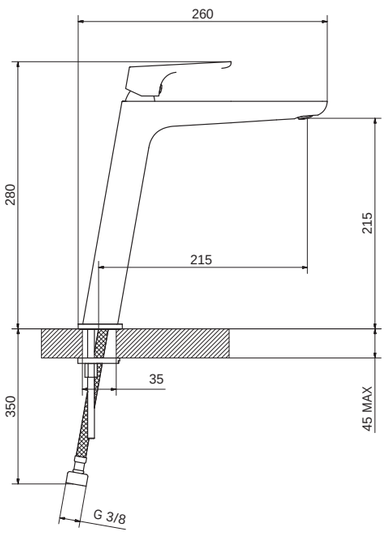

LSM1-A

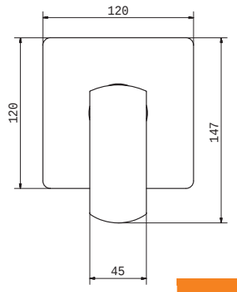

DIM

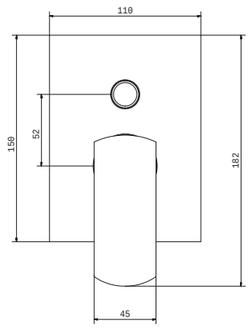

VDIM

COLLEZIONE 2019

FLORIAN

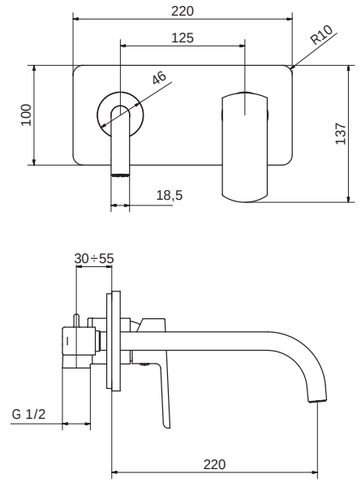

BLS2

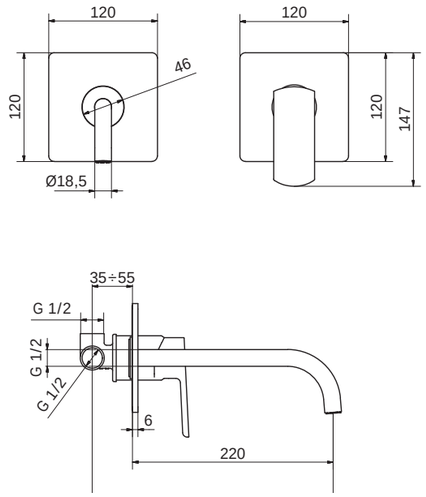

BLS1

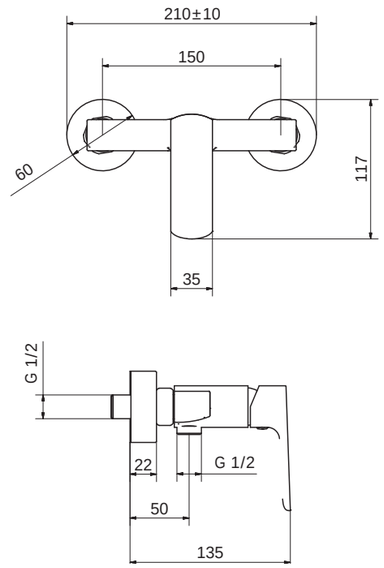

VM

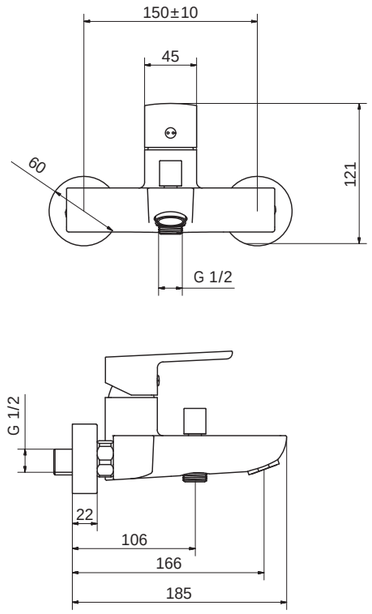

DM

ROMANA

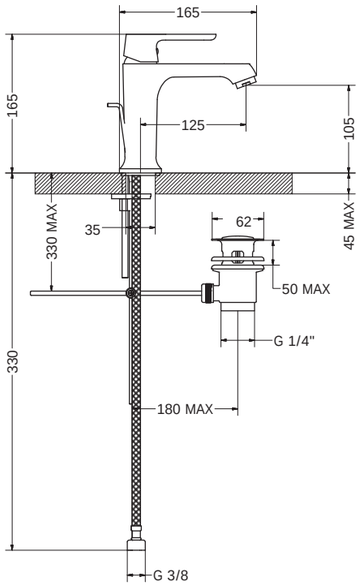

LSM1

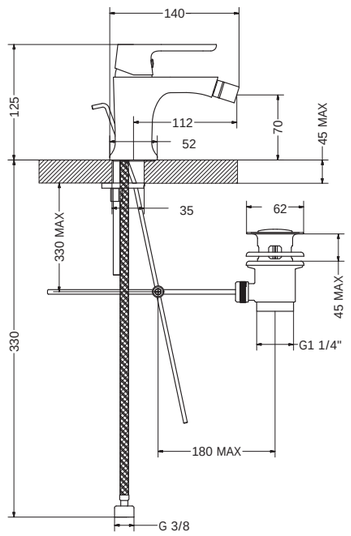

BSM1

COLLEZIONE 2019

ROMANA

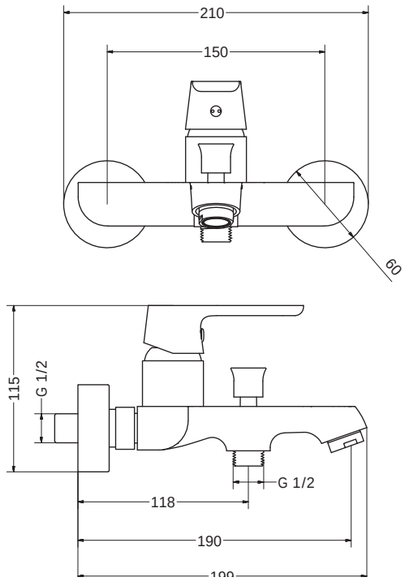

VM

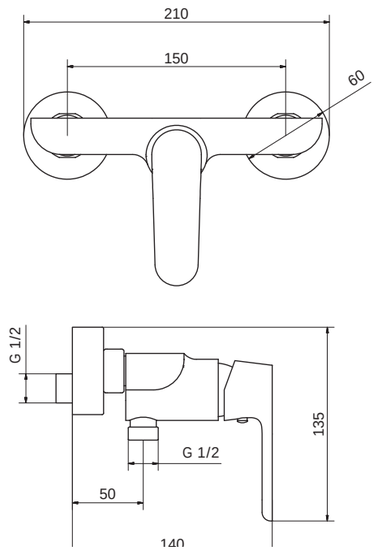

DM

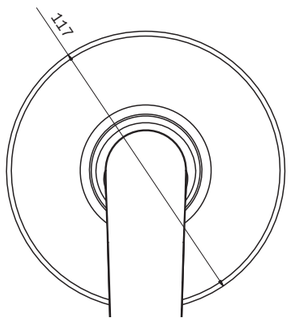

DIM

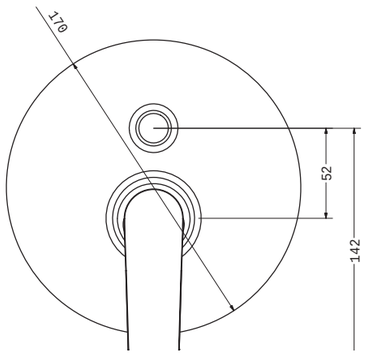

VDIM

BITONE

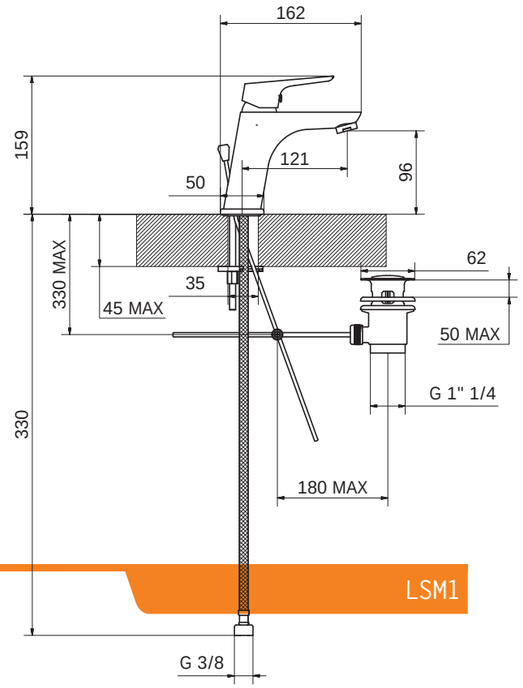

LSM1

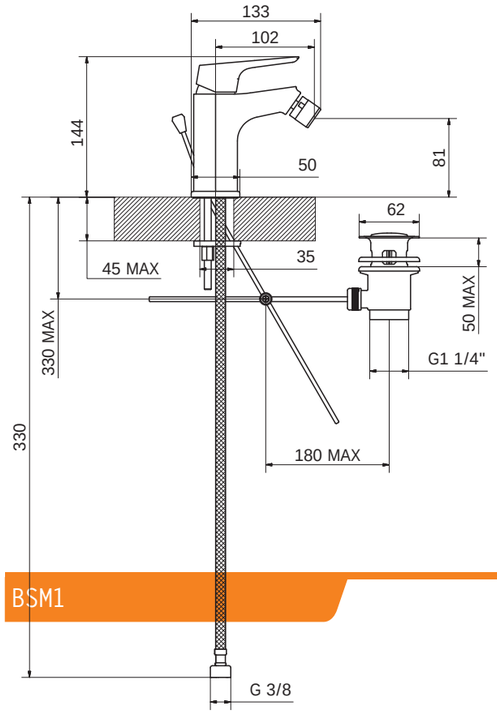

BSM1

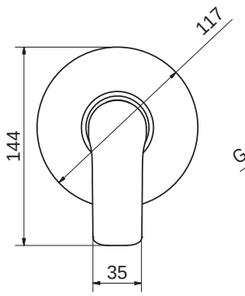

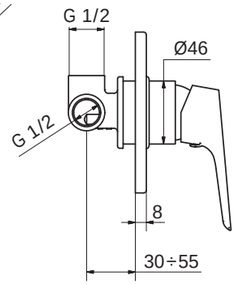

DIM

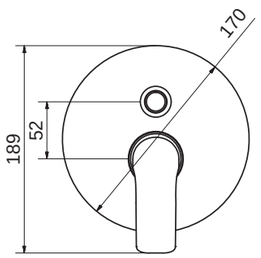

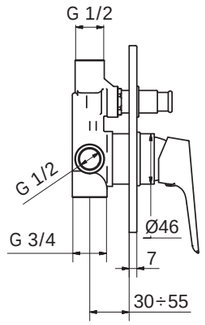

VDIM

COLLEZIONE 2019

BITONE

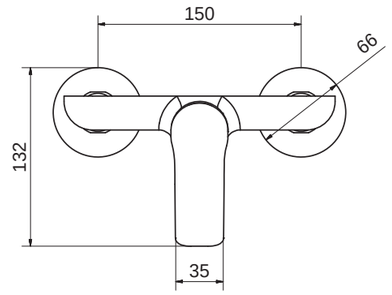

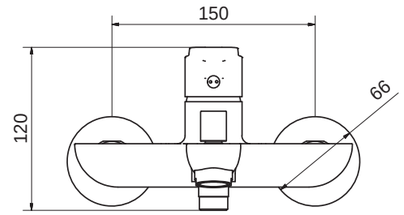

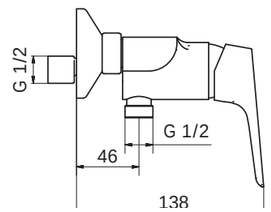

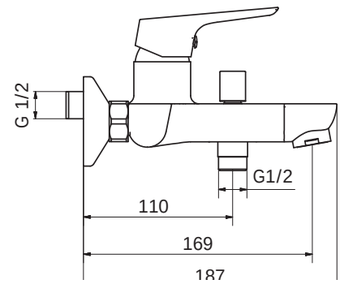

VM

DM

QUATTRO

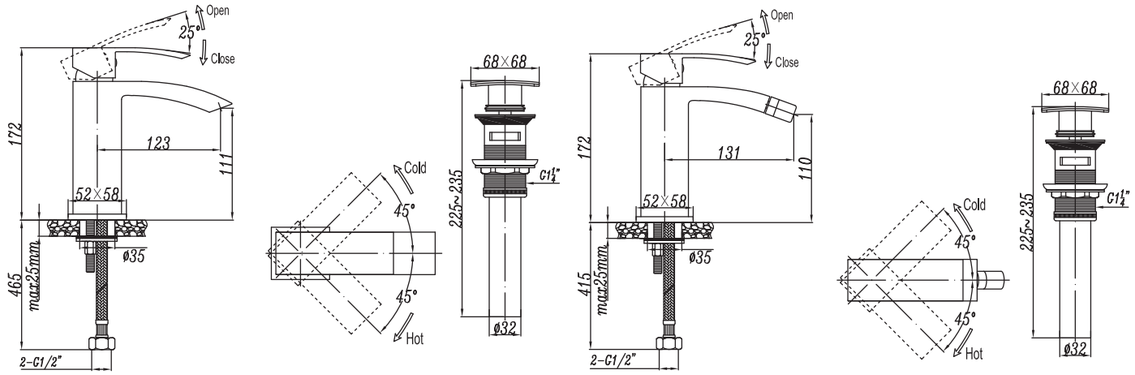

LS

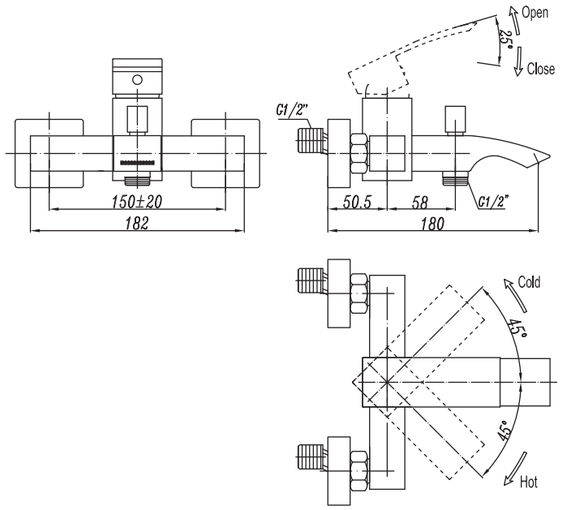

BS

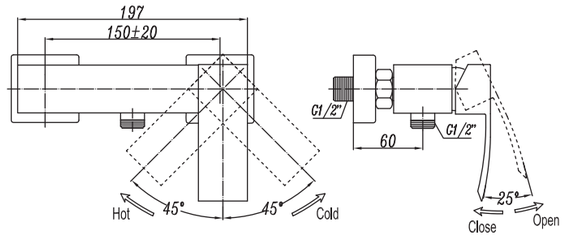

D

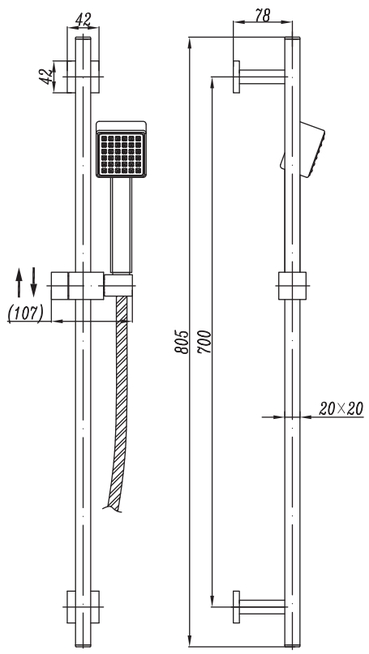

VD

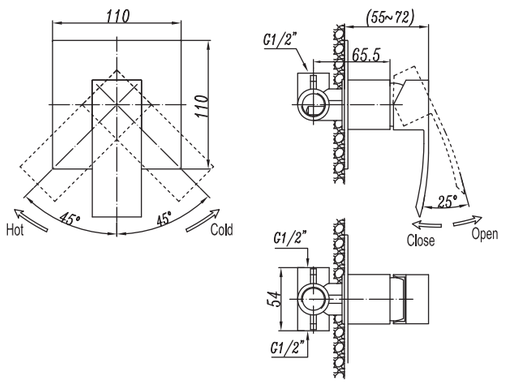

DI

SD

QUATTRO

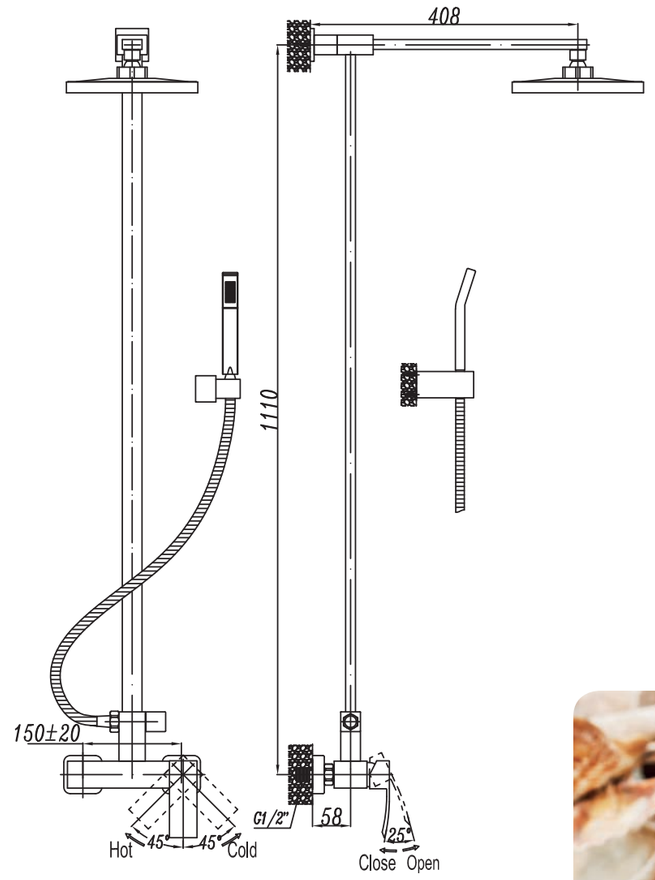

CD

TURBOLENZA

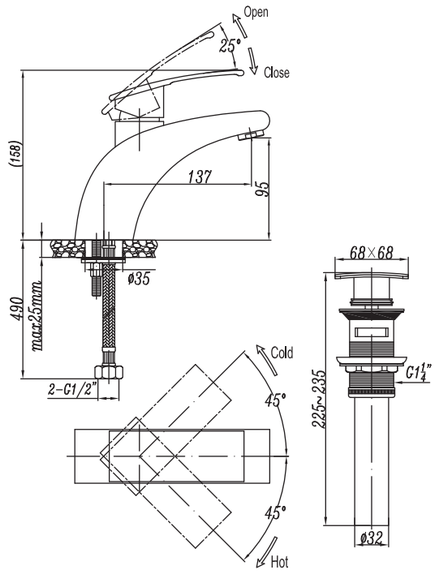

LS

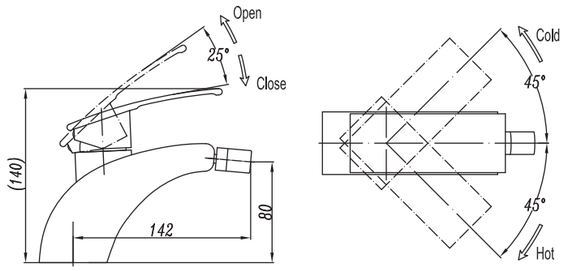

BS

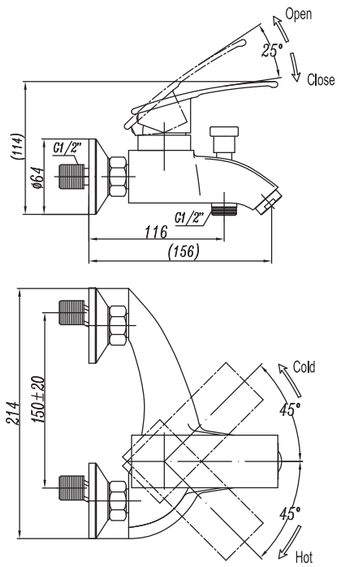

VD

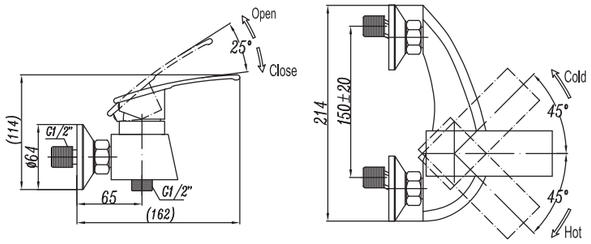

D

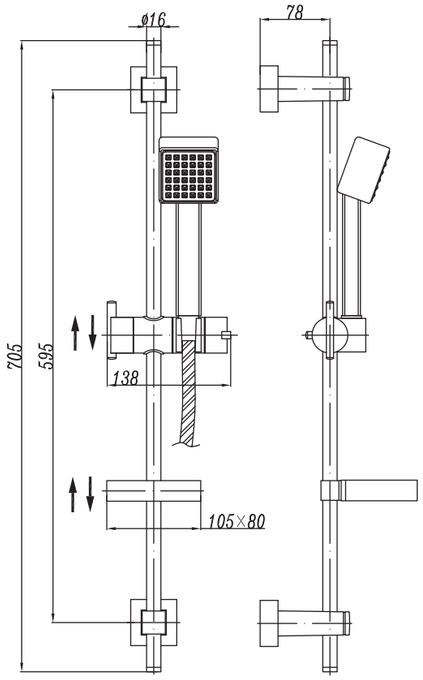

SD

COLLEZIONE 2019

GRACE

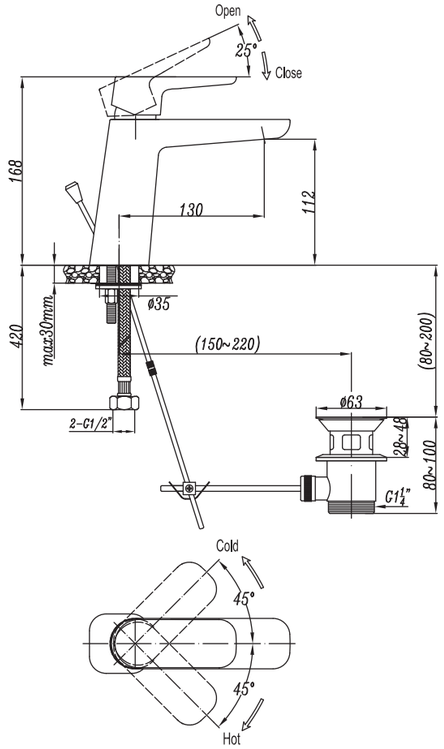

LS

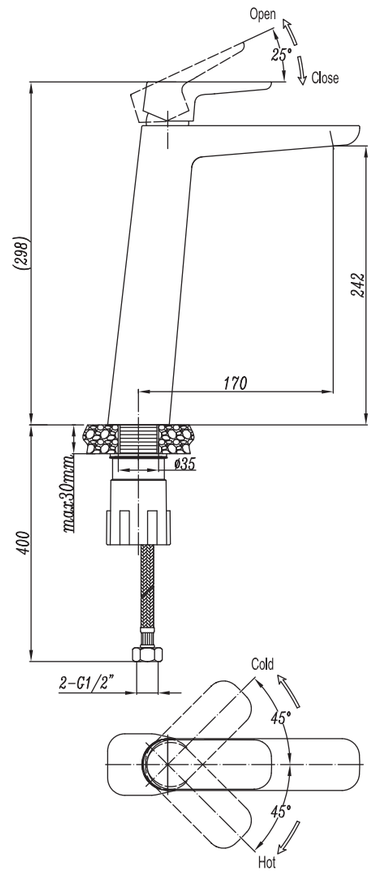

LC

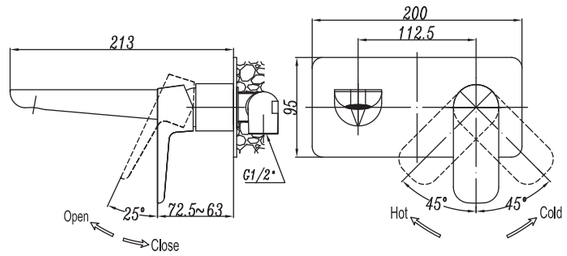

BLS2

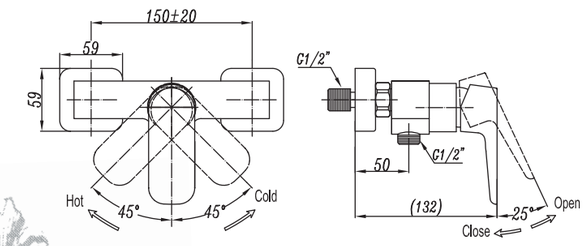

D

GRACE

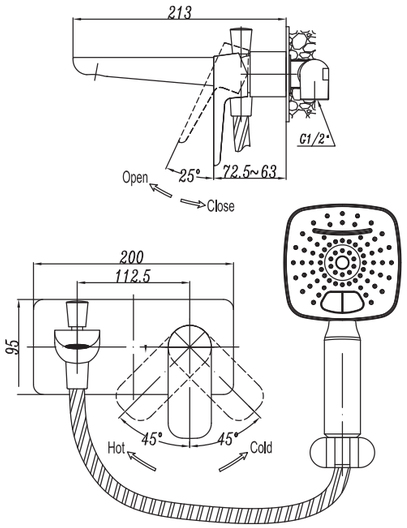

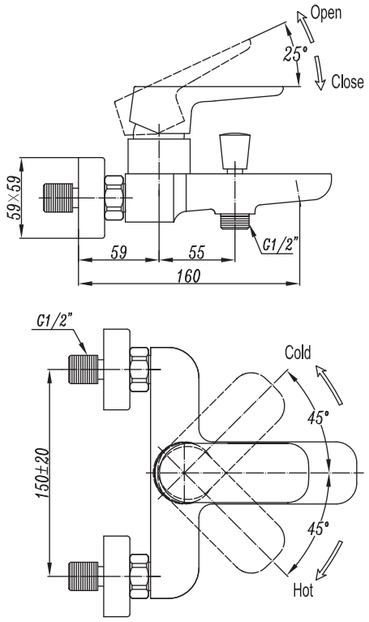

VD2

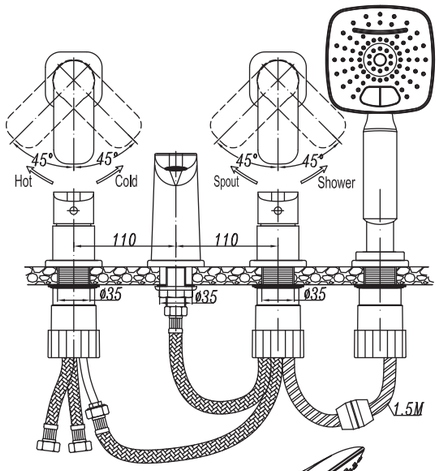

VD

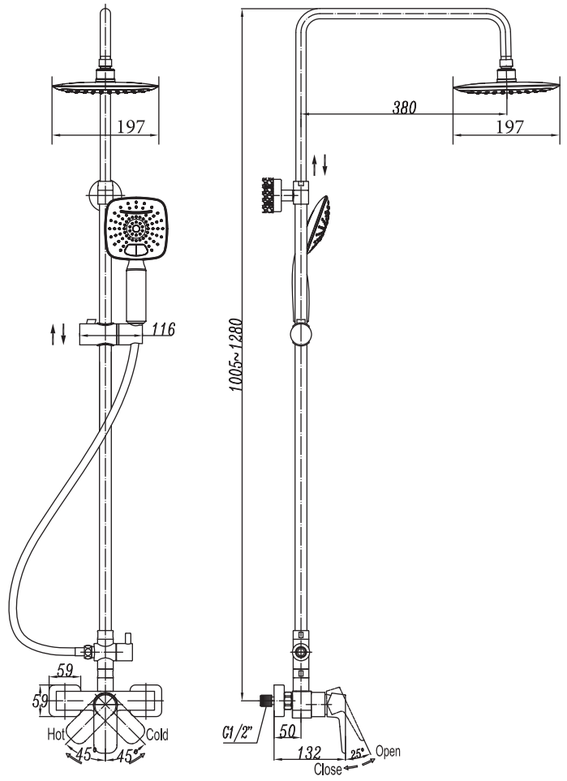

BVD

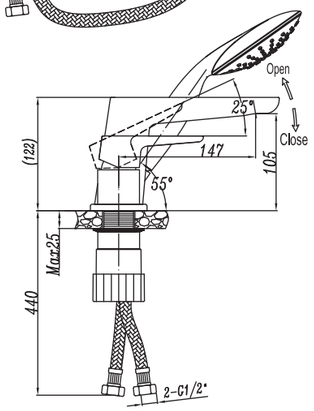

CD

LACONICO

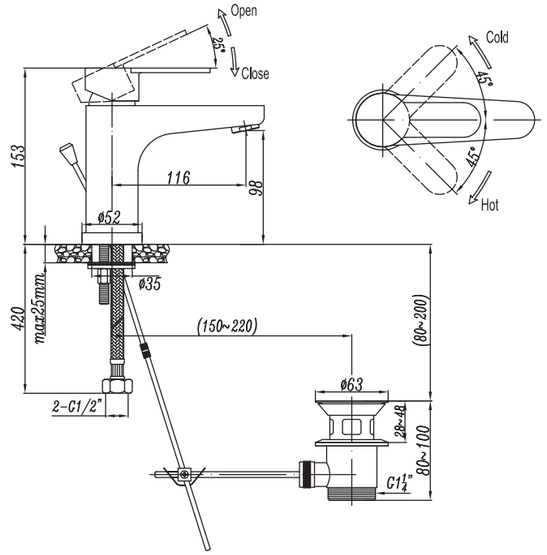

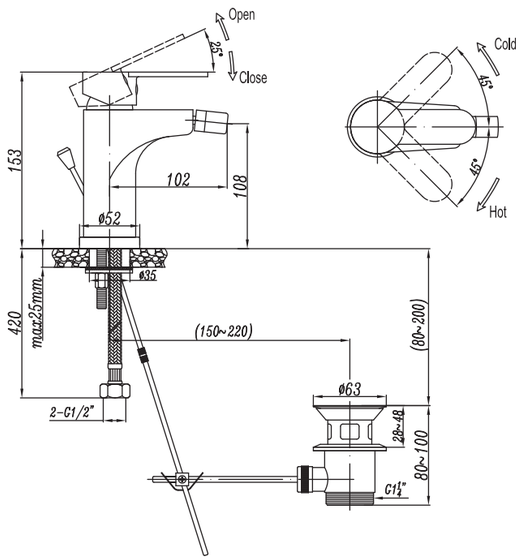

LS

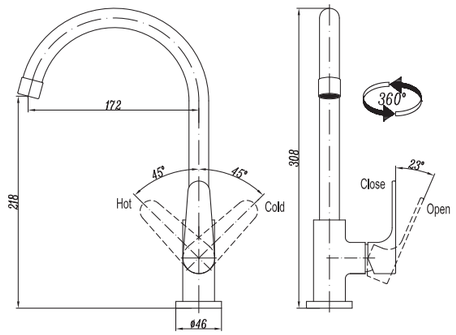

BS

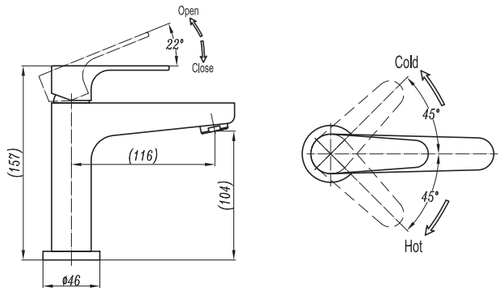

LL25

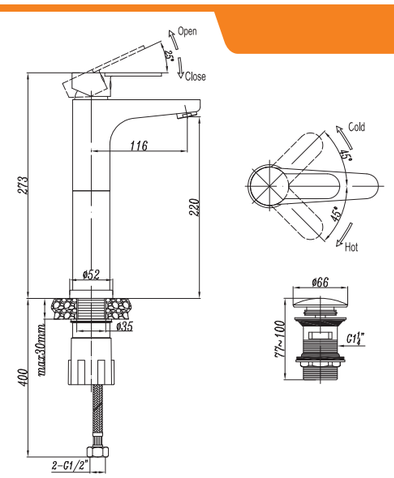

LS25

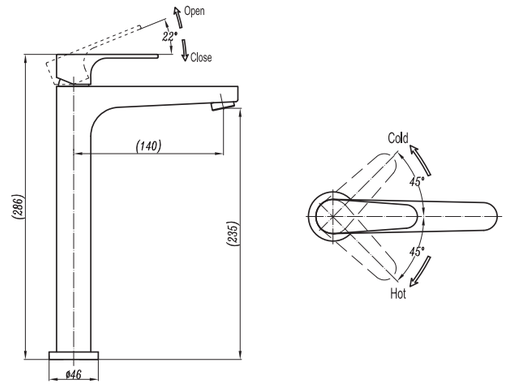

LC

LC25

LACONICO

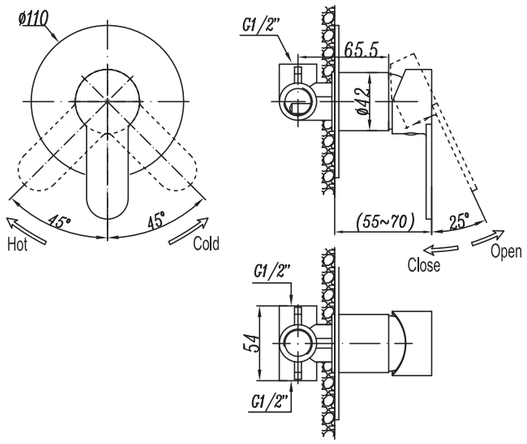

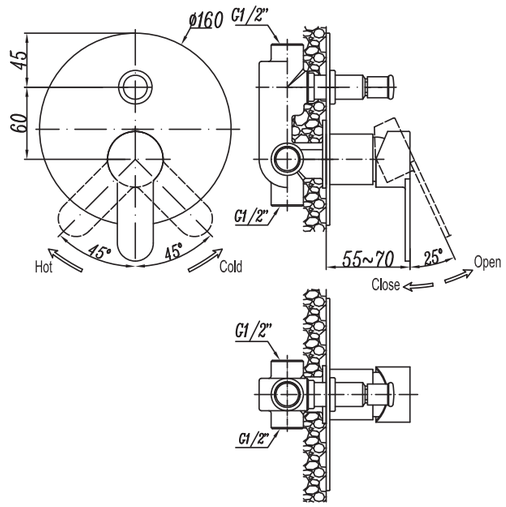

DI

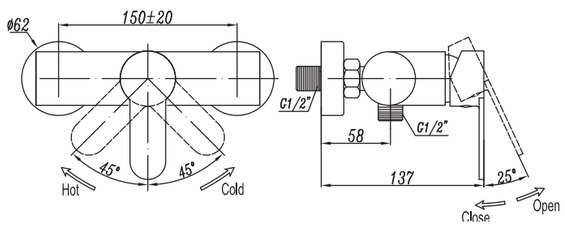

VDI

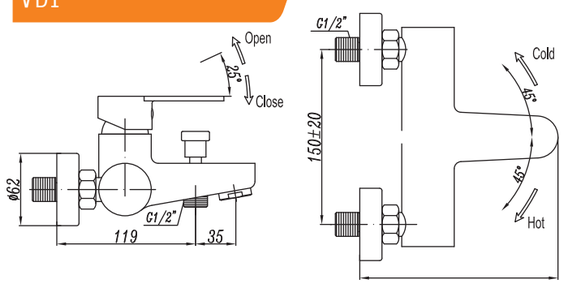

D

VD

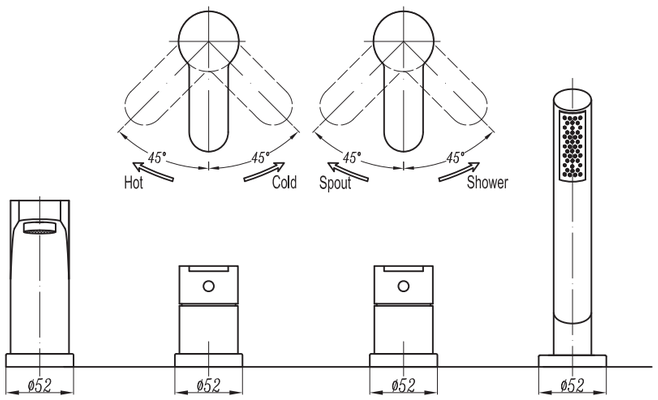

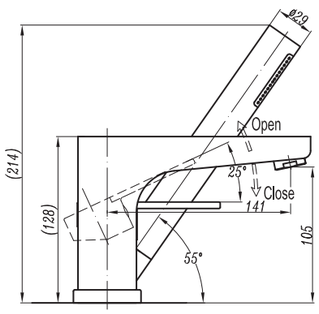

BVDM

LACONICO

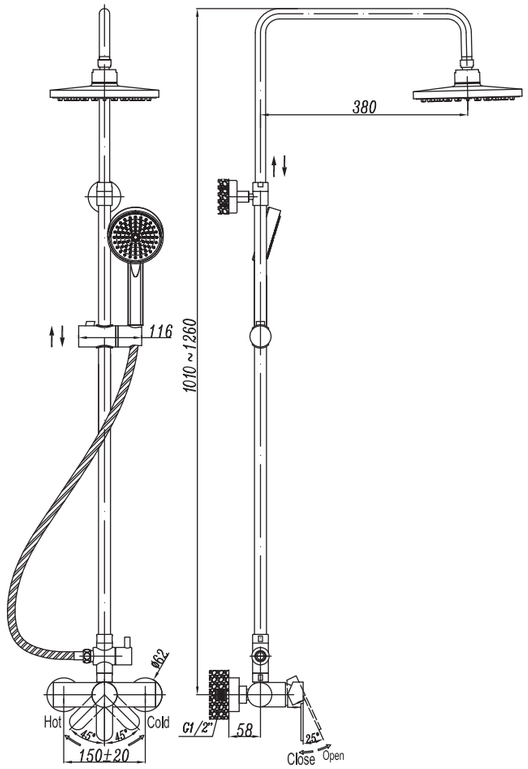

CD1

TIRRENO

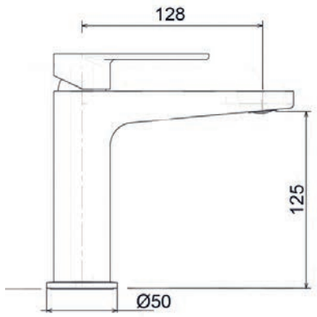

LSM1

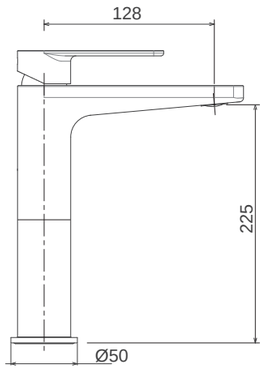

LC

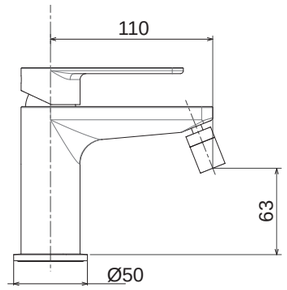

BSM1

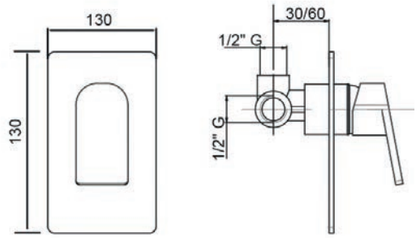

DIM

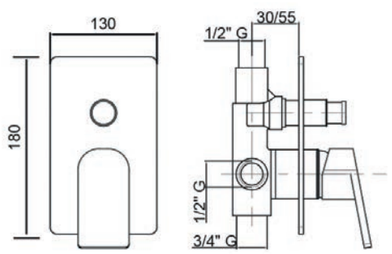

VDIM

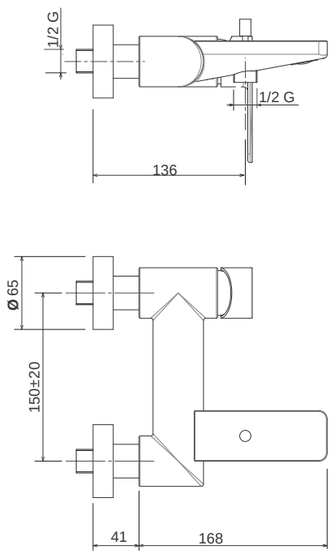

VM

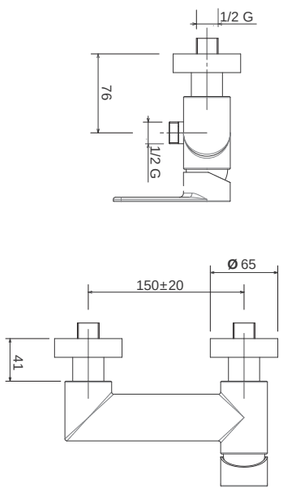

DM

PULSANTE

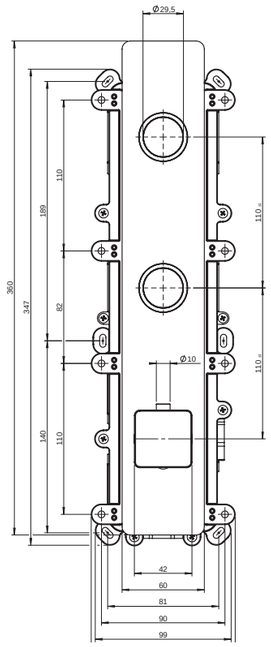

PULSANTE-VDIM2-TB-01-Q

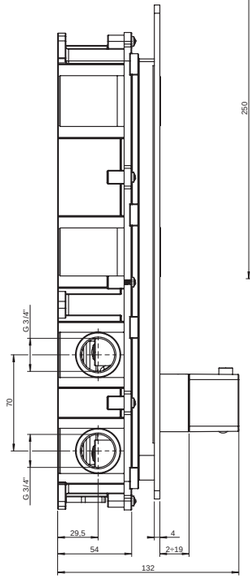

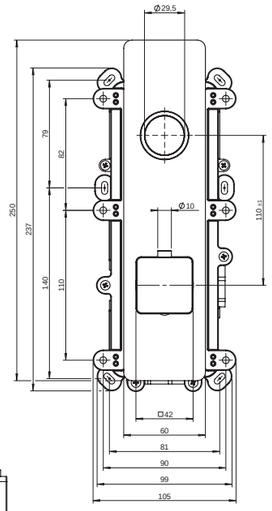

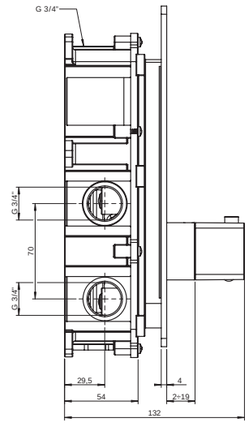

PULSANTE-DIM1-TB-V-01-Q

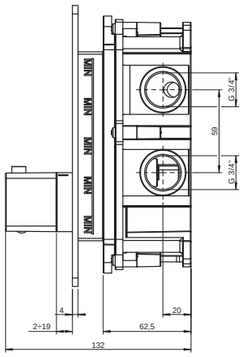

PULSANTE-VDIM2-TB-01-Q

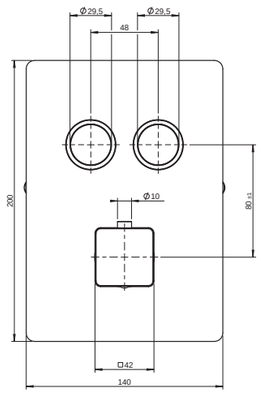

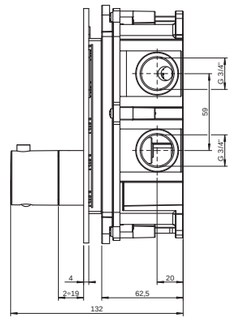

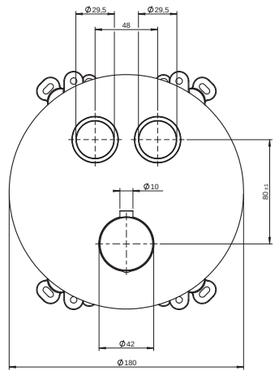

PULSANTE-VDIM2-TB-R-01-C

JUMP

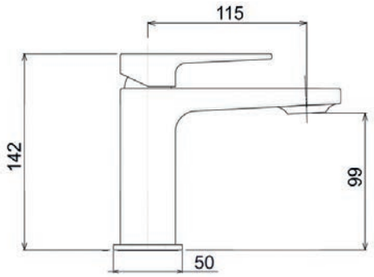

LSM1

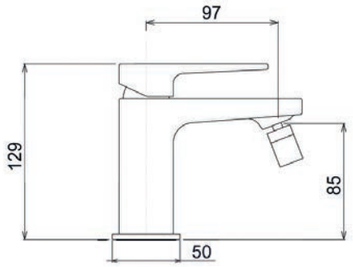

BSM1

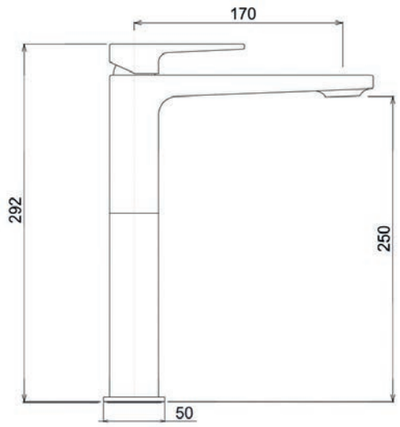

LC

COLLEZIONE 2019

JUMP

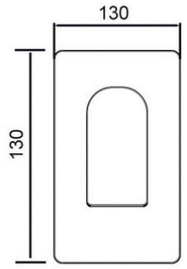

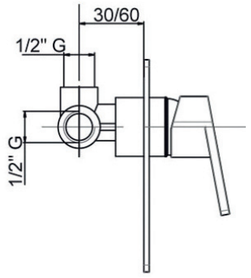

DIM

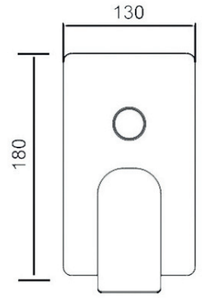

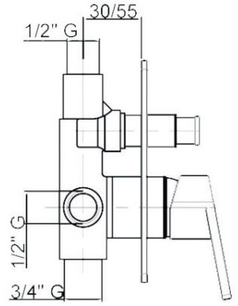

VDIM

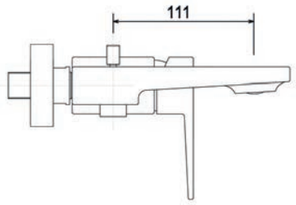

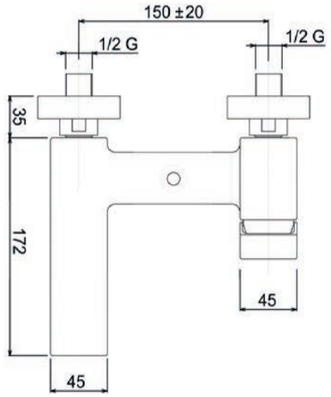

VDM

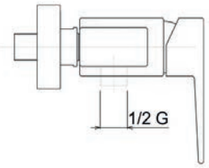

Щетка для унитаза, подвесная, хром

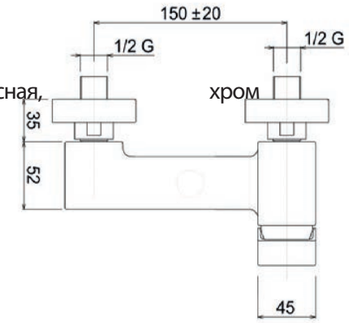

DDM

ТРОПИЧЕСКИЕ ДУШИ

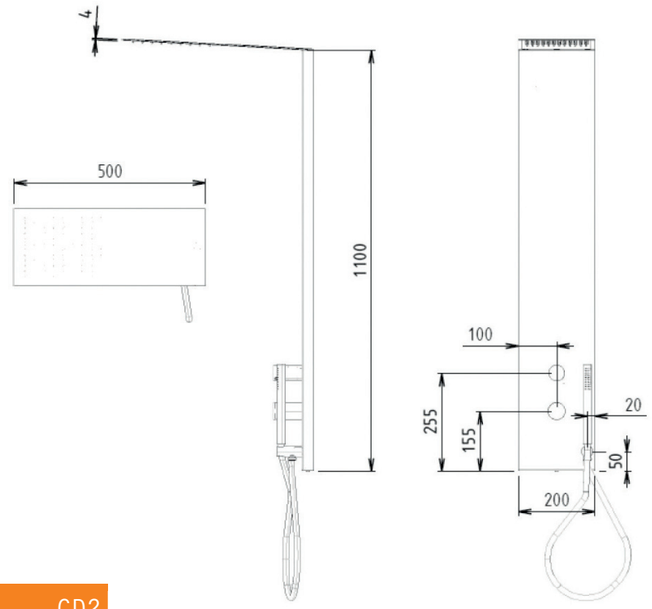

CD2

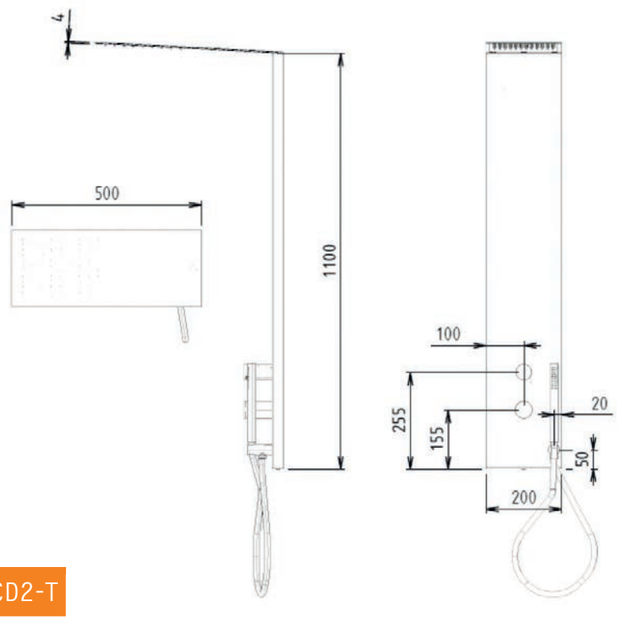

CD2-T

COLLEZIONE 2019

ТРОПИЧЕСКИЕ ДУШИ

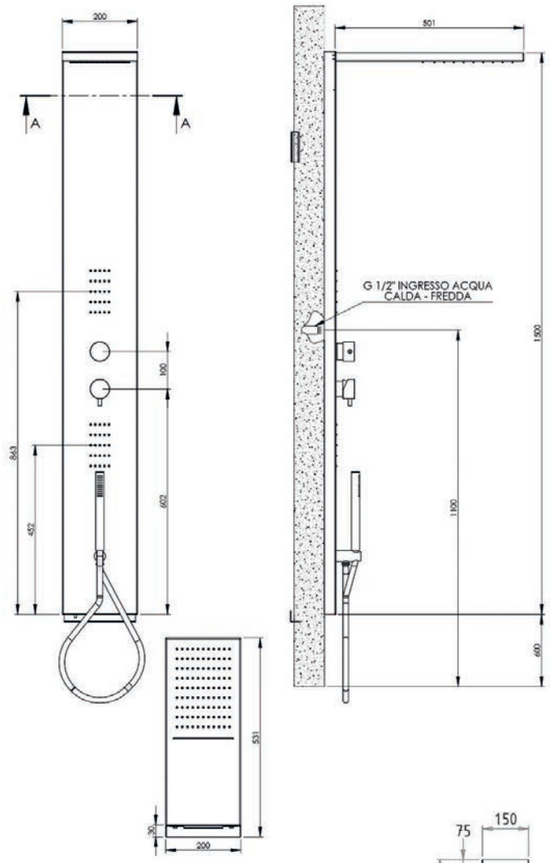

CD3

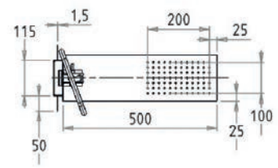

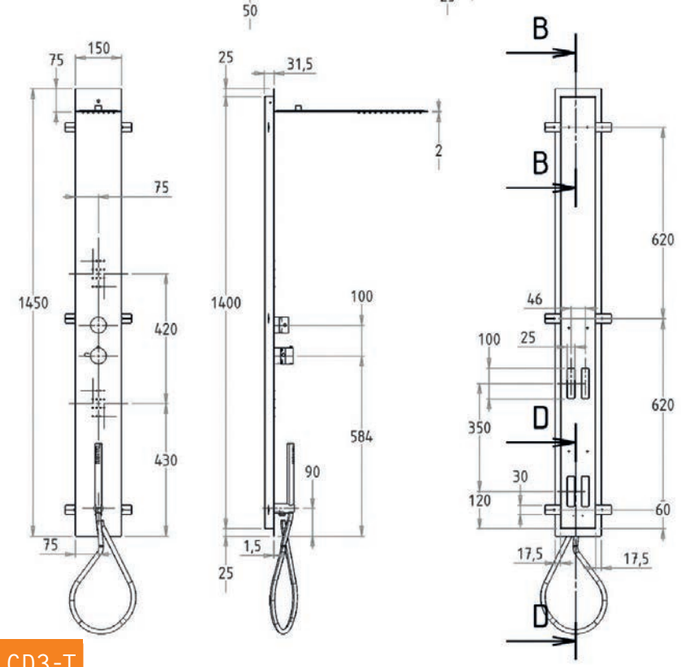

CD3-T

СМЕСИТЕЛИ ДЛЯ ДУША И ГИГИЕНИЧЕСКИЕ ДУШИ

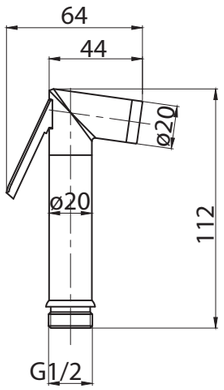

CZR-ID1

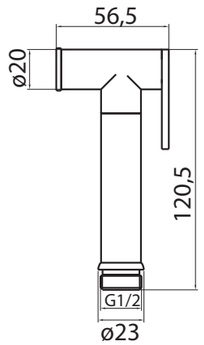

CZR-ID2

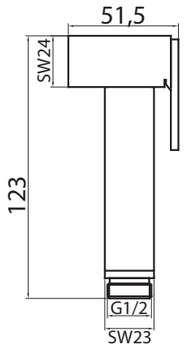

CZR-ID3

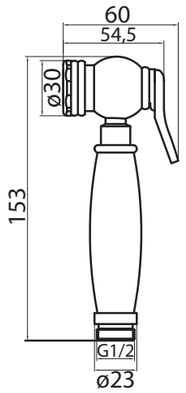

CZR-ID4

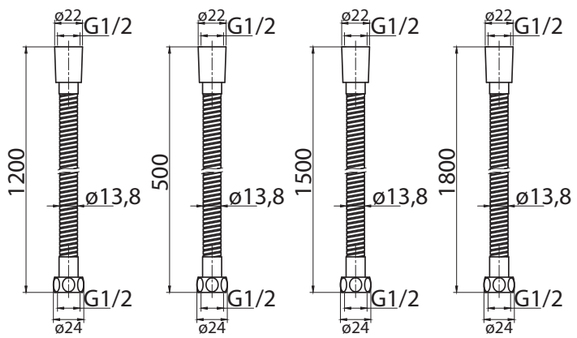

CZR-FMDC-120 (50,150,180)-01 (02,03)

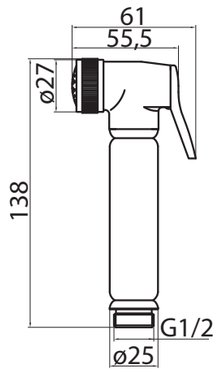

CZR-ID5

COLLEZIONE 2019

СМЕСИТЕЛИ ДЛЯ ДУША И ГИГИЕНИЧЕСКИЕ ДУШИ

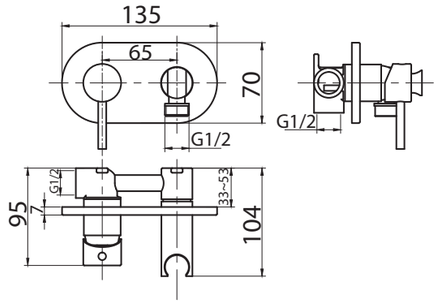

CZR-DA5-01

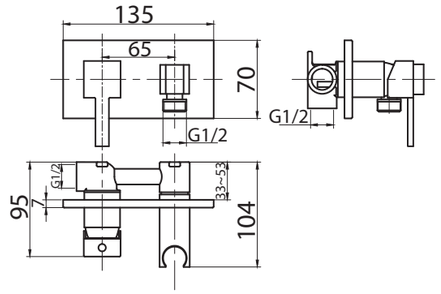

CZR-DA6-01

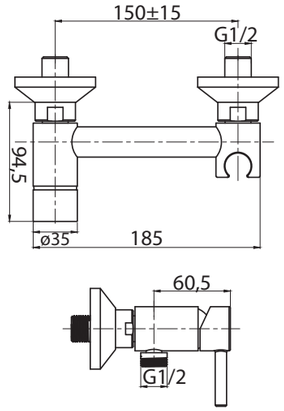

CZR-DA3-01

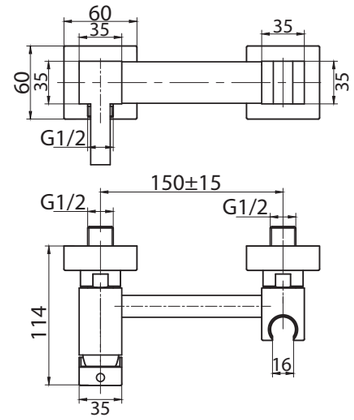

CZR-DA4-01

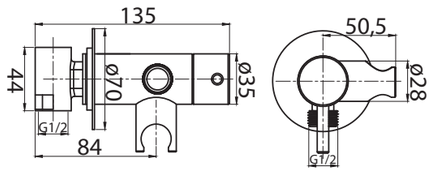

CZR-DA1-01

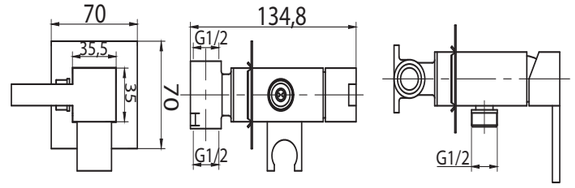

CZR-DA2-01

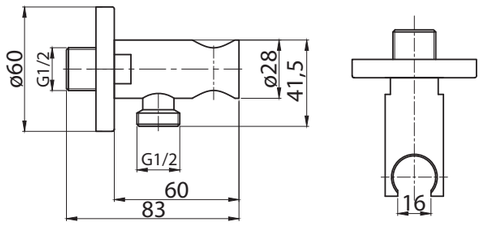

CZR-AI13-01

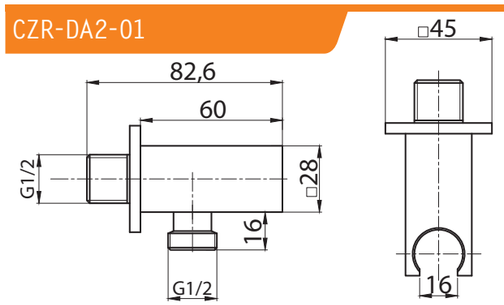

CZR-AI12-01

ARTICOLI VARI

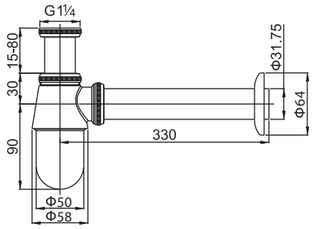

CZR-SB2

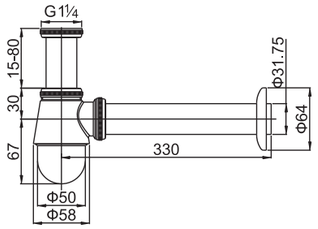

CZR-SB3

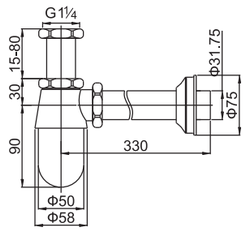

CZR-SB4

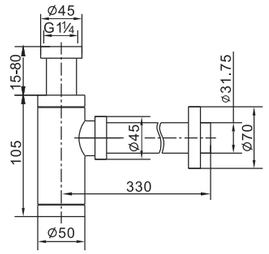

CZR-SMT2

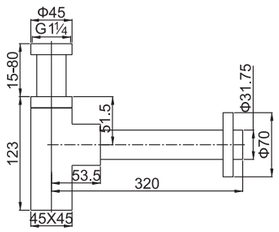

CZR-SMQ2

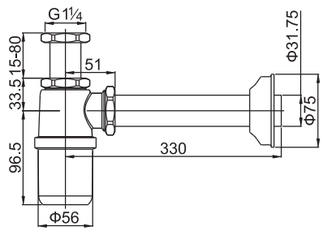

CZR-SBA

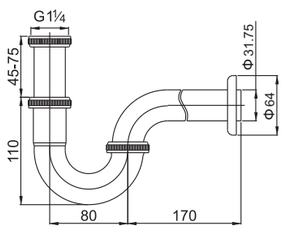

CZR-STC

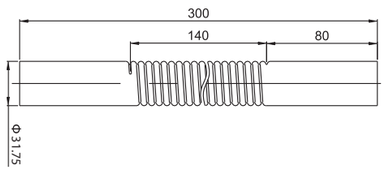

CZR-ST

COLLEZIONE 2019

ARTICOLI VARI

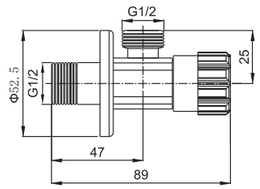

CZR-VLQ

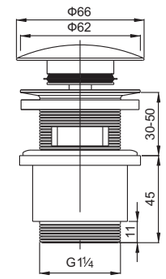

CZR-SAT5

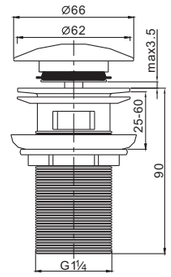

CZR-SAT6

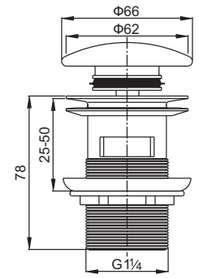

CZR-SAT7

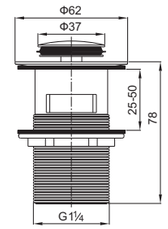

CZR-SAC

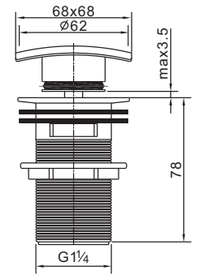

CZR-SCQ2

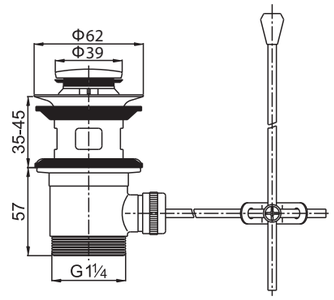

CZR-SA2

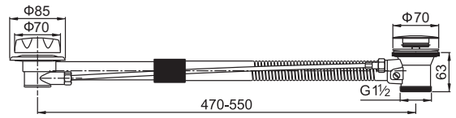

CZR-STWA1-01

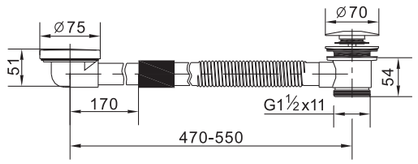

CZR-STW1-01

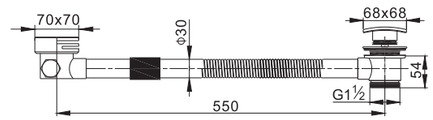

CZR-STWQ1-01

ARTICOLI VARI

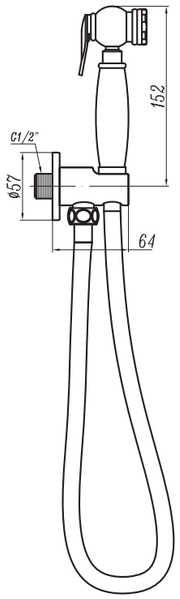

CZR-IFSC1

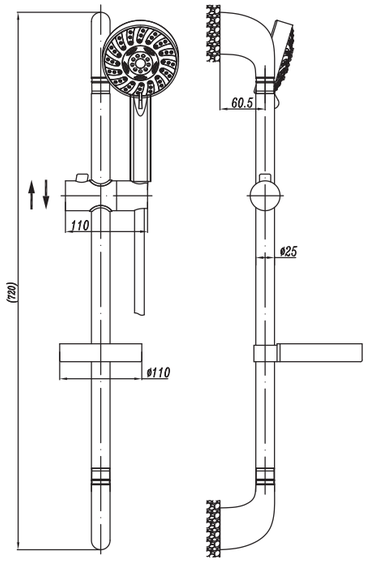

CZR-SD1

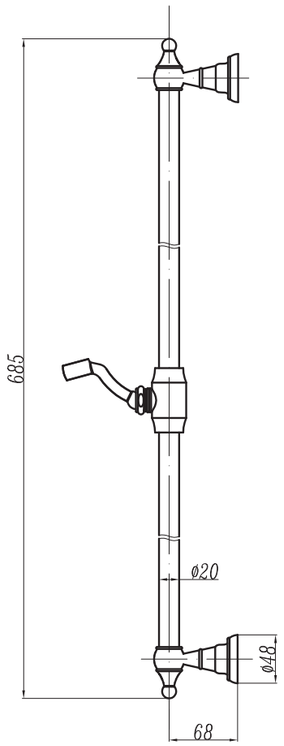

CZR-SDC1

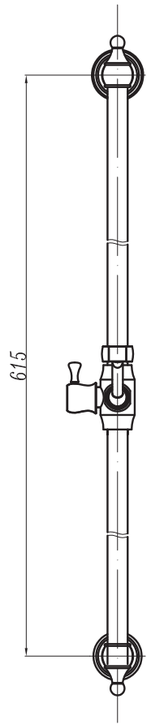

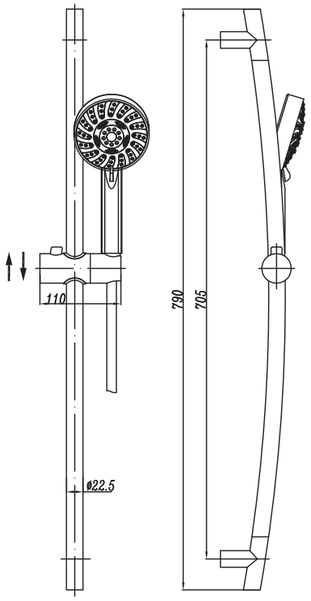

CZR-SD2

COLLEZIONE 2019

ARTICOLI VARI

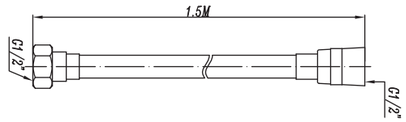

CZR-FD

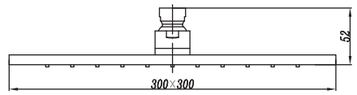

CZR-SP2

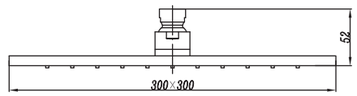

CZR-SP3

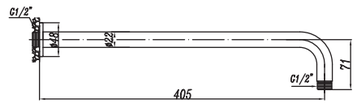

CZR-TDA

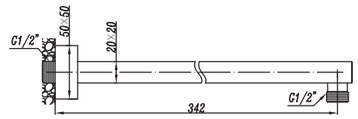

CZR-TD

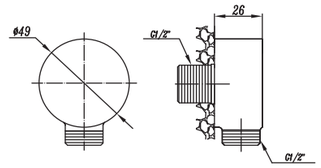

CZR-AI1

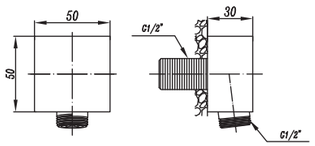

CZR-AI2

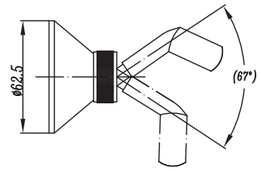

CZR-SOC

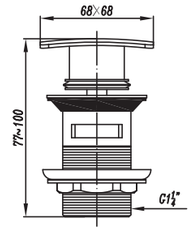

CZR-SCQ

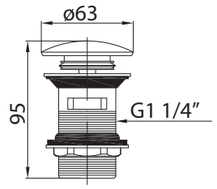

CZR-SAT1

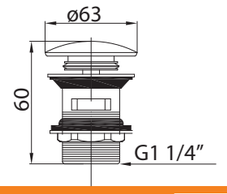

CZR-SAT2

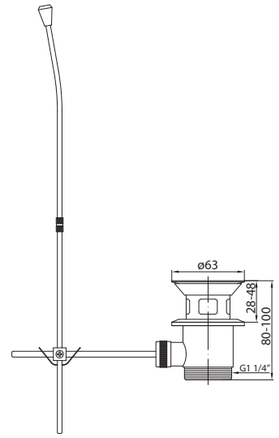

CZR-SA
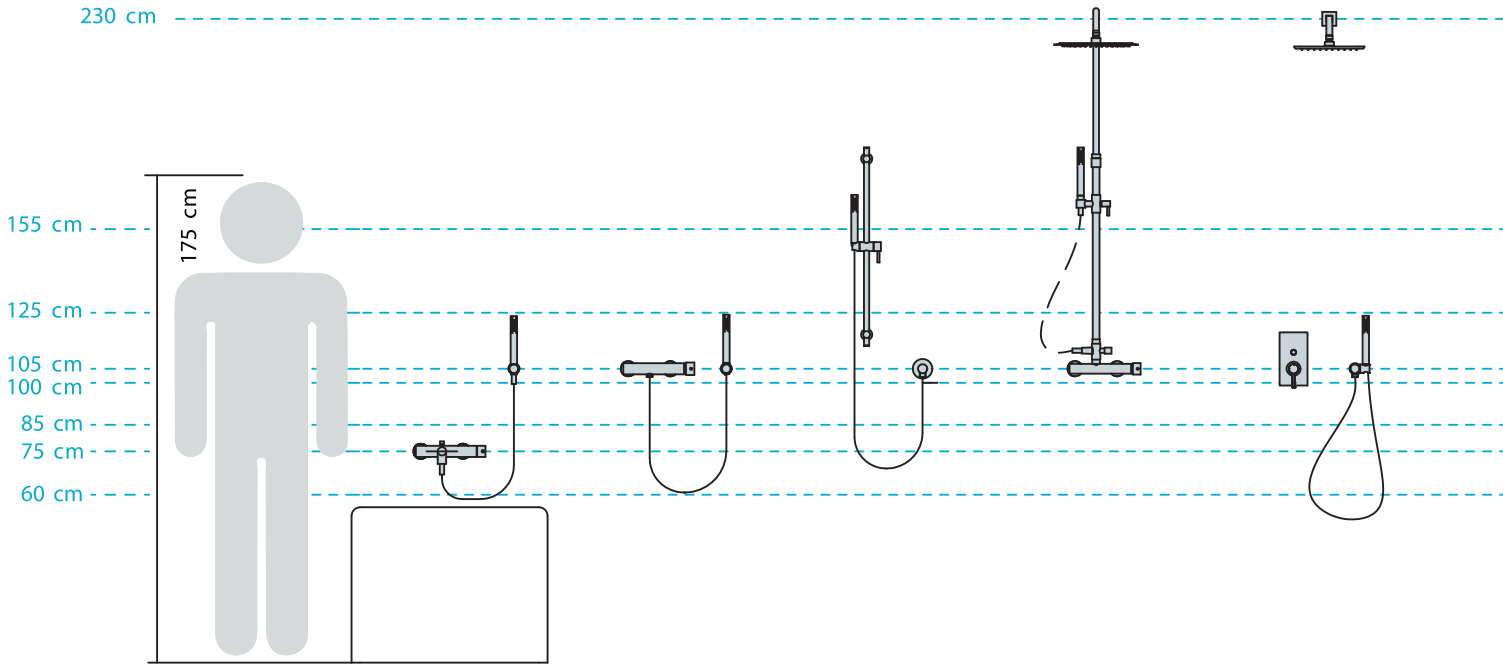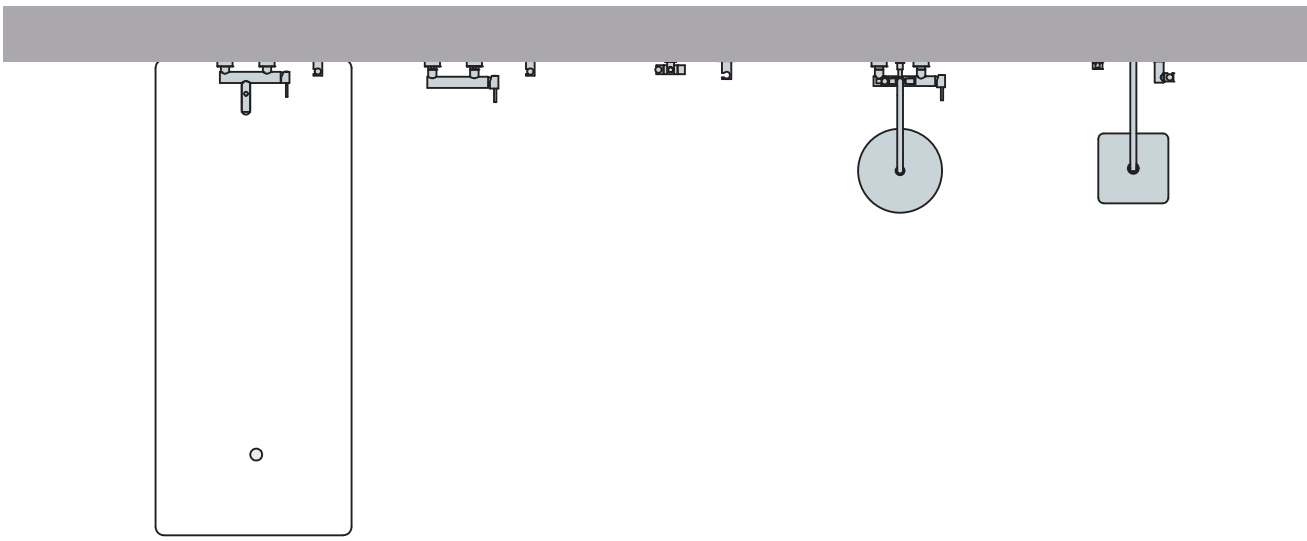
Расположение смесителей в ванной комнате