Проектные решения от VitrA. Ванные комнаты

VitrA Russia Project Solutions. Bathroom spaces

VitrA

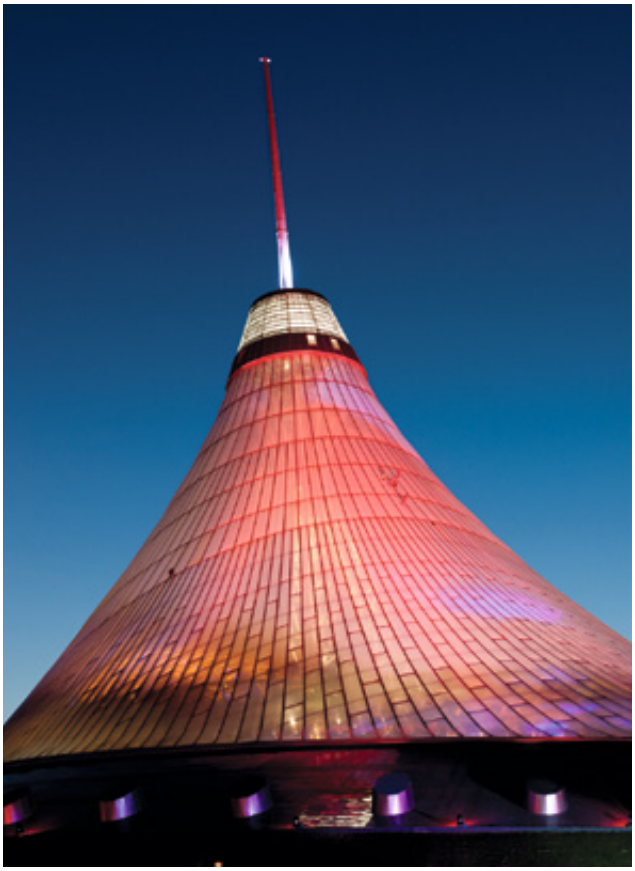

СОДЕРЖАНИЕ
CONTENTS

Группа компаний Eczacıbaşı
Eczacıbaşı Group Profile
4

Качество VitrA
VitrA Quality
6

Дизайнеры VitrA
VitrA Designers
8

Признанное совершенство дизайна
Design excellence recognition
10

Проекты VitrA в мире и в России
VitrA projects worldwide and in Russia
12

Коллекции ванных комнат
VitrA bathroom solutions
21

Смесители и термостаты
Faucets
50

Душевая программа
Shower Systems
64

Кнопки
Control Panels
78

Сиденья
WC Seats
82

Аксессуары
Accessories
87

Акриловые ванны и поддоны
Bathtubs and Shower Traysы
97

Ванная комната без барьеров
Barrier free bathroom spaces
101

Дорогие партнеры!

Буклет, который вы держите сейчас в руках, создан, чтобы сделать нашу с вами совместную работу удобной, быстрой и эффективной. На страницах издания вы найдете наиболее популярные и востребованные модели санитарной керамики, смесителей и ванн. Они подойдут как для типовых, так и для эксклюзивных проектов и будут эффектно смотреться в интерьерах любого стиля и уровня.

Все предложения каталога отличаются универсальностью и изготовлены в соответствии с высокими стандартами качества компании VitrA. В их разработке принимали участие лучшие европейские дизайнеры, опыт которых признан во всем мире.

Привлекательный дизайн сочетается в продуктах VitrA с эргономичностью и экономичностью. Высокое качество материала обеспечивает изделиям неизменно привлекательный внешний вид на протяжении всего срока использования. Благодаря передовым методам производства их поверхность обладает антибактериальной устойчивостью. А полная глазуровка внутренних поверхностей заметно упрощает уход и повышает гигиеничность. Высокая технологичность изделий помогает сделать их установку простой и быстрой. Все представленные здесь модели отличаются не только качеством и универсальностью, но и привлекательной ценой, ориентированной на российский рынок.

Наличие склада и производства в России позволяет нам оперативно реагировать на запросы заказчиков. Большинство позиций есть на складе, а любой отсутствующий артикул доставляется менее чем за 6 недель. На всю продукцию VitrA распространяются увеличенные гарантийные обязательства.

Компания VitrA всегда рада сотрудничеству, и мы надеемся, что этот каталог станет еще одним шагом к успешному партнерству!

Dear partners!

This brochure you are now holding in your hands will make our joint working easier, quicker and more effective. Here you will find most popular and marketable ceramic sanitaryware products, faucets and baths. Ideally fitting into interiors of any style and level, offered solutions are a perfect choice both for standard and exclusive projects.

The catalog contains unique items manufactured in compliance with VitrA's high quality standards. VitrA solutions were developed in cooperation with world class European designers.

Eye-catching look is combined with outstanding ergonomic properties and reasonable prices of VitrA products. High quality materials ensure visually attractive appearance throughout the service life of VitrA products. Best manufacturing practices enable to create surface finishes resistant to bacterial attachment. Fully enameled inner surfaces contribute to easy cleaning and improved hygiene. With a high-tech design, VitrA products are quick and easy to install. All catalog items are high-quality multipurpose solutions offered at attractive prices based on Russian market conditions.

Local warehouse and production facilities enable us to satisfy the needs of Russian consumers within a short time. Most products are available for immediate delivery. Any out-of-stock item will be delivered in less than six weeks. Extended warranty coverage is provided for all VitrA products.

Always looking for new business opportunities, we hope that this catalog will become another step towards successful partnership!

Группа компаний Eczacıbaşı

Крупнейший турецкий производственный холдинг Eczacıbaşı был основан в 1942 году. В настоящий момент холдинг объединяет 41 компанию, в которых трудится 11 730 человек. Суммарный оборот в 2014 году составил 2,6 млрд евро.

Основными сферами деятельности подразделений Eczacıbaşı являются производство строительных материалов, лекарственных препаратов и товаров народного потребления. Кроме того, компании холдинга активно представлены на финансовом рынке, в информационных технологиях, технологиях сварки и горнодобывающей промышленности, а также на рынке недвижимости.

В Турции Eczacıbaşı занимает лидирующие позиции практически по всем направлениям своей деятельности и располагает одной из самых развитых торговых сетей по поставке строительных материалов, лекарственных препаратов и по обслуживанию быстрорастущего рынка товаров народного потребления. Eczacıbaşı в лице входящих в него брендов, таких как VitrA, Burgbad, Villeroy and Boch (Tiles) и Engers, стал ведущим мировым поставщиком товаров для ванных комнат и плитки для коммерческих помещений и дома. Холдинг также является крупнейшим экспортером санитарно-гигиенической бумаги, сварочных электродов, электронных смарт-карт и промышленного сырья, в том числе глинозема и шпата.

В основе стратегии развития холдинга лежит международное сотрудничество. Группа Eczacıbaşı основала восемь международных совместных предприятий и заключила многочисленные соглашения о совместной деятельности с крупнейшими международными компаниями. Партнерские отношения холдинга строятся на принципах долгосрочного взаимовыгодного сотрудничества и эффективного ведения бизнеса.

Eczacıbaşı считает своей миссией новаторский подход к созданию комфортных условий для современной жизни, сочетающих пользу для здоровья, непревзойденное качество и экологичность. Именно поэтому холдинг Eczacıbaşı активно поддерживает все свои бренды в их стремлении превосходить установленные стандарты и постоянно повышать качество товаров и обслуживания. Еще одним основополагающим принципом деятельности холдинга является корпоративная социальная ответственность. Большое внимание уделяется поддержке культуры и научной деятельности, охране окружающей среды и рациональному природопользованию.

Eczacıbaşı Group Profile

Founded in 1942, Eczacıbaşı is a prominent Turkish industrial group with 41 companies, 11,730 employees and a combined net turnover of 2.6 billion Euro in 2014.

Eczacıbaşı's core sectors are building products, healthcare and consumer products. Additionally, the Group is active in finance, information technology, welding technology, mining, and property development. In Turkey, Eczacıbaşı is the leader in most of its businesses with some of the most effective distribution networks in the country for building products, pharmaceuticals, and fast-moving consumer goods. Globally, Eczacıbaşı has established itself among the world's top providers of bathroom and tiling solutions for homes and commercial venues with its VitrA, Burgbad, Villeroy and Boch (Tiles), and Engers brands. It is also a major exporter of tissue paper, welding electrodes, electronic smart cards and industrial raw materials such as clay and feldspar.

International partnership is a central component of the Eczacıbaşı Group's growth strategy. Eczacıbaşı has eight international joint ventures and numerous cooperation agreements with leading international companies. All of these are grounded on the principles of long-term mutual benefit and sustainable business practices.

The Eczacıbaşı Group's mission is to be a pioneer of modern lifestyles that are healthy, high quality and sustainable. Accordingly, the Group encourages each of its companies to surpass established standards of raise consumer benchmarks of product and service quality. Through sponsorship and responsible corporate practices, it also promotes social and economic development that nurtures cultural and scientific activity, protects the environment and preserves scarce natural resources.

"Eczacıbaşı", in Turkish, means "chief pharmacist", an honorary title and surname that was given to the father of the Group's founder at the turn of the last century in recognition of his continual efforts to improve the health of his community.

Качество VitrA
VitrA Quality

Завод VitrA по производству керамических изделий в г. Серпухове, Московская область. Общая площадь — 17 тысяч квадратных метров. Производственные мощности предприятия составляют 250 тысяч сантехнических изделий в год.

VitrA's ceramic sanitaryware production facility in Serpukhov (the Moscow region). Total area: 17 thousand square meters. Capacity: 250 thousand sanitaryware products per annum.

Все производственные площадки VitrA укомплектованы современным европейским оборудованием по единому стандарту. Сырье для производства керамических изделий также закупается у единого производителя в Великобритании. Завод по производству сантехнических изделий в России был открыт в мае 2014 года. Как и на всех фабриках VitrA, в Серпухове поддерживается высокое качество стандартов — все производимые продукты проходят многочисленные тесты в отделе качества. VitrA обладает собственными складскими площадями, гарантируя доставку готовых изделий из локальной складской программы в короткие сроки, с сокращением срока более чем на месяц. VitrA в России производит также значительный объем продуктов на экспорт в Германию.

VitrA's production facilities are fitted with the modern European equipment matching a unified standard. Raw materials used to produce ceramic products also derive from a single source in Great Britain. Sanitaryware production was launched in Russia in May, 2014. Like anywhere at VitrA's production sites, Serpukhov Plant is committed to providing high quality products through multistage quality control. Local warehouse networks enable VitrA to supply finished products within a short time more than a month ahead of the standard schedule. VitrA's facility in Russia delivers a significant amount of its products to German consumers.

Завод VitrA по производству керамических изделий в г. Бозуюк, Турция. Общая площадь — 17 тысяч квадратных метров. Производственные мощности предприятия составляют 5 миллионов единиц в год.

VitrA's ceramic sanitaryware production facility in Bozüyük (Turkey). Total area: 17 thousand square meters. Capacity: 5 million sanitaryware products per annum.

Производственные сертификаты
ISO 9001 — Свидетельство о качестве
ISO 14001 — Свидетельство об охране окружающей среды
EN 16001 — Свидетельство об управлении энергетической системой
OHSAS 18001 — Свидетельство об управлении системой безопасности и охране здоровья на производстве

Production certificates
ISO 9001 — Quality Management
ISO 14001 — Environmental Management Standards
EN 16001 — Energy System Management Certificate
OHSAS 18001 — Occupational Health and Safety System Management Certificate

Institut Bauen und Umwelt e.V.

Первая марка в мире, получившая награду – Свидетельство об экологически чистом продукте для материалов оздоровления керамики.

World's first brand awarded with the Green Product Certificate for ceramic improvement materials.

Institut Bauen und Umwelt e.V.

Первый и единственный производитель арматуры для ванных в Турции, получивший Свидетельство об экологичности продукта.

Turkey's first and only manufacturer of bathroom accessories awarded with the Green Product Certificate.

water label

Первый и единственный производитель арматуры в Турции, обладающий Европейской водной этикеткой.

Turkey's first and only manufacturer awarded with the European Water Label.

FSC™
www.fsc.org

В мебельном секторе первая марка в Турции, производящая продукцию с Сертификатом ЭфЭсСи.

Turkey's first FSC-certified furniture brand.

Institut Bauen und Umwelt e.V.

Первый и единственный в Турции производитель фаянсовой плитки, получивший Сертификат экологической благоприятности.

Turkey's first and only manufacturer of porcelain tile awarded with the Environmental Product Declaration.

Первая и единственная турецкая марка сантехники, получившая экомаркировку Европейского Союза.

First and only Turkish sanitaryware brand awarded with the EU Ecolabel.

Дизайнеры VitrA
VitrA Designers

КРИСТОФ ПИЙЕ
Christophe Pillet

Кристоф Пийе является автором новой премиальной коллекции Memoria Black. В творениях мастера ощущается присутствие мира моды, особенно это касается выбранных материалов и линий. По словам дизайнера, его основной принцип — «прикосновение чистоты и изящества».

A multi-disciplined designer involved in many fields, from product and furniture design to interior decoration, architecture, scenography and artistic direction, Pillet creates furniture, objects, and interior designs for some of the world's leading brands. Pillet also realizes interior architecture for restaurants, boutiques and hotels such as Hotel Sezz in Paris. His close engagement with the fashion world is reflected in his choice of materials and forms. To quote Pillet, as a designer he seeks to express "simplicity, timeless design and a touch of distant elegance." Christophe Pillet designed VitrA's new Memoria Black collection.

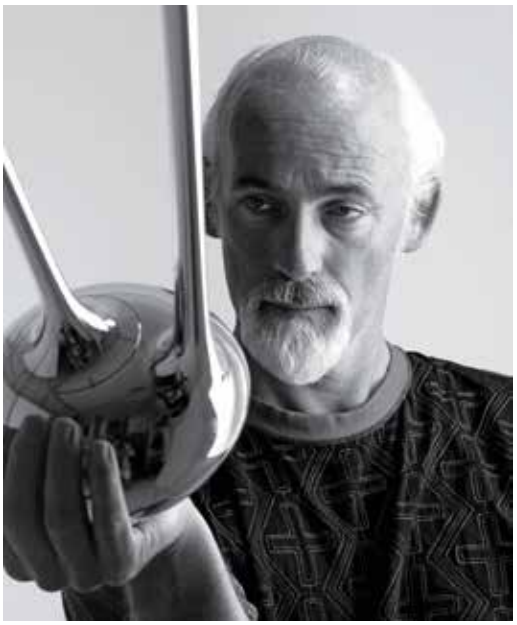

РОСС ЛАВГРОУВ
Ross Lovegrove

Росс Лавгроув разработал знаменитую серию Istanbul, уже ставшую визитной карточкой VitrA. Он входит в пятерку лучших дизайнеров Франции. Был приглашен в Париж для создания Atelier de Nimes, работал в самых разных сферах: от дизайна бисквитов до декора помещений. Стиль Лавгроува поражает воображение. Органичные и чистые формы удачно сочетаются с футуристическими линиями.

One of the most fascinating designers of the 21st century and recipient of countless awards, Ross Lovegrove creates sculptural and organic shapes using sophisticated technology and materials. His design concept 'organic essentialism' is inspired by elements from the natural world which are then reshaped into futuristic forms. VitrA and Lovegrove collaboration has produced 3 ingenious designs; Istanbul, MOD and Freedom. Sharing VitrA's passion for substantial innovation and design excellence, Ross Lovegrove represents the brand as its spokesperson in various platforms.

СЕРИИ ВАННЫХ КОМНАТ VITRA РАЗРАБОТАНЫ В СОТРУДНИЧЕСТВЕ СО ВСЕМИРНО ПРИЗНАННЫМИ ДИЗАЙНЕРАМИ

NOA
NOA

Одна из ведущих компаний Германии в области индустриального дизайна — компания NOA — в своих проектах ориентируется на функциональность в сочетании с архитектурой. Дизайн-студией NOA создан дизайн множества известных коллекций: S50, Shift, 4life, Espace, S20, T4 и других.

The German Design studio NOA specializes in designing new products, technologies and communication strategies. NOA's successful collaboration with VitrA has created the highly popular Matrix, Retro, Nuova, S50, Shift, 4life, Espace, S20, T4 as well as the newly launched Metropole collections.

ДИЗАЙН ПЕНТАГОН
Pentagon Design

Лучший представитель школы скандинавского дизайна, финская фирма «Дизайн Пентагон», предлагает новое слово в графике и дизайне интерьера. Свою продукцию она оценивает с точки зрения пользователя, пытается создать уют для людей всех возрастов. Семейная коллекция Nest Trendy от «Дизайн Пентагон» была удостоена нескольких престижных премий в области дизайна.

Specialized in design strategy, graphics, product and interior design, Pentagon Design is a leading Finnish design agency. Winner of the prestigious iF Product Design, Red Dot and Design Plus awards, Pentagon Design starts with an understanding of clients' business drivers as well as consumer perspectives to develop product strategies that engage the user, the service and the architectural space. To date, Pentagon has designed two bathroom collections for VitrA, Nest and Nest Trendy.

VITRA COLLECTIONS FOR BATHROOM SPACES ARE CREATED BY WORLD KNOWN DESIGNERS AND ARCHITECTS

PLUS X AWARD honored as: BEST DESIGN BRAND 2013/2014

2012 Good Design Award DESIGN TURKEY

PLUS X AWARD achieved for: Design

Лучший дизайн

PLUS X AWARD achieved for: Functionality

iF product design award 2014

Признанное совершенство дизайна
Design excellence recognition

Продукция VitrA получила множество престижных международных наград за превосходный дизайн, качество и инновационные характеристики.

The superior design, quality and innovative features of VitrA products acknowledged with some of the world's most prestigious awards.

PLUS X AWARD®
награждён как:
ЛУЧШИЙ ДИЗАЙН-БРЕНД 2013/2014

Metropole
Rim-ex, VitrAfresh
NOA

Подвесной унитаз Bella
Команда дизайнеров VitrA
Bella Wall-hung WC pan
VitrA Design Team

Писсуар Watersmart
Команда дизайнеров VitrA
Watersmart Urinal
VitrA Design Team

Панель управления Sirius
Команда дизайнеров VitrA
Sirius Control Panel
VitrA Design Team

Смеситель для ванны Memoria
Christophe Pillet
Memoria Faucet Series
Christophe Pillet

Серия смесителей Nest Trendy для раковины
Pentagon Design
Nest Trendy Faucet Series
Pentagon Design

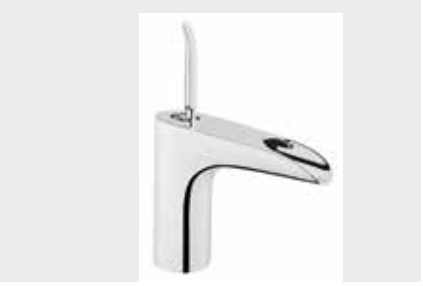

Каскадный смеситель для раковины T4
Indeed
T4 Cascade Flow Faucet
Indeed

Смеситель X-Line для раковины
Команда дизайнеров VitrA
X-Line Faucet Series
VitrA Design Team

Смеситель для раковины Flo-S
Команда дизайнеров VitrA
Flo-S Washbasin Faucet
VitrA Design Team

Раковины Memoria
Christophe Pillet

Memoria Washbasins
Christophe Pillet

Раковины Water Jewels
Команда дизайнеров VitrA

Water Jewels Washbasins
VitrA Design Team

Раковины System
Команда дизайнеров VitrA

System Washbasins
VitrA Design Team

Раковины Memoria
Christophe Pillet

Memoria Washbasins
Christophe Pillet

Раковины Istanbul
Ross Lovegrove

Istanbul Washbasin
Ross Lovegrove

Серия Options Lux
Команда дизайнеров VitrA

Options Lux Series
VitrA Design Team

Серии керамических изделий и мебели Nest Trendy/Nest
Pentagon Design

Nest Trendy/Nest Furniture & CSW Series
Pentagon Design

Компактная душевая зона Notte
Nexus

Notte Compact Shower Unit
Nexus

Компактная душевая зона Secret Zone
Команда дизайнеров VitrA

Secret Zone Compact Shower Unit
VitrA Design Team

Компактная душевая зона Roomy
Команда дизайнеров VitrA

Roomy Compact Shower Unit
VitrA Design Team

Проекты VitrA в мире и в России
VitrA projects worldwide and in Russia

Наименование Name	Девелопер Developer	Год Year	Местонахождение Location
Бизнес-центр «Импульс» Business center Impuls	**Sminex**	**2014**	**Россия, Москва** Russia, Moscow
ЖК «Триколор» Tricolor Residence	**Capital Group**	**2014 – 2015**	**Россия, Москва** Russia, Moscow
Аэропорт «Шереметьево» Sheremetyevo Airport TERMINAL D	**ENKA Construction**		**Россия, Москва** Russia, Moscow
Центральный офис «Газпром» Gazprom Main Office	**«Газпром»** Gazprom	**2013**	**Россия, Москва** Russia, Moscow
Завод Danone Danone Factory		**2013**	**Россия, Чехов** Russia, Chekhov
Ледовая арена «Лада» LADA Ice arena		**2014**	**Россия, Тольятти** Russia, Tolyatti
Магазин «М.Видео» M.Video shops	**M.Video management**	**2013 – 2014**	**Россия, Москва** Russia, Moscow
Магазин KOTON KOTON shops	**«Котон Текстиль»**	**2015**	**Россия, Москва** Russia, Moscow
Магазин «Детский Мир» Detsky Mir shops	**Детский Мир. Центр**	**2014**	**Россия, Москва** Russia, Moscow
РЦ «Планета КВН» Planet KVN Entertainment center		**2013**	**Россия, Москва** Russia, Moscow
Аэропорт «Казань» Kazan International Airport			**Россия, Казань** Russia, Kazan
Аэропорт «Пулково» Pulkovo International Airport SPb			**Россия, Санкт-Петербург** Russia, Saint Petersburg
ЖК «GreenЛандия» Greenlandiya Residence	**Setl City**	**2014 – 2015**	**Россия, Санкт-Петербург** Russia, Saint Petersburg
ЖК «Европа-Сити» Europe City Residence	**ЛСР**	**2014**	**Россия, Санкт-Петербург** Russia, Saint Petersburg
«Сибур Арена» Sibur Arena	**«Газпром»** Gazprom	**2014**	**Россия, Санкт-Петербург** Russia, Saint Petersburg
БЦ «Сенатор» Business Center Senator	**БСК**	**2015**	**Россия, Санкт-Петербург** Russia, Saint Petersburg
ТЦ «Москва-парк Колумбус» Shopping Center “Moscow-park Columbus”	**«Ренессанс»**	**2015**	**Россия, Москва** Russia, Moscow
Отель Hilton Hiton Hotel	**Hilton**	**2015**	**Россия, Екатеринбург** Russia, Yekaterinburg
Отель Hilton Hiton Hotel	**Hilton**	**2015**	**Россия, Вогоград** Russia, Volgograd
Отель Hilton Новая Рига The Hilton New Riga	**Hilton**	**2015**	**Россия, Москва** Russia, Moscow
БЦ «Водный» Business Center Vodny	**«Ренессанс»**	**2015**	**Россия, Москва** Russia, Moscow
Park Inn	**«Аккор»**	**2015**	**Россия, Новокузнецк** Russia, Novokuznetsk
ЖК Life Life Residence	**Pioneer Development**	**2015**	**Россия, Москва** Russia, Moscow
ТРЦ «Вегас 2», объекты «КРОКУС» Shopping and entertainment center “Vegas 2” objects KROKUS	**«КРОКУС»**		**Россия, Москва** Russia, Moscow
ТРЦ «МЕГА ГРИНН» Shopping Center MEGA GRINN	**«ГРИНН»**	**2013**	**Россия, Белгород** Russia, Belgorod
Отель «Континенталь» The hotel “Continental”		**2014**	**Россия, Белгород** Russia, Belgorod
Отель Roomers Desing Hotel Roomers Desing Hotel		**2007**	**Франкфурт, Германия** Germany, Frankfurt
ТРЦ «Хан Шатыр» Commerce and Entertainment Center Khan Shatyr	**Sembol Construction (Турция)**	**2010**	**Казахстан, Астана** Kazakhstan, Astana
Отель Radisson Blu Al Mahary Hotel Radisson Blu Al Mahary Hotel	**Summa Construction**	**2009**	**Ливия, Триполи** Libya, Tripoli
ЖК Life Marina Life Marina Residence	**Life Group**	**2005**	**Испания, Ибица** Spain, Ibiza
Отель Park Plaza Westminister Plaza Park Plaza Westminister Plaza Hotel	**Galliard Homes**		**Соединенное Королевство, Лондон** United Kingdom, London
Отель Temple Tree Resort&Spa Temple Tree Resort&Spa Hotel			**Шри-Ланка, Бентота** Sri Lanka, Bentota
Отель Witt Istanbul Suites Witt Istanbul Suites Hotel	**Autoban Architects**		**Турция, Стамбул** Turkey, Istanbul

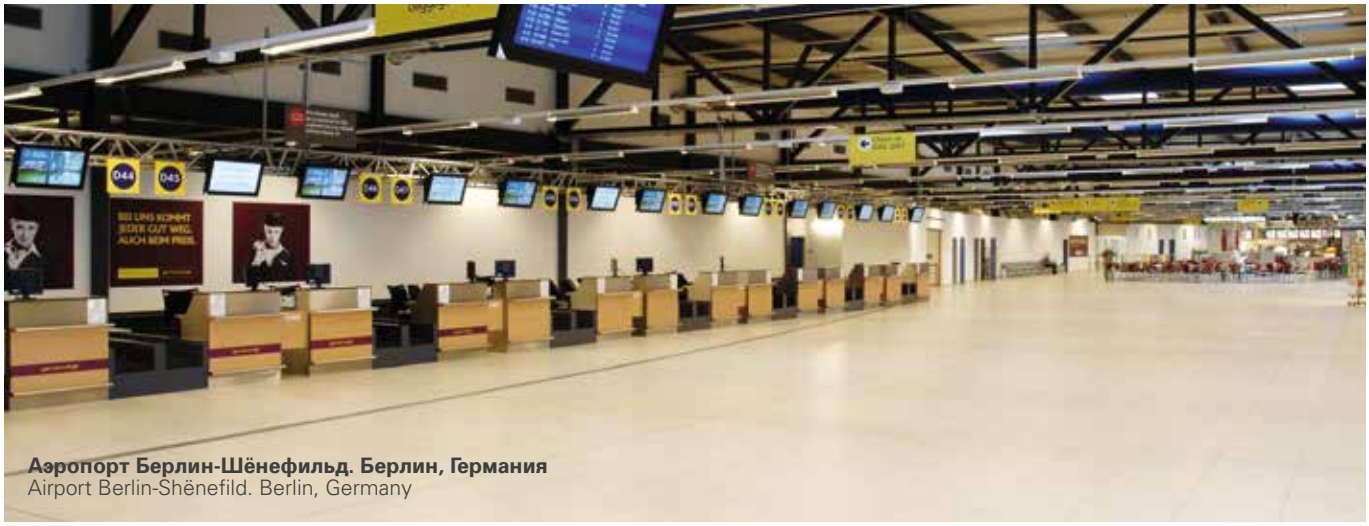

Аэропорт Берлин-Шёнефильд. Берлин, Германия
Airport Berlin-Shënefild. Berlin, Germany

Ресторан Mercado. Таллин, Эстония
Restaurant Mercado. Tallinn, Estonia

Стамбульский музей современного искусства. Стамбул, Турция
Istanbul Modern Art Museum. Istanbul, Turkey

Офисная башня Parkview. Астана, Казахстан
Office tower Parkview. Astana, Kazakhstan

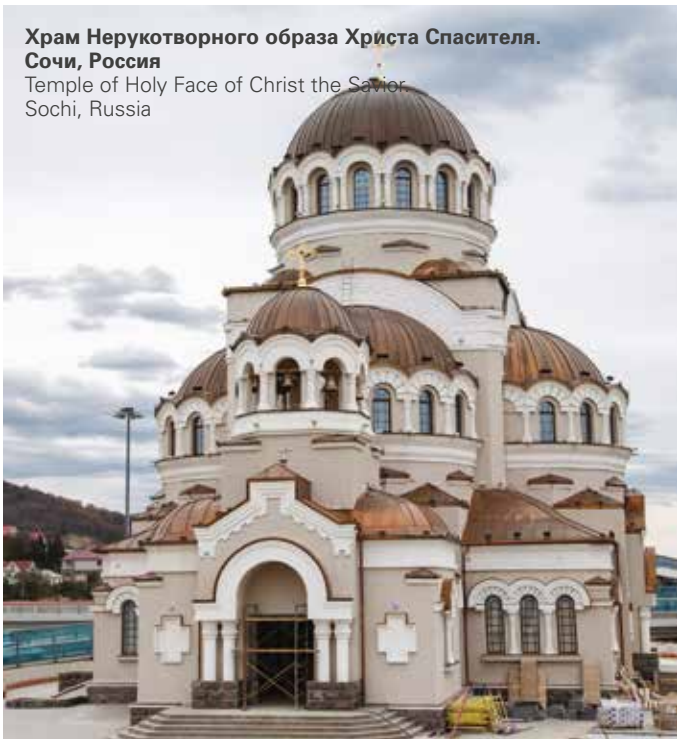

Храм Нерукотворного образа Христа Спасителя. Сочи, Россия
Temple of Holy Face of Christ the Savior. Sochi, Russia

Наименование Name	**Девелопер** Developer	**Год** Year	**Местонахождение** Location
Отель Mercure Hotel Mercure Hotel	**Akfen Holding**		**Кипр, Кирения** Cyprus, Kyrenia
Отель Dom Aquaree Berlin Radisson SAS Dom Aquaree Berlin Radisson SAS Hotel	**DEBA Systemtechnik Gmbh**		**Германия, Берлин** Germany, Berlin
Отель Renaissance Hotel Atyrau Renaissance Hotel Atyrau	**LCA Engineering LLP**		**Казахстан, Атырау** Kazakhstan, Atyrau
Отель Renaissance Hotel Aktau Renaissance Hotel Aktau	**LCA Engineering LLP**		**Казахстан, Актау** Kazakhstan, Aktau
Отель Atlantis The Palm Atlantis The Palm Hotel	**Kerzner Internetional&Istishmar**		**ОАЭ, Дубай** UAE, Dubai
Отель Rixos Hotel Almaty Rixos Hotel Almaty	**Sembol Construction and Trade Co.**		**Казахстан, Алматы** Kazakhstan, Almaty
ТЦ EuroPark Shopping Center Shopping center EuroPark Shopping Center	**Kontek Construction**	**2005**	**Россия, Москва** Russia, Moscow
Лайнер Queen Mary 2 Liner Queen Mary 2	**Marbresol**	**2003**	**Соединенное Королевство – Франция** United Kingdom – France
Ресторан Mercado Mercado Restaurant	**Biston**		**Эстония, Таллин** Estonia, Tallinn
Бар Ice Bar Ice Bar	**Straight Impact**		**Соединенное Королевство, Лондон** United Kingdom, London
Каирская телебашня Cairo Tower	**ARAB Contactors, Alyoussef Co**	**1961**	**Египет, Каир** Egypt, Cairo
Отель Rixos Al Nasr Rixos Al Nasr Hotel		**2010**	**Ливия, Триполи** Libya, Tripoli
Отель Kempinski Grand Hotel Kempinski Grand Hotel			**Россия, Геленджик** Russia, Gelendzhik
Отель Radisson Royal Hotel Radisson Royal Hotel			**Россия, Санкт-Петербург** Russia, Saint Petersburg
Гостиница «Holiday Inn Московские ворота» Holiday Inn Moskovskie Vorota Hotel			**Россия, Санкт-Петербург** Russia, Saint Petersburg
«Гранд Отель Поляна» Grand Hotel Polyana			**Россия, Сочи** Russia, Sochi
Отель Radisson Rosa Khutor Radisson Rosa Khutor Hotel			**Россия, Сочи** Russia, Sochi
Отель Tulip Inn Rosa Khutor Tulip Inn Rosa Khutor Hotel		**2014**	**Россия, Сочи** Russia, Sochi
Гостиница Park Inn by Radisson Rosa Khutor Park Inn by Radisson Rosa Khutor Hotel			**Россия, Сочи** Russia, Sochi
Гостиница Mercure Rosa Khutor Mercure Rosa Khutor Hotel			**Россия, Сочи** Russia, Sochi
Гостиница Heliopark Freestyle&Valset Apartments by Heliopark Heliopark Freestyle&Valset Apartments by Heliopark Hotel			**Россия, Сочи** Russia, Sochi
Гостиница «Приморье Spa Hotel&Wellness» Primorye Spa Hotel&Wellness Hotel			**Россия, Геленджик** Russia, Gelendzhik
ЖК Dominium Dominium Residence			**Россия, Москва** Russia, Moscow
ЖК «Шведская Крона» Swedish Krona Residence		**2010**	**Россия, Санкт-Петербург** Russia, Saint Petersburg
ЖК «Николин Парк» Nikolin Park Residence		**2014**	**Россия, Москва** Russia, Moscow
Стадион Astana Arena Stadium Astana Arena Stadium			**Казахстан, Астана** Kazakhstan, Astana
Спортивный центр Scholassbad Wickrath Sports Complex Scholassbad Wickrath	**NVV – AG M-Gladbach**		**Германия, Северный Рейн–Вестфалия** Germany, North Rhine Westphalia
Спортивный комплекс Stadtbad Plauen Sports Complex Stadtbad Plauen	**Stadt Plauen**	**2007**	**Германия, Плауэн** Germany, Plauen
Бассейн Etterbeek Pool Etterbeek Swimming Pool		**2002**	**Бельгия, Эттербик** Belgium, Etterbeek
Фитнес-клуб Fitness Family Fitness club Fitness Family			**Россия, Санкт-Петербург** Russia, Saint Petersburg
Международный аэропорт Sabiha Gokcen International Airport Sabiha Gokcen		**2009**	**Турция, Стамбул** Turkey, Istanbul
Аэропорт Хитроу (Терминал 5) Airport Heathrow (Terminal 5)	**Mansells**		**Соединенное Королевство, Лондон** United Kingdom, London
Аэропорт Берлин-Шёнефильд Airport Berlin-Shënefild	**Flughafen Berlin Schönefeld GmbH**	**2011**	**Германия, Берлин** Germany, Berlin
Мюнхенский аэропорт Munich airport	**Flughafen München GmbH**	**2003**	**Германия, Мюнхен** Germany, Munich

Отель Roomers Desing Hotel. Франкфурт, Германия
Roomers Desing Hotel. Frankfurt, Germany

Каирская телебашня. Каир, Египет
Cairo Tower. Cairo, Egypt

ЖК Kanyon. Стамбул, Турция
Kanyon Residence. Istanbul, Turkey

Отель Temple Tree Resort&Spa. Бентота, Шри-Ланка
Temple Tree Resort&Spa Hotel. Bentota, Sri Lanka

«Гранд Отель Поляна». Сочи, Россия
Grand Hotel Polyana. Sochi, Russia

Наименование Name	**Девелопер** Developer	**Год** Year	**Местонахождение** Location
Вокзал «Альпика-Сервис» Station Alpika-Service			**Россия, Сочи** Russia, Sochi
Вокзал г. Адлера Station Adler			**Россия, Адлер** Russia, Adler
ЖК Kanyon Kanyon Residence		**2006**	**Турция, Стамбул** Turkey, Istanbul
Офисная башня Parkview Office tower Parkview	**Sembol Construction and Trade Co.**		**Казахстан, Астана** Kazakhstan, Astana
Турецкая штаб-квартира Vodafone Turkey Turkish headquarters of Vodafone Turkey	**GMW Architecture & Consulting**		**Турция, Стамбул** Turkey, Istanbul
БЦ «Красные Холмы» Business center Red Hills			**Россия, Москва** Russia, Moscow
Стамбульский музей современного искусства Istanbul Modern Art Museum		**2004**	**Турция, Стамбул** Turkey, Istanbul
Международный конгресс-центр в Триполи International Congress Center in Tripoli	**System Inşaat**	**2010**	**Ливия, Триполи** Libya, Tripoli
Культурный центр Ататюрка и парк Меринос Ataturk Cultural Center and Park Merinos		**2010**	**Турция, Бурса** Turkey, Bursa
Коломенская духовная семинария Kolomna Seminary			**Россия, Коломна** Russia, Kolomna
Храм Нерукотворного образа Христа Спасителя Temple of Holy Face of Christ the Savior			**Россия, Сочи** Russia, Sochi
Федеральный научно-клинический центр детской гематологии, онкологии и иммунологии им. Д. Рогачёва Federal Research Center of Pediatric Hematology, Oncology and Immunology n.a. D. Rogachev		**2011**	**Россия, Москва** Russia, Moscow
Клинический госпиталь «Лапино» Clinical Hospital Lapino		**2012**	**Россия, Московская область** Russia, Moscow region
Кофейня Starbucks Starbucks coffee shop			**Россия, Москва** Russia, Moscow
Ресторан «Адриано Энзо» Restaurant Adriano Enzo			**Россия, Адлер** Russia, Adler
Ресторан Mercado Restaurant Mercado			**Эстония, Таллин** Estonia, Tallinn
ТЦ Славянский бульвар Shopping center Slavyanskiy Boulevard		**2015**	**Россия, Москва** Russia, Moscow
ТЦ Ривьера Shopping center Riviera			**Россия, Москва** Russia, Moscow
Дедеман Отель Dedeman Hotel			**Россия, Москва** Russia, Moscow
ТРЦ Vegas Кунцево Shopping Center Vegas Kuntsevo		**2016**	**Россия, Москва** Russia, Moscow
Hilton Garden Inn Красносельская Hilton Garden Inn Krasnoselskaya		**2016**	**Россия, Москва** Russia, Moscow

Центральный офис «Газпром». Москва, Россия
Gasprom Main Office.
Moscow, Russia

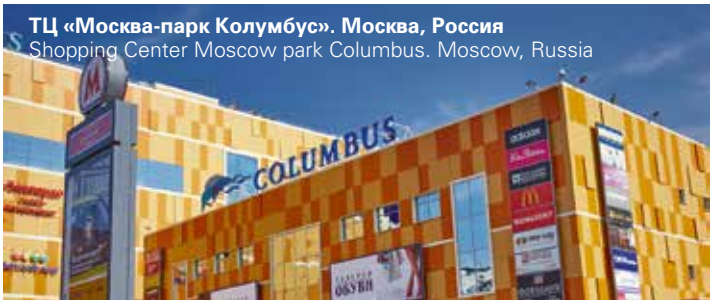

ТЦ «Москва-парк Колумбус». Москва, Россия
Shopping Center Moscow park Columbus. Moscow, Russia

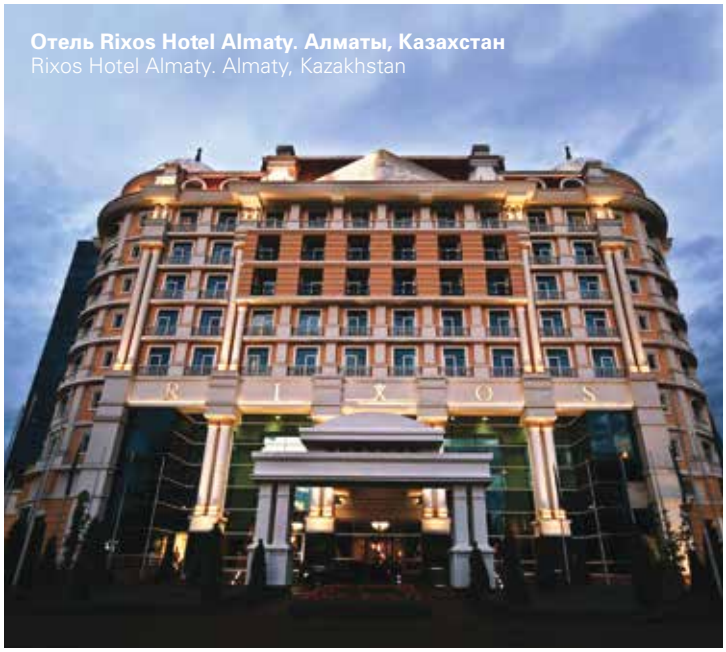

Отель Rixos Hotel Almaty. Алматы, Казахстан
Rixos Hotel Almaty. Almaty, Kazakhstan

Отель Mercure Hotel. Кипр, Кирения
Mercure Hotel. Cyprus, Kyrenia

Международный конгресс-центр в Триполи. Триполи, Ливия
International Congress Center in Tripoli. Tripoli, Libya

Стадион Astana Arena Stadium. Астана, Казахстан
Astana Arena Stadium. Astana, Kazakhstan

Аэропорт «Шереметьево». Москва, Россия
Sheremetyevo Airport TERMINAL D. Moscow, Russia

Отель Roomers Design Hotel. Франкфурт, Германия
Roomers Design Hotel. Frankfurt, Germany

Отель Park Plaza Westminister Plaza. Лондон
Park Plaza Westminister Plaza. London, UK

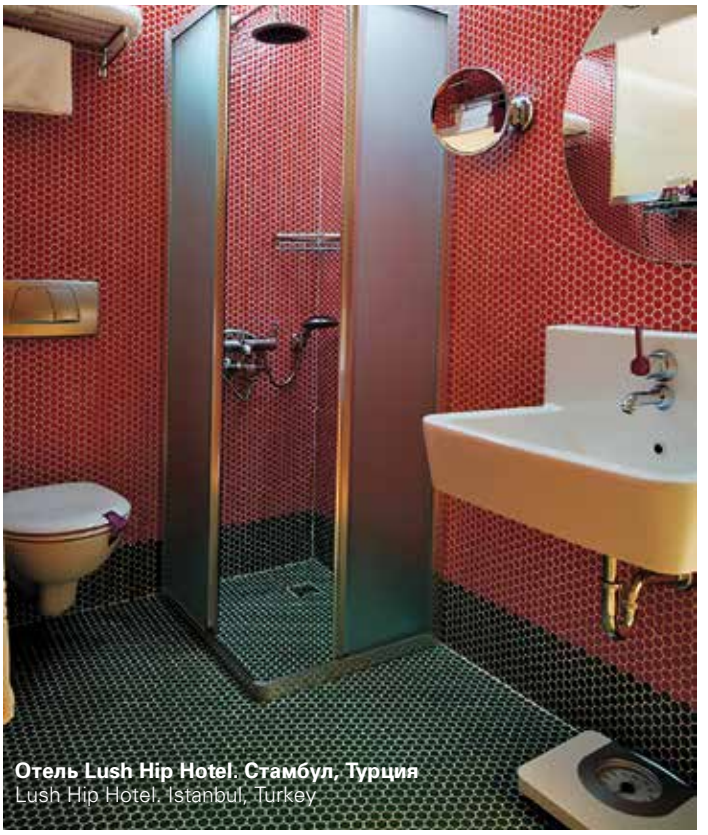

Отель Lush Hip Hotel. Стамбул, Турция
Lush Hip Hotel. Istanbul, Turkey

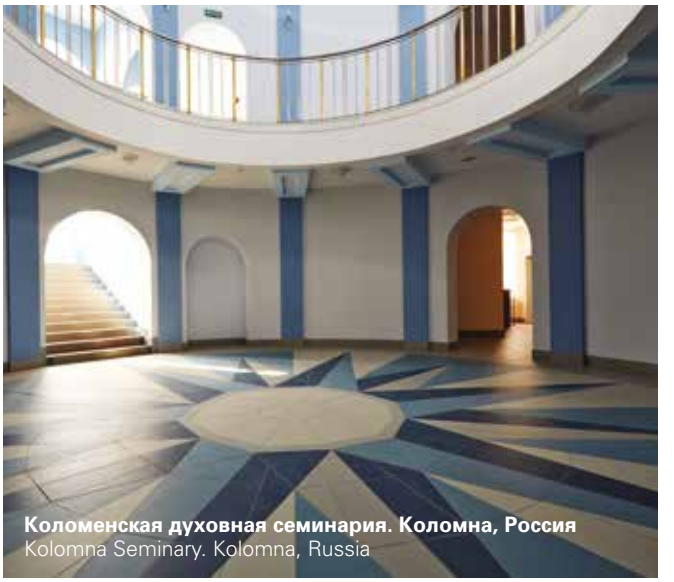

Коломенская духовная семинария. Коломна, Россия
Kolomna Seminary. Kolomna, Russia

Кондоминиумы Terrazzo. Нэшвилл, США
Terrazzo — The Gulch Comdominiums. Nashville, USA

Отель Renaissance Hotel Atyrau. Атырау, Казахстан
Renaissance Hotel Atyrau. Atyrau, Kazakhstan

ТЦ Ривьера, Москва
Shopping Center Riviera, Moscow

ТРК Vegas Кунцево. Москва, Россия
Shopping Center Vegas Kuntsevo. Moscow, Russia

Hilton Garden Inn, Верхняя Красносельская улица. Москва, Россия
Hilton Garden Inn, Moscow

Коллекции ванных комнат

Sento

4448B003-6073

Комплект подвесного унитаза Sento
с сиденьем с функцией микролифт

742-5800-01
Скрытая система смыва 3 / 6 л,
глубина установки 12 см

740-0480
Панель системы смыва,
цвет глянцевый хром

740-0580
Панель системы смыва,
цвет глянцевый хром

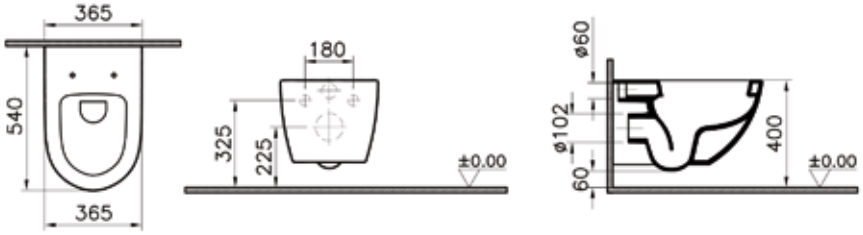

Nuo

4431B003-0001

Раковина Nuo, 50 см, цвет белый

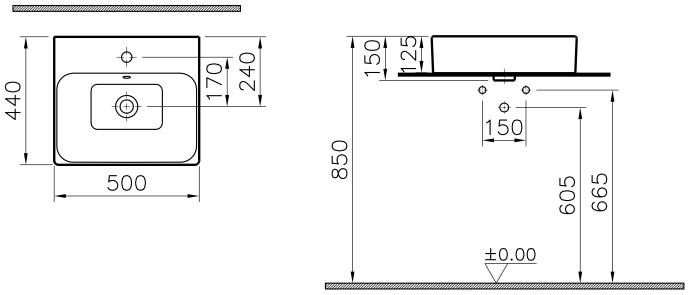

GEO

4421B003-0016

Раковина-чаша Geo, 38 см, цвет белый

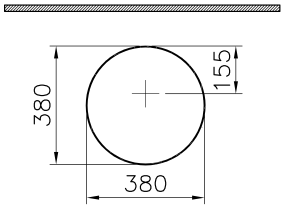

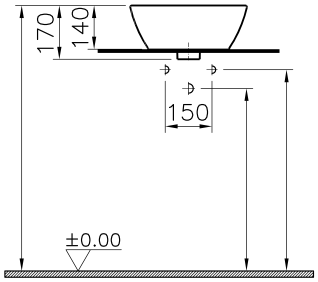

GEO

4423B003-0016

Овальная раковина-чаша Geo, 60 см, цвет белый

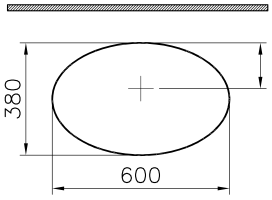

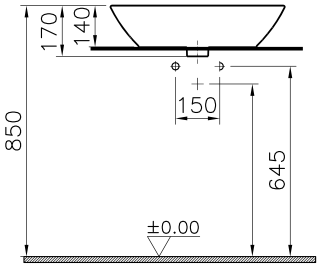

GEO

4424B003-0001

Овальная раковина-чаша Geo, 60 см, цвет белый

GEO

4426B003-0001

Раковина прямоугольная Geo с отверстием под смеситель, 60 см, цвет белый

S50

Form 500

4305B003-6067

Комплект подвесного унитаза Form 500 с сиденьем микролифт

Производство в России.

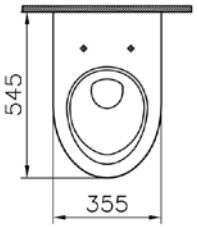

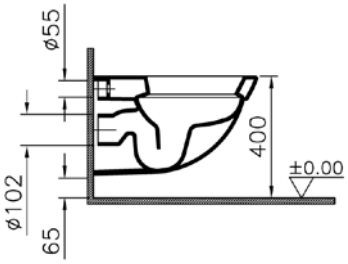

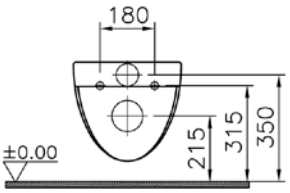

S50

5339B003-0012

Раковина S50, встраиваемая снизу, 48 см, цвет белый

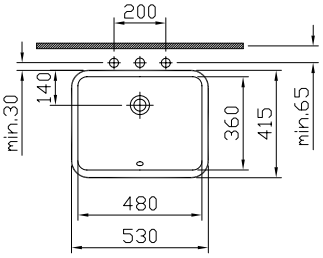

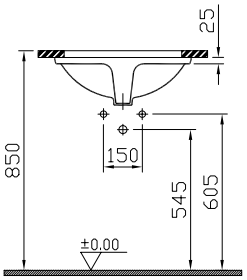

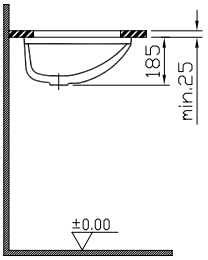

S50

9798B003-7201

Комплект пристенного унитаза S50
60 см с сиденьем микролифт

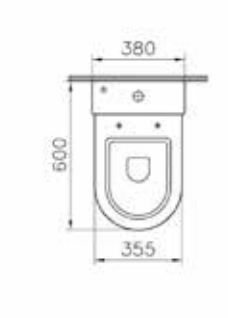

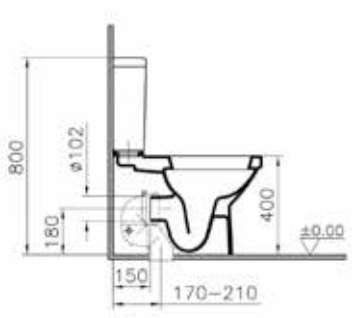

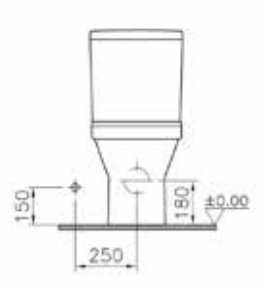

S50

7740B003-0075

Комплект подвесного унитаза S50 52 см
с сиденьем микролифт

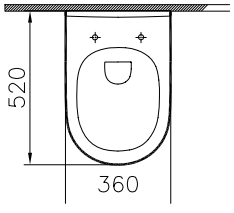

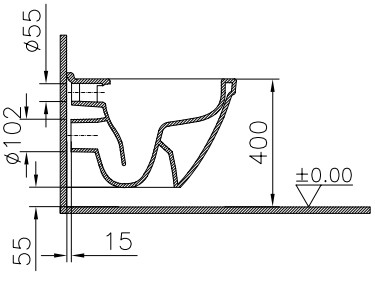

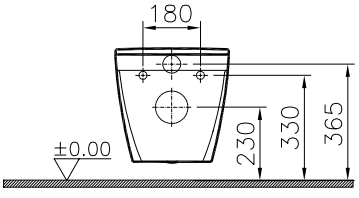

S50

5318B003-0075

Комплект подвесного унитаза S50 52 см
с сиденьем микролифт

Производство в России.

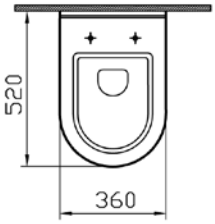

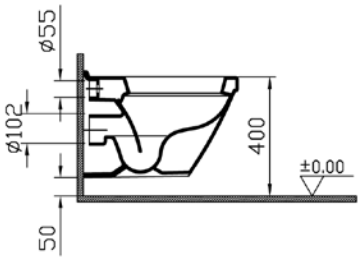

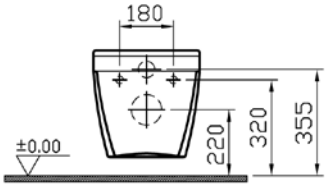

Diana

9816B003-7200

Комплект напольного унитаза Diana
с открытой задней частью, 60 см
от стены, сиденье микролифт

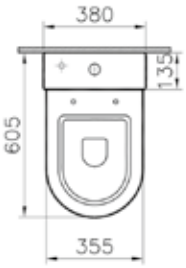

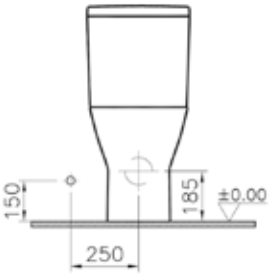

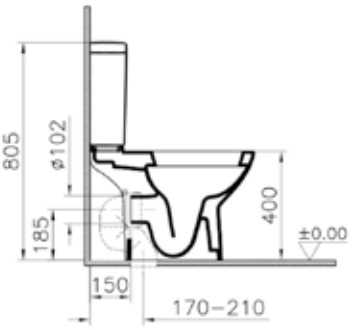

Zentrum

Zentrum

5786B003-0001
Раковина Zentrum, 60 см

6936B003-7035
Пьедестал

Производство в России.

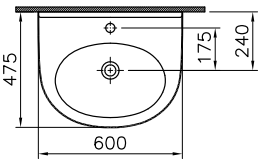

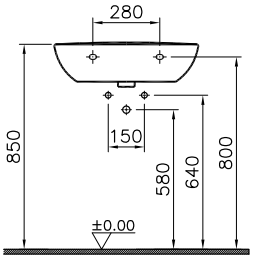

Zentrum

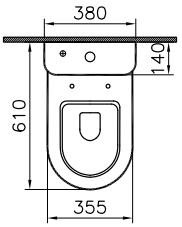

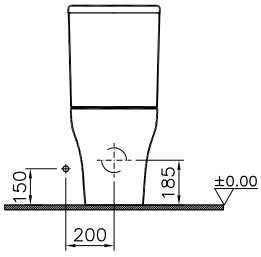

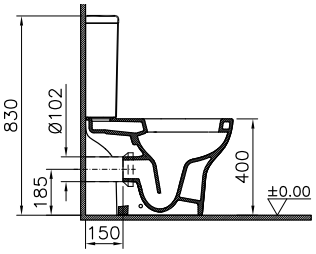

1. 9012B003-7204

Комплект унитаза с открытой задней частью Zentrum 60 см с сиденьем микролифт и механизмом смыва Geberit

2. 9012B003-7202

Комплект пристенного унитаза Zentrum 60 см с сиденьем микролифт и механизмом смыва Geberit

3. 9012B003-7200

Комплект пристенного унитаза с Rhine Westphalia Zentrum с сиденьем микролифт и механизмом смыва Geberit

Производство в России.

S20

S20

5466B003-0001

Раковина накладная S20 встраиваемая сверху, 45 см

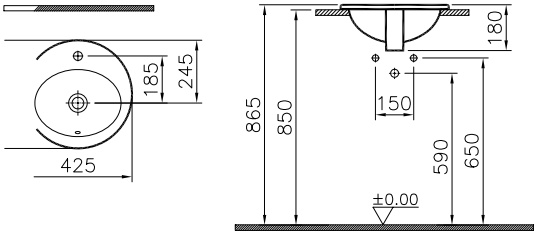

S20

5467B003-0001

Раковина накладная S20 встраиваемая сверху, 50 см

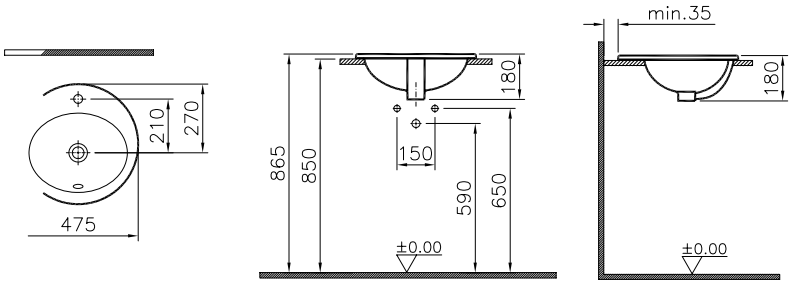

S20

5468B003-0001

Раковина накладная S20 встраиваемая сверху, 55 см

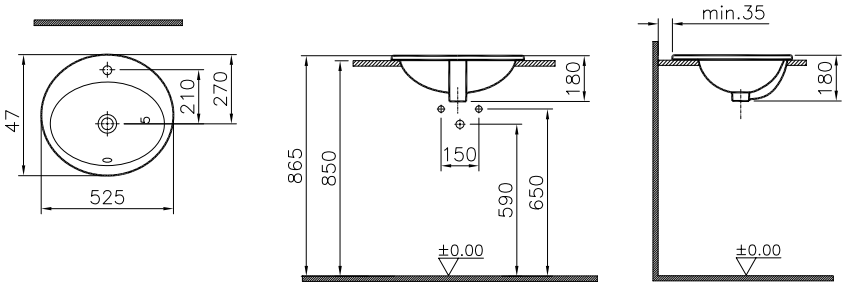

S20

5463B003-0001

Раковина накладная S20 встраиваемая сверху, 45 см

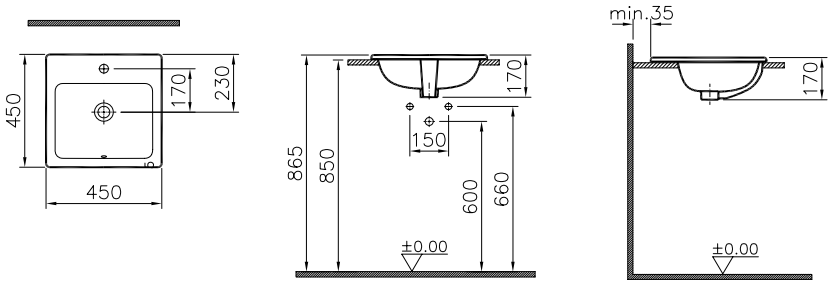

S20

5464B003-0001

Раковина накладная S20 встраиваемая сверху, 50 см

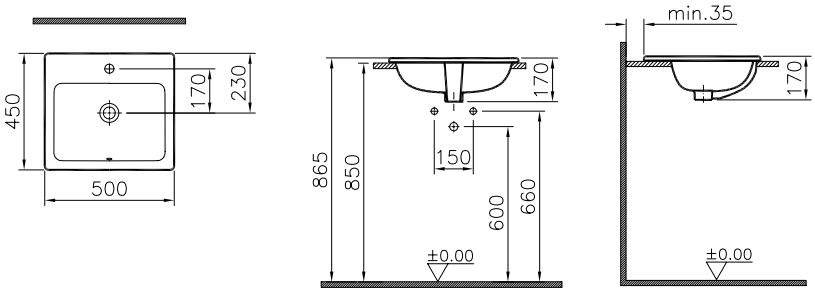

S20

5465B003-0001

Раковина накладная S20 встраиваемая сверху, 55 см

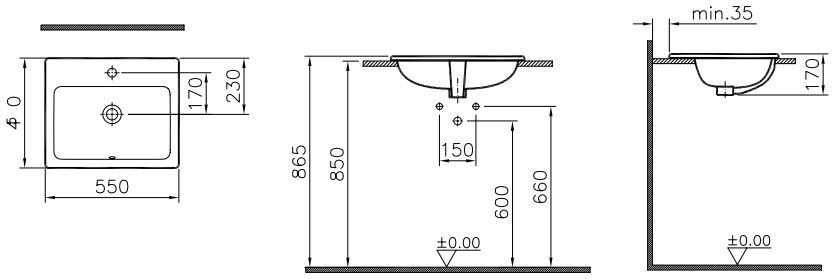

S20

9004B003-7202

Комплект: подвесной безободковый унитаз S20 Rim-Ex с сиденьем микролифт, инсталляцией 742-5800-01 и панелью управления 740-0580

Производство в России.

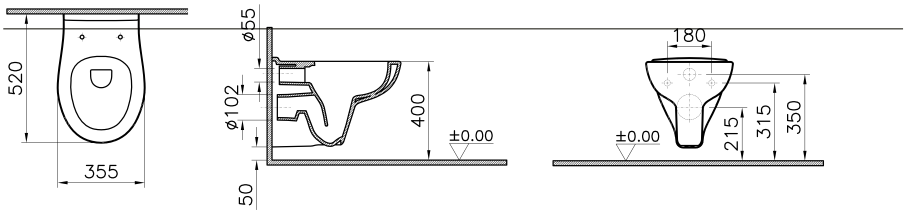

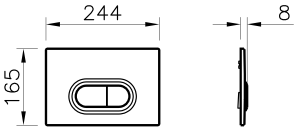

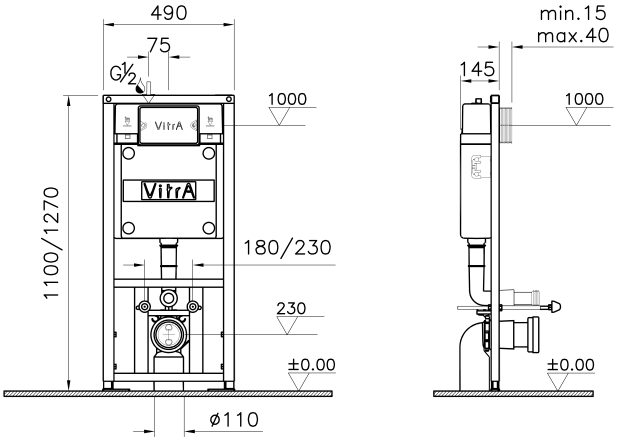

S20

9819B003-7202

Комплект: унитаз S20
с открытой задней частью с сиденьем микролифт и механизмом смыва Geberit

Производство в России.

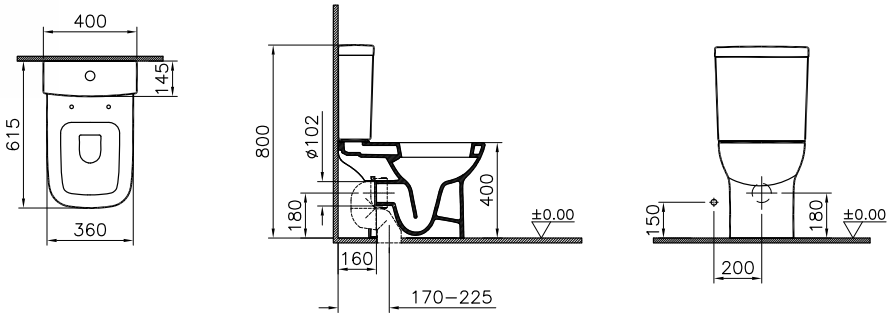

S20

5462B003-1069

Писсуар S20, подвод воды сверху

Рекомендуемые флешеры:

311-2521, нажимной флешер

310-2340, флешер с электронным сенсором с возможностью работы от батареек

5462B003-0309

Писсуар S20, задний подвод воды

Рекомендуемые флешеры:

311-2910, цвет хром, работа от сети, с электронным сенсором

310-3310, нажимной флешер, встраивается в стену

Минимальное кол-во для заказа: 50 шт.

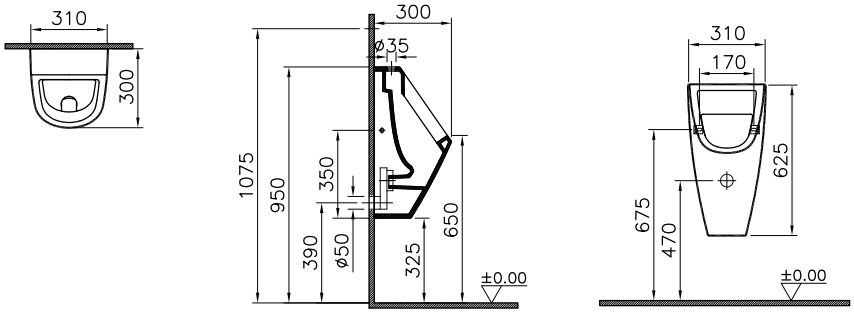

Normus

Normus

9773B003-7201

Комплект Normus-1: подвесной унитаз со скрытой системой смыва на 3/6 л, стандартное сиденье с металлическими петлями, 740-0500 панель системы смыва с механическими кнопками, цвет белый (панель управления двойная)

9773B003-7202

Комплект Normus-2: подвесной унитаз со скрытой системой смыва на 3/6 л, стандартное сиденье с металлическими петлями, 740-0580 панель системы смыва с механическими кнопками, цвет хром (панель управления двойная)

9773B003-7203

Комплект Normus-3: подвесной унитаз со скрытой системой смыва на 3/6 л, стандартное сиденье с металлическими петлями, 740-0585 панель системы смыва с механическими кнопками, цвет матовый хром (панель управления двойная)

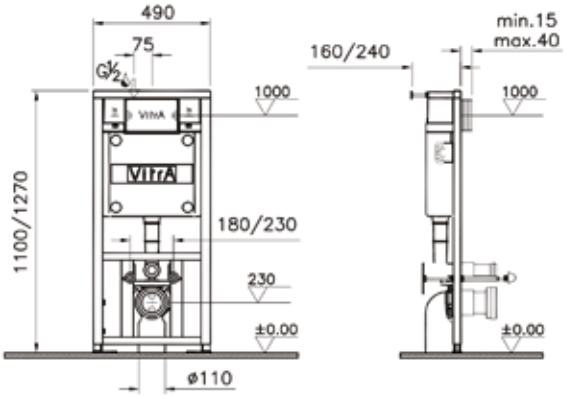

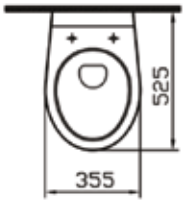

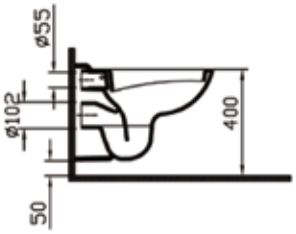

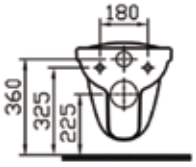

Normus

9705B003-7201

Комплект:
напольный унитаз Normus Facelift,
65 см, бачок, механизм смыва на 3/6 л,
стандартное сиденье
с металлическими
петлями

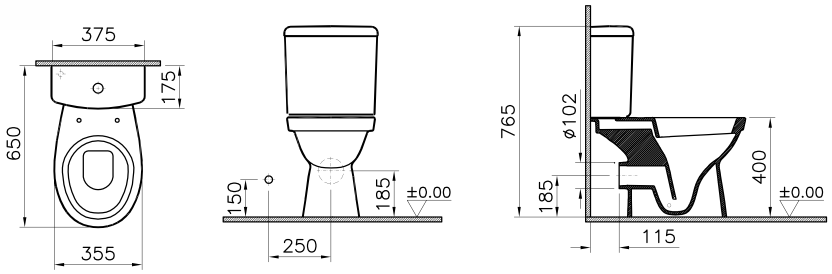

Normus

6855B003-0353

Подвесной унитаз Normus

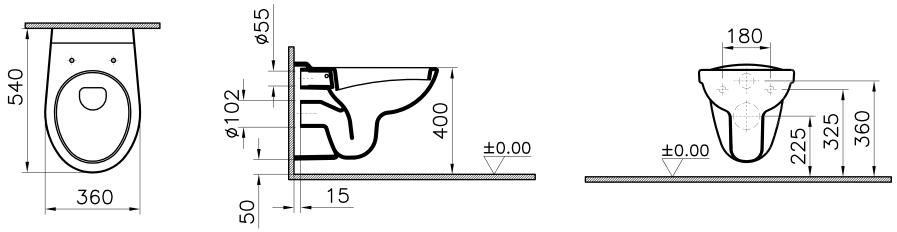

Grand

9763B003-0567

Комплект Grand-1 без бидетки: напольный унитаз, бачок, механизм смыва на 3/6 л, стандартное сиденье с металлическими петлями

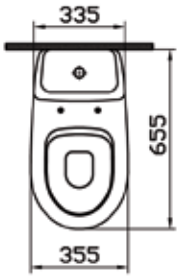

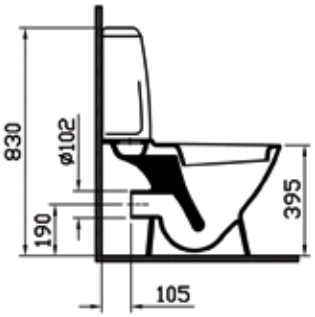

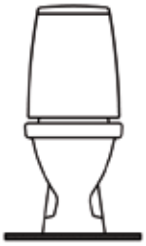

Arkitekt

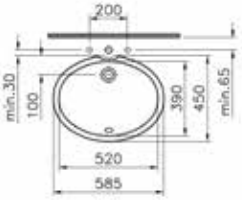

6069B003-0012

Раковина Arkitekt, встраиваемая снизу, 52 см, цвет белый

Производство в России.

Возможные размеры:

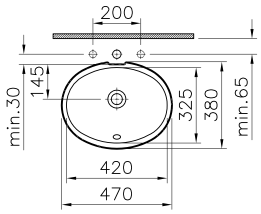

6039B003-0012

42 см

Минимальное кол-во для заказа: 35 шт.

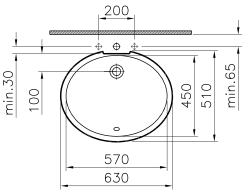

6031B003-0012

57 см

Минимальное кол-во для заказа: 35 шт.

Arkitekt

7741B003-0075

Подвесной унитаз Arkitekt Rim-Ex
с сиденьем

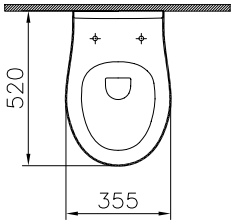

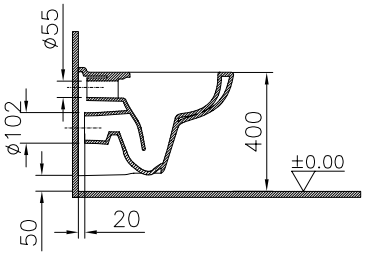

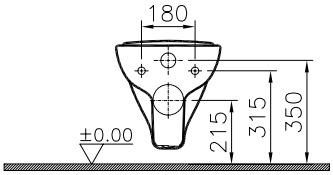

Arkitekt

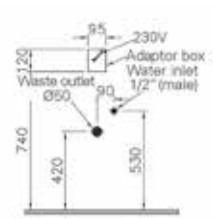

5999b003-5555

Писсуар Arkitekt со встроенным электронным сенсором системы смыва, цвет белый, питание от сети 220 В

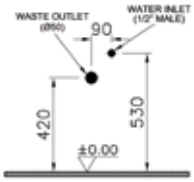

5999b003-5556

Писсуар Arkitekt со встроенным электронным сенсором системы смыва, цвет белый, питание от батареек

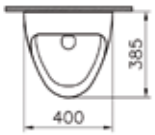

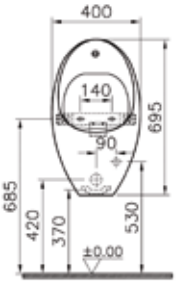

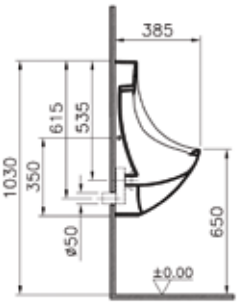

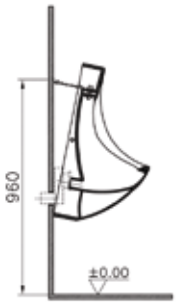

Arkitekt

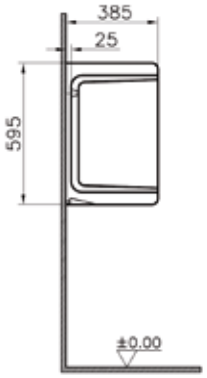

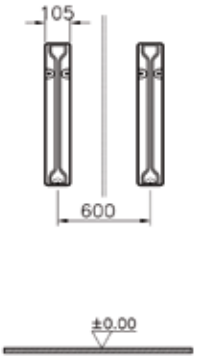

5172L003-0155

Сепаратор для писсуара Arkitekt, цвет белый

Минимальное кол-во для заказа: 50 шт.

Arkitekt

6202B003-0198

Писсуар Arkitekt, цвет белый, подвод воды сверху

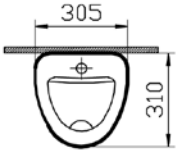

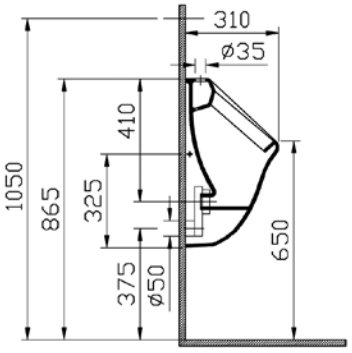

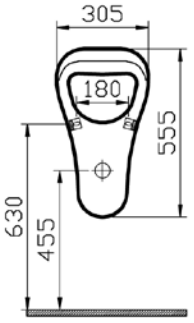

Рекомендуемые флешеры:

311-2521, нажимной флешер

310-2340, электронный сенсор системы смыва для писсуаров с верхним подводом воды, питание от батареи, цвет хром

6201B003-0199

Писсуар Arkitekt, цвет белый

Рекомендуемые флешеры:

311-2910, цвет хром, работа от сети 220 В, с электронным сенсором

310-3310, нажимной флешер, встраивается в стену

Минимальное кол-во для заказа: 50 шт.

Arkitekt

6201b003-0198

Писсуар Arkitekt, цвет белый

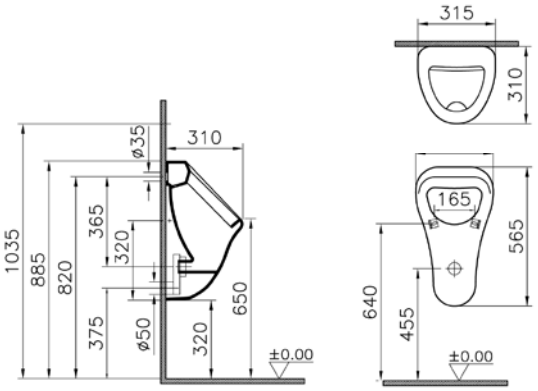

Флешер

311-2821

Электронный встраиваемый флешер

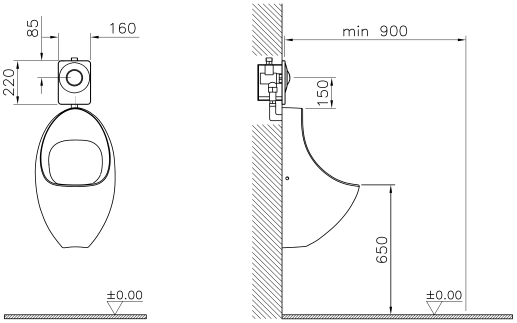

Флешер

311-2521

Флешер наружной установки нажимной на 2,5/4 л

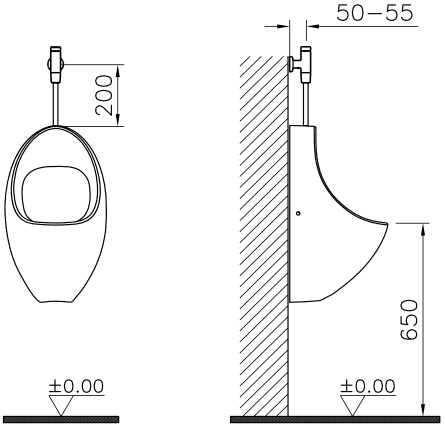

Флешер

310-1531

Электронный сенсор системы смыва для писсуаров с верхним подводом воды, питание от батареи, цвет хром

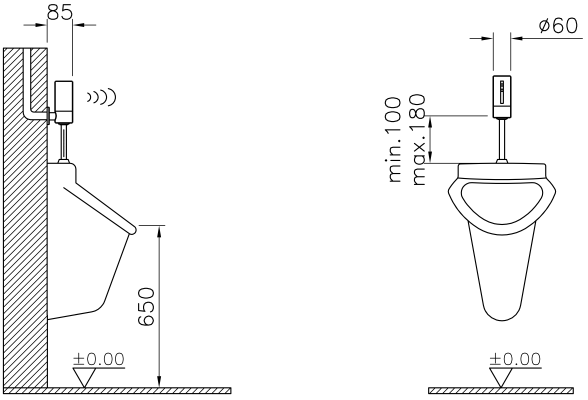

Рама для подвесного биде

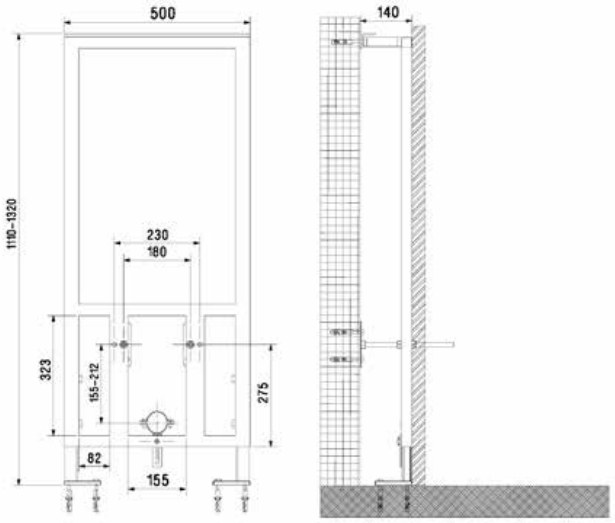

780-5820

Рама для подвесного биде для стен из ГВЛ

• Рама выполнена из нержавеющей стали с порошковым напылением
• Регулируется по высоте

Рама

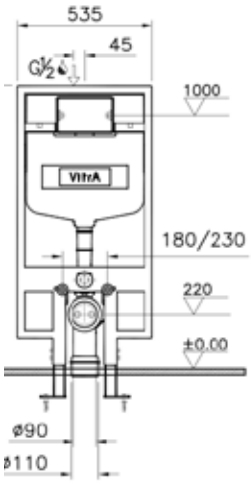

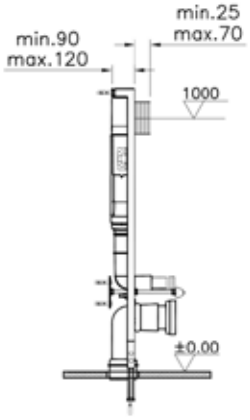

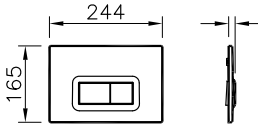

748-5800-01

Монтажная рама для подвесного унитаза со встроенным бачком

• Заводские настройки полного объема смыва — 6 л, малого объема смыва — 3 л, с возможностью регулирования объема смыва до 4/2 л
• Подключение воды слева, справа и сзади
• Комплект крепежей прилагается

740-1380

Панель смыва Elegance, сияющий хром

740-0680

Панель смыва Loop R, глянцевый хром

S50

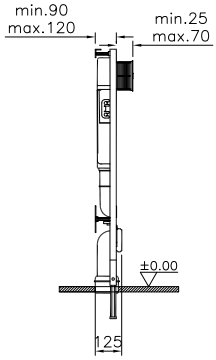

9003B003-7200

Комплект: подвесной унитаз S50 с сиденьем микролифт, инсталляцией и панелью управления хромированного цвета

• Заводские настройки полного объема смыва — 6 л, малого объема смыва — 3 л, с возможностью регулирования объема смыва до 4/2 л
• Подключение воды слева, справа и сзади
• Комплект крепежей прилагается

740-0485

Панель смыва Sirius, цвет матовый хром

Производство в России.

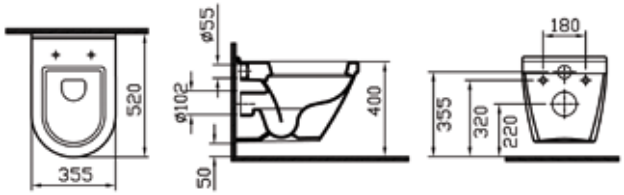

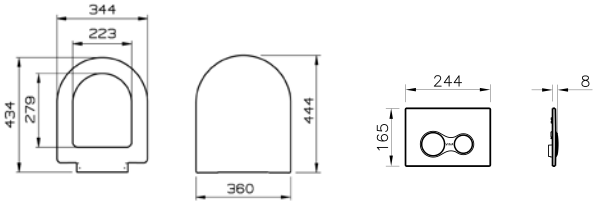

Zentrum

9012B003-7206

Комплект: подвесной унитаз Zentrum с сиденьем с микролифт, инсталляцией и панелью управления хромированного цвета.

740-0480

Панель смыва Sirius, цвет глянцевый хром

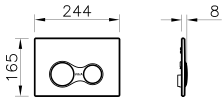

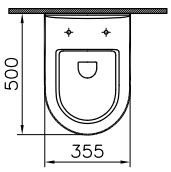

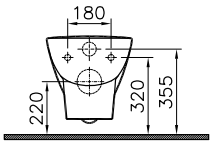

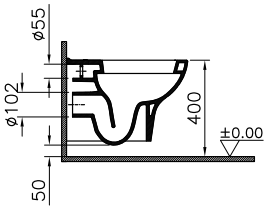

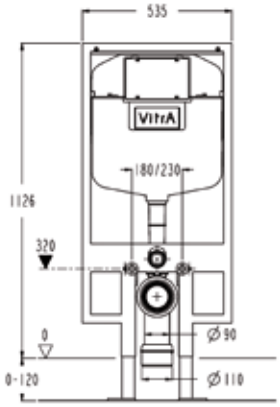

Pro

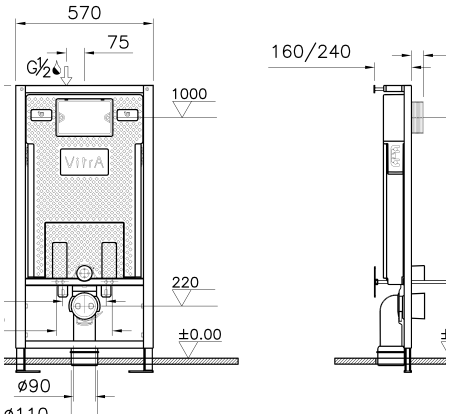

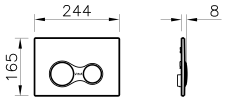

Комплект Pro: инсталляция с кнопкой

750-5800-01

Монтажная рама для подвесного унитаза со встроенным бачком со звукоизоляционноым покрытием

• Заводские настройки полного объема смыва — 6 л, малого объема смыва — 3 л, с возможностью регулирования объема смыва 4/2 л
• Подключение воды слева, справа и сзади
• Комплект крепежей прилагается

740-0480

Панель смыва Sirius, цвет глянцевый хром

Uno

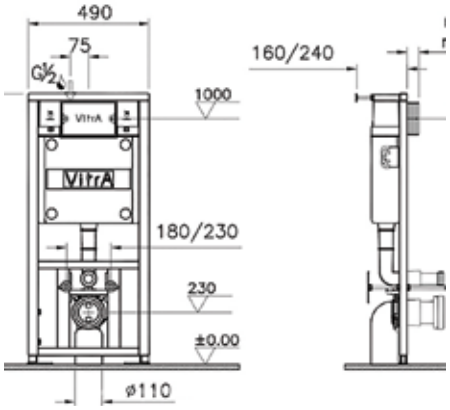

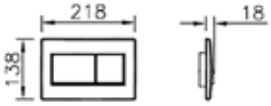

Комплект Uno: инсталляция с кнопкой

720-5800-01

Монтажная рама для подвесного унитаза со встроенным бачком

• Заводские настройки полного объема смыва — 6 л, малого объема смыва — 3 л, с возможностью регулирования объема смыва 4/2 л
• Подключение воды слева, справа и сзади
• Комплект крепежей прилагается

720-0100

Панель смыва, белый

720-0155

Панель смыва, сияющий хром

720-0180

Панель смыва, глянцевый хром

Standart

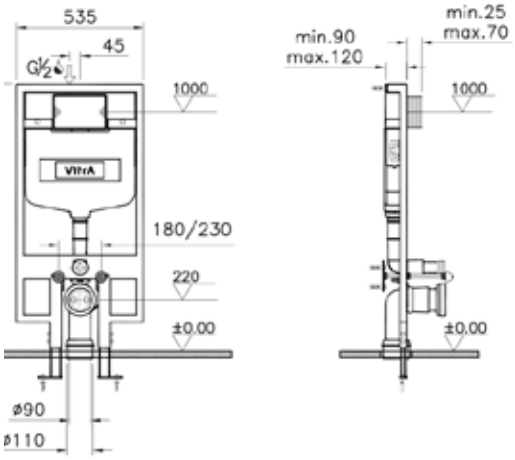

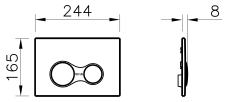

700-1873

Комплект Standart: инсталляция с кнопкой

• Заводские настройки полного объема смыва — 6 л, малого объема смыва — 3 л, с возможностью регулирования объема смыва 4/2 л
• Подключение воды слева, справа и сзади
• Комплект крепежей прилагается

742-5800-01

Скрытая система смыва 3/6 л, глубина установки — 12 см

740-0480

Панель смыва Sirius, цвет глянцевый хром

Смесители и термостаты

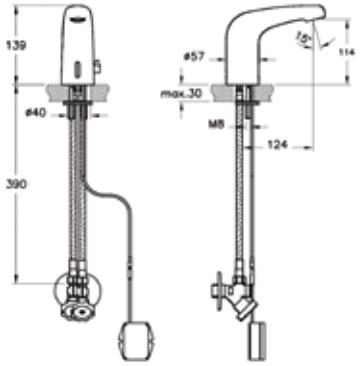

A47104EXP

Инфракрасный смеситель для раковины AquaSee (от сети)

• Автостоп после 60 секунд непрерывного контакта
• Датчик устанавливает диапазон восприятия автоматически после установки
• Вход для холодной-горячей воды
• Макс. расход — 9 л/мин
• Макс. расстояние от центра смесителя до начала чаши — 70 мм
• Кран и фильтр в комплекте

A47105EXP

Инфракрасный смеситель для раковины AquaSee (на аккумуляторных батареях)

• Автостоп после 60 секунд непрерывного контакта
• Датчик устанавливает диапазон восприятия автоматически после установки
• Вход для холодной-горячей воды
• Макс. расход — 9 л/мин
• Макс. расстояние от центра смесителя до начала чаши — 70 мм
• Кран и фильтр в комплекте

AquaSee

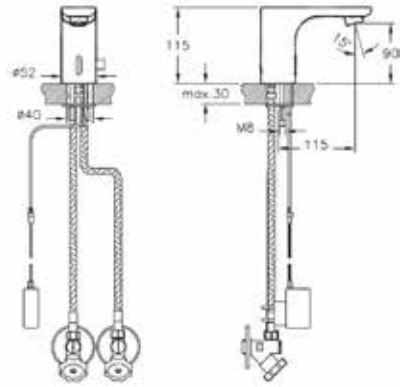

A47060EXP

Инфракрасный смеситель для раковины AquaSee (от сети)

• Автостоп после 60 секунд непрерывного контакта
• Датчик устанавливает диапазон восприятия автоматически после установки
• Вход для холодной-горячей воды
• Напряжение 220V
• Макс. расход — 9 л/мин
• Макс. расстояние от центра смесителя до начала чаши — 70 мм
• Кран и фильтр в комплекте

A47061EXP

Инфракрасный смеситель для раковины AquaSee (на аккумуляторных батареях)

• Автостоп после 60 секунд непрерывного контакта
• Датчик устанавливает диапазон восприятия автоматически после установки
• Вход для холодной-горячей воды
• Напряжение 9V
• Макс. расход —9 л/мин
• Макс. расстояние от центра смесителя до начала чаши — 70 мм
• Кран и фильтр в комплекте

Nest Trendy

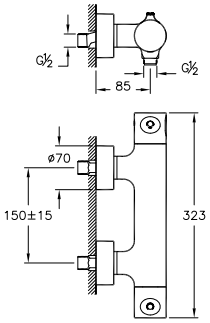

A47084EXP

Смеситель Nest Trendy для душа термостатический

• С предохранительным стопором при 38°C
• Вентили с углом поворота 90°
• Подключение душевого шланга 1/2 дюйма

Nest Trendy

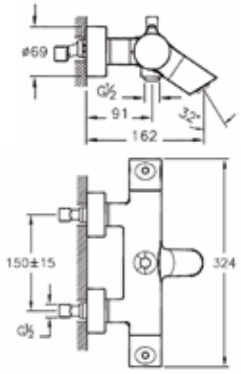

A47099EXP

Nest Trendy смеситель для ванны/душа с термостатом

• Автостоп при отсутствии потока холодной воды
• С предохранительным стопором при 38°C
• Подключение душевого шланга 1/2 дюйма
• Переключатель с блокировкой
• Термостатический картридж
• Силиконовый скрытый аэратор
• Керамический вентиль с углом поворота 90°

AquaHeat

NEW

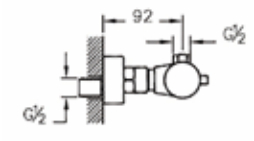

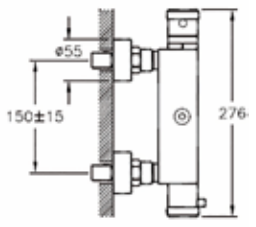

A47055EXP

Смеситель для душа с термостатом AquaHeat

• Автостоп при отсутствии потока холодной воды
• Термостатический картридж
• Керамический вентиль с углом поворота 90°
• Подключение душевого шланга 1/2 дюйма
• Совместим с душевой колонной A45598EXP
• Подключение душа сверху

AquaHeat

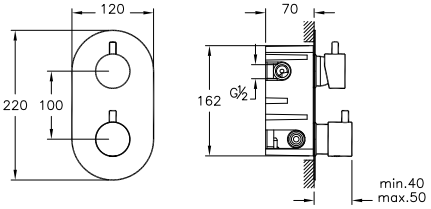

A47024EXP

Встраиваемый термостат для душа AquaHeat (3-режимный)

• Автостоп при прекращении потока холодной воды
• Термостатический картридж
• Переключатель на 3 режима
• Скрытая часть устанавливается при монтаже в стену, включена в комплект
• Вентили с углом поворота 180°

A47025EXP

Встраиваемый смеситель для душа AquaHeat (термостат, 2-режимный)

Q-Line

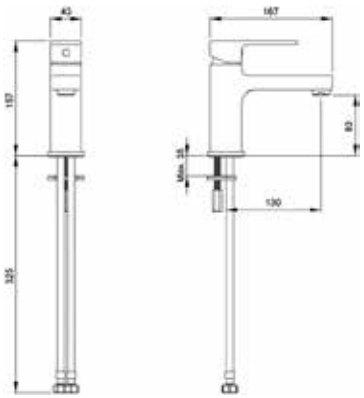

A40775EXP

Смеситель Q-Line для раковины

• Картридж с регулятором расхода и температуры
• Аэратор с поворотом ± 7°
• Макс. расход — 9 л/мин

Q-Line

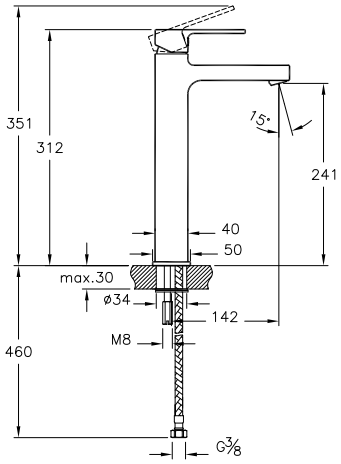

A40798EXP

Смеситель Q-Line для раковин-чаш (устанавливается на столешницу)

• Аэратор с поворотом ± 7°
• Картридж с регулятором расхода и температуры
• Макс. расход — 9 л/мин

Q-Line

A40778EXP

Смеситель Q-Line для ванны/душа

• Подключение душевого шланга 1/2 дюйма
• Переключатель с блокировкой
• Картридж с регулятором расхода и температуры

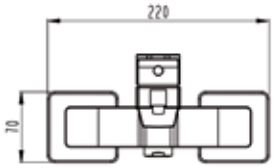

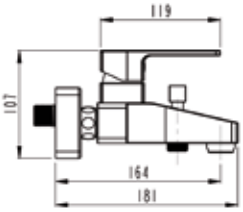

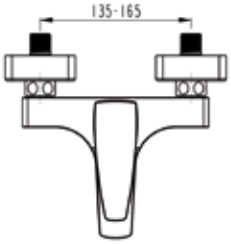

X-Line

reddot design award
winner 2014

A42321EXP

Смеситель X-Line для раковины

• Картридж с регулятором расхода и температуры
• Макс. расход — 9 л/мин

X-Line

reddot design award winner 2014

A42324EXP

Смеситель X-Line для ванны/душа

• Подключение душевого шланга 1/2 дюйма
• Переключатель с блокировкой
• Картридж с регулятором

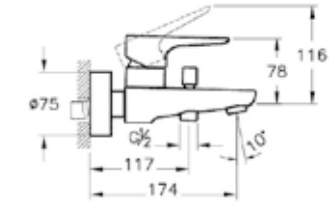

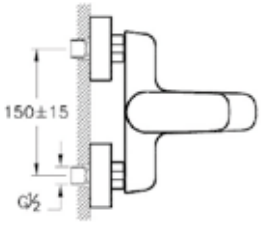

Axe S

A41069EXP

Смеситель Axe S для раковины

• Скрытый аэратор со слотом под монету
• Макс. расход — 9 л/мин
• Картридж с регулятором расхода и температуры

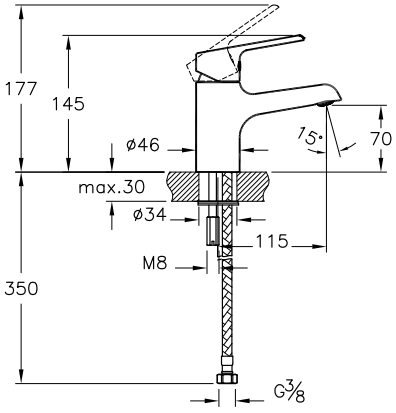

Axe S

A41070EXP

Смеситель Axe S для ванны/душа

- Скрытый аэратор со слотом под монету
- Картридж с регулятором расхода и температуры
- Переключатель с блокировкой

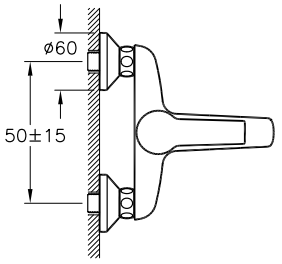

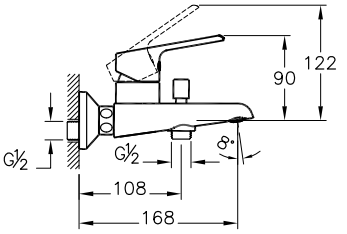

Minimax S

A41984EXP

Смеситель Minimax S для раковины

- Картридж с регулятором расхода и температуры
- Скрытый аэратор со слотом под монету
- Макс. расход — 9 л/мин

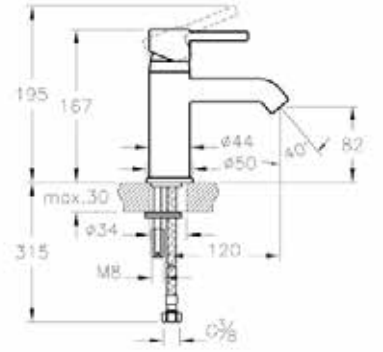

Minimax S

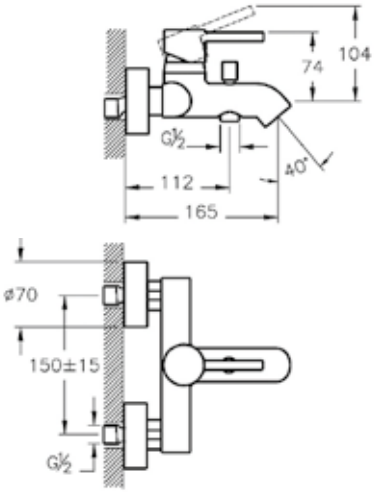

A41994EXP

Смеситель Minimax S для ванны/душа

- Подключение душевого шланга 1/2 дюйма
- Переключатель с блокировкой
- Картридж с регулятором расхода и температуры
- Скрытый аэратор со слотом под монету

Dynamic-S

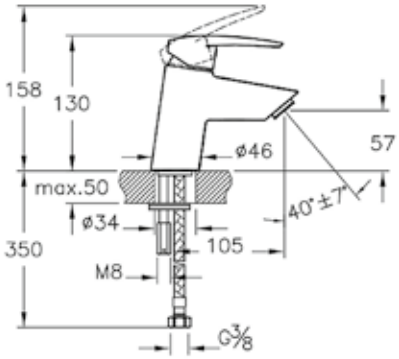

A40950EXP

Смеситель Dynamic S для раковины

- Картридж с регулятором расхода и температуры
- Макс. расход 9 л/мин

Dynamic S

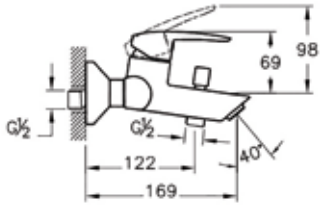

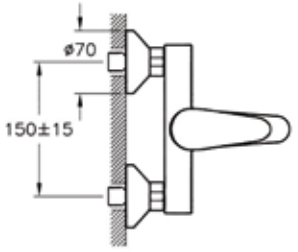

A40953EXP

Смеситель Dynamic S для ванны/душа

- Подключение душевого шланга 1/2 дюйма
- Переключатель с блокировкой

Dynamic-S

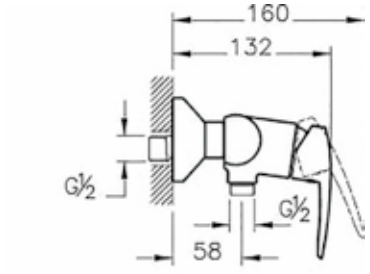

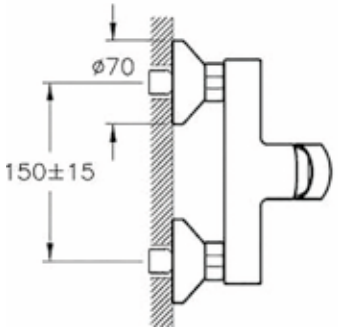

A40954EXP

Смеситель Dynamic S для душа

- Подключение душевого шланга 1/2 дюйма

Solid S

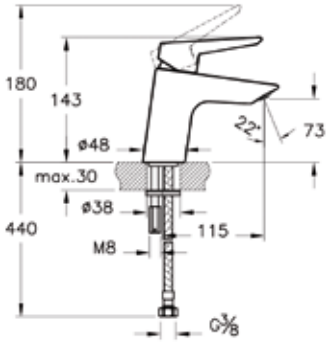

A42440EXP

Смеситель Solid S для раковины

• Картридж с регулятором расхода и температуры
• Скрытый аэратор со слотом под монету
• Макс. расход 9 л/мин

Solid S

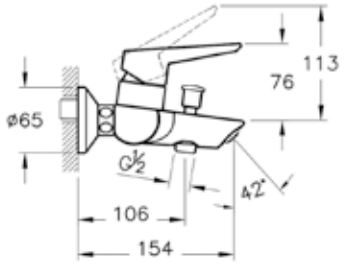

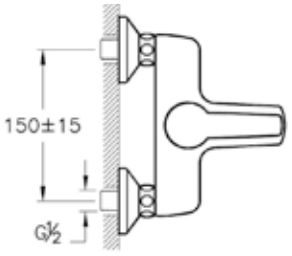

A42444EXP

Смеситель Solid S для раковины

• Подключение душевого шланга 1/2 дюйма
• Переключатель с блокировкой
• Картридж с регулятором расхода и температуры
• Скрытый аэратор со слотом под монету

Punto Fuga

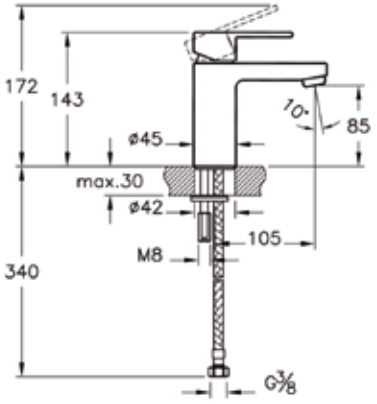

A41056EXP

Смеситель Punto Fuga для раковины

- Покрытие хром
- Длина излива: 105 мм
- Высота излива: 85 мм
- Керамический картридж

Punto Fuga

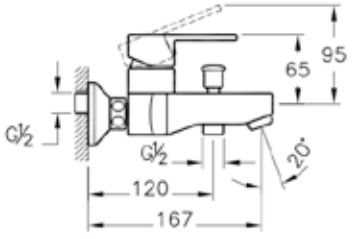

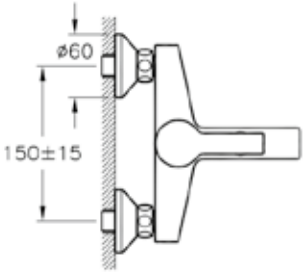

A41057EXP

Смеситель Punto Fuga для ванны/душа

- Покрытие хром
- Переключение душевого шланга 1/2 дюйма
- Длина излива: 167 мм
- Керамический картридж

Punto Viva

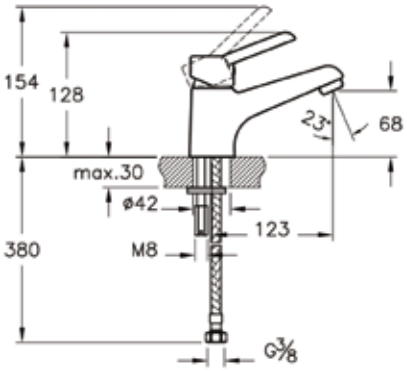

A41044EXP

Смеситель Punto Viva для раковины

- Покрытие хром
- Длина излива: 123 мм
- Высота излива: 68 мм
- Керамический картридж

Punto Viva

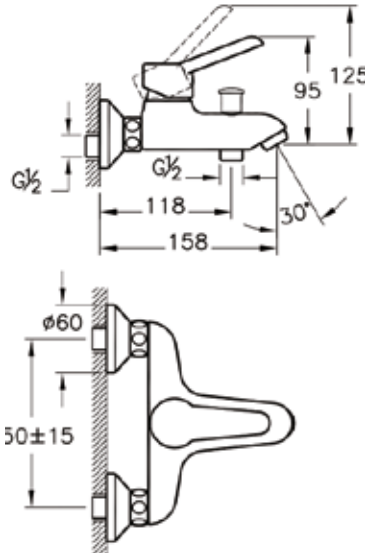

A41045EXP

Смеситель Punto Viva для ванны/душа

- Покрытие хром
- Переключение душевого шланга 1/2 дюйма
- Длина излива: 158 мм
- Керамический картридж

Душевая программа

Pure

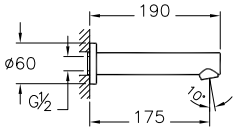

A40682EXP

Излив для ванны Pure

• Совместим со встроенным смесителем для ванны или ванны/душа
• Силиконовый аэратор
• Длина излива: 175 мм

Pure

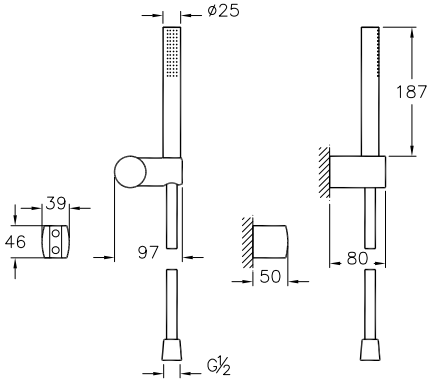

A45543EXP

Ручной душ Pure, с креплением к стене

• Одиночный режим распыления потока воды Aquaspray
• Металлическая лейка диаметром 25 мм
• Легко чистится
• Chroma-tech душевой шланг 1,750 мм
• 3/4“-1/2” адаптер входит в комплект
• Регулятор расхода обеспечивает макс. расход 12 л/мин

Лейка с душем

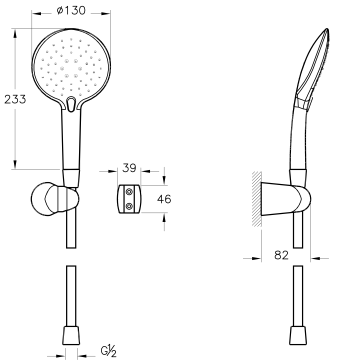

A4562723EXP

Лейка с душем

• G 1/2″-G 1/2″
• Легкая очистка
• Душевой шланг 1.750 мм
• Регулятор потока обеспечивает макс. расход 12 л/ мин при A45627EXP
• Регулятор потока обеспечивает макс. расход 6 л/ мин при A45627WSA
• 5 типов струи: Aquamassage, Aquamassage+Aquaspray, Aquaspray

Сет с гигиеническим душем

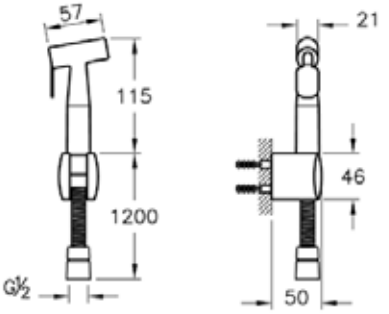

A45534EXP

Лейка с гигиеническим душем (используется с A47027EXP и A45223EXP)

3 варианта подключения: A47027EXP + A45223EXP + A42225EXP, либо A42225EXP + A42213EXP + A45223EXP, либо A40954EX

• Используется с выходом на ручной душ A45223EXP
• Металлическая лейка
• Длина душевого шланга: 1200 мм
• G 3/8″-G 1/2″ коннектор включен в комплект

Connection pipe

A4564923EXP

Соединительная труба потолочная (короткая)

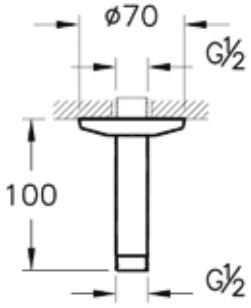

Connection pipe

A4565023EXP

Соединительная труба потолочная (длинная)

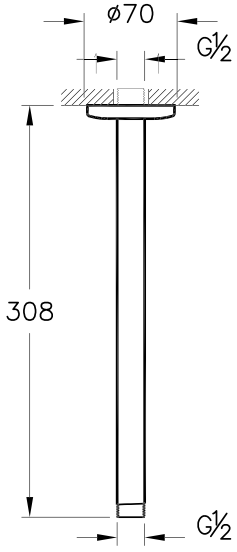

System Rain

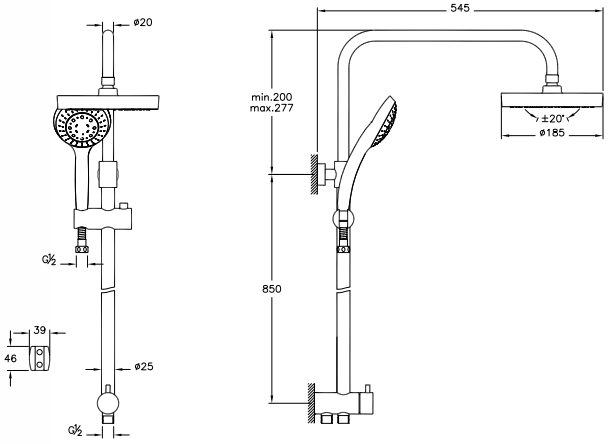

A45597EXP

Душевой гарнитур с верхним душем

• Диаметр штанги 25 мм
• Телескопическое крепление верхнего душа
• 5-режимный ручной душ
• Подключение к смесителю с помощью шланга
• Душевой шланг 1.750 мм – 2.250 мм
• Переключатель на штанге
• Должен использоваться со смесителем для ванны/душа или душа
• Не требует встроенной системы инсталляции

Pure

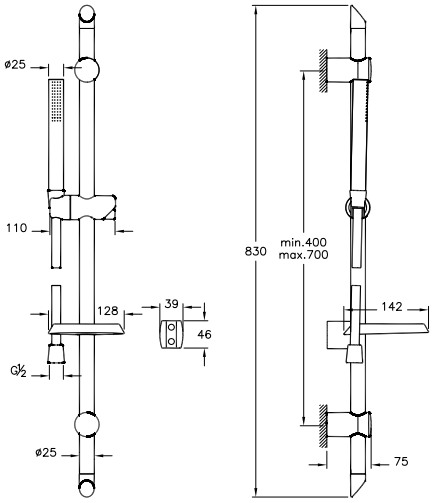

A45544EXP

Душевой гарнитур Pure

• Одиночный режим распыления потока воды Aquaspray
• Легко чистится
• Душевой шланг Chroma-tech 1.750 мм
• Мыльница
• 3/4“-1/2“ адаптер входит в комплект
• Регулятор расхода обеспечивает макс. расход 12 л/мин.
• Металлическая лейка диаметром 25 мм

Sense

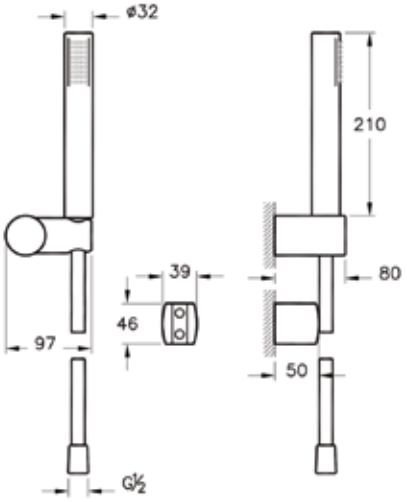

A45683EXP

Душевой гарнитур Sense

• Модель с 3 режимами распыления потока воды
• Металлическая лейка диаметром 25 мм
• В комплекте крепление для лейки

Минимальное кол-во для заказа: 50 шт.

Samba

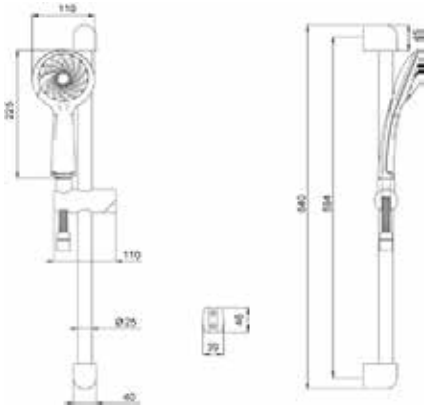

A45680EXP

Набор для душа Samba 3F: штанга и ручной душ 3-режимный

• 3 типа струи: Aquamassage, Aquamassage+Aquaspray, Aquaspray
• G 1/2″-G 1/2″
• Легкое перемещение держателя
• Легкая очистка
• Длина шланга 1.750 мм-2.250 мм
• Держатель мыла
• 3/4″-1/2″ адаптер включен в комплект
• Регулятор потока

Samba

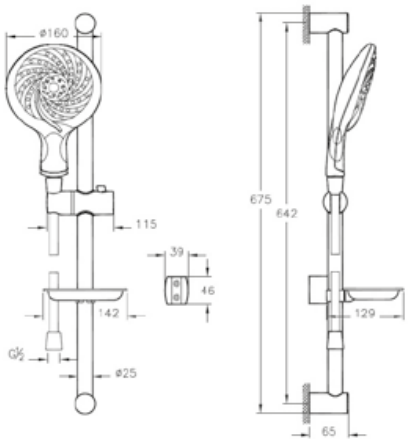

A45655EXP

5F Набор для душа (штанга и ручной душ 5-режимный) Samba

• 5 типов струи: Aquamassage+Aquaspray, Aquaspray, Aquamassage, Aquamassage+Aquasoft, Aquarain
• Легкое перемещение держателя
• Легкая очистка
• 160 мм
• Полимерный душевой шланг 1.750 мм
• 3/4”-1/2” адаптер включен в комплект
• Регулятор потока

Lite LC

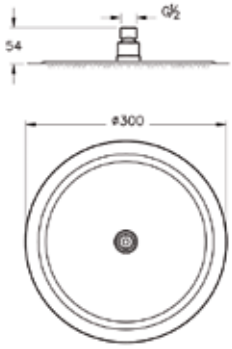

A45674EXP

Верхний душ Lite LC

• Один вид струи: Aquarain
• 195 мм
• Шаровое соединение, регулировка угла наклона 20° (±20°)
• Регулятор потока обеспечивает макс. расход 18 л/м
• Силиконовые элементы

Минимальное кол-во для заказа: 50 шт.

Rain Q

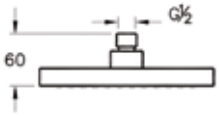

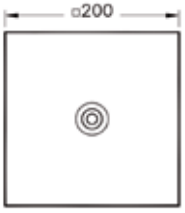

A45637EXP

Верхний душ Rain Q

- Один вид струи: Aquarain
- 200 мм
- Шаровое соединение, регулировка угла наклона 20° (±20°)
- Регулятор потока обеспечивает макс. расход 18 л/мин

Минимальное кол-во для заказа: 50 шт.

Rain

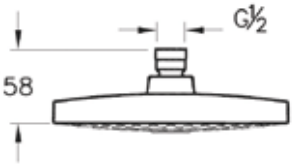

A45633EXP

Верхний душ Rain

- Один вид струи: Aquarain
- 185 мм
- Шаровое соединение, регулировка угла наклона 20° (±20°)
- Регулятор потока обеспечивает макс. расход 18 л/мин

Душевой кронштейн

A45651EXP

Душевой кронштейн (настенный)
для монтажа верхнего душа

• Встраиваемый в стену
• 332 мм

A45652EXP

Душевой кронштейн (настенный)
для монтажа верхнего душа

• Встраиваемый в стену
• 346 мм

A45650EXP

Душевой кронштейн (потолочный)
для монтажа верхнего душа

• 308 мм

Solid S

Minimax S 3 в 1

A49153EXP

Набор смесителей Minimax S 3 в 1

- Картридж с регулятором расхода и температуры
- Скрытый аэратор со слотом под монету
- Макс. расход — 9 л/мин

Смеситель для раковины

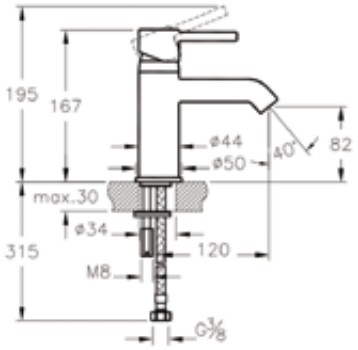

Смеситель для ванны/душа

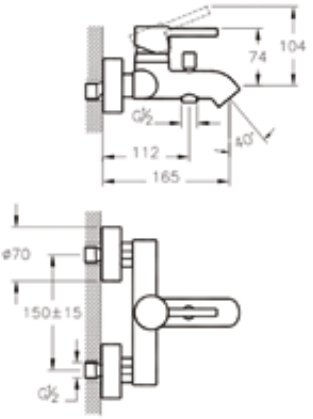

Душевой гарнитур

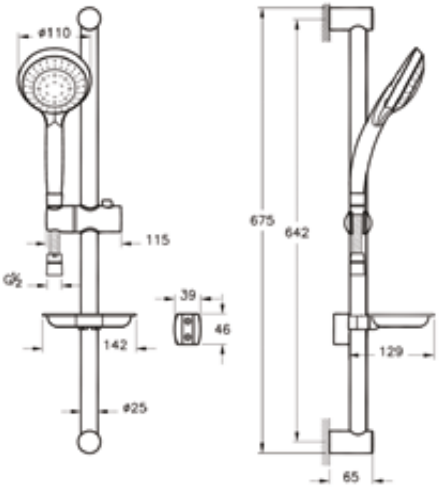

Dynamic S 3 в 1

A49152EXP

Набор из 3 смесителей Dynamic S 3 в 1 (раковина, ванна, душевой гарнитур)

Смеситель для раковины

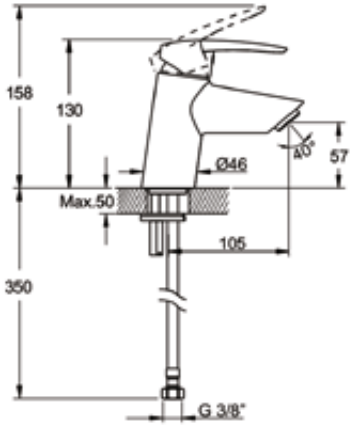

Смеситель для ванны/душа

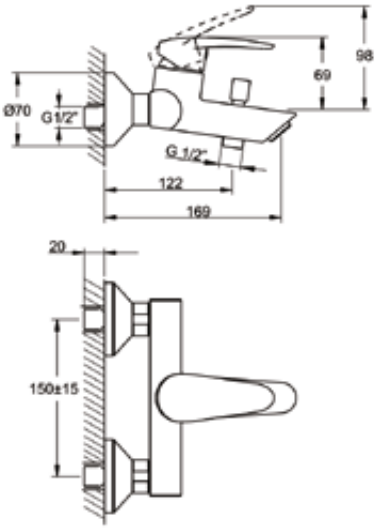

Душевой гарнитур

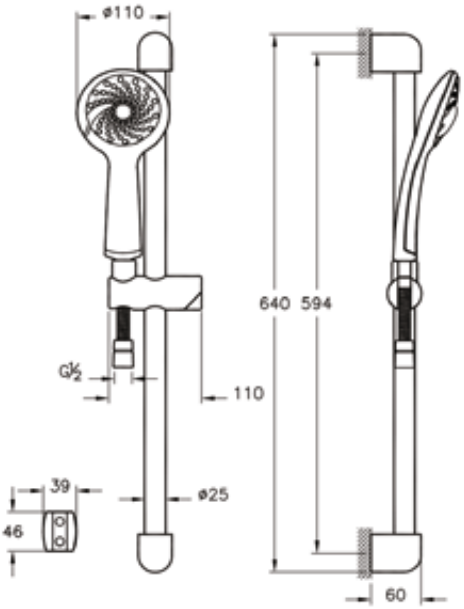

Solid S 3 в 1

A49227EXP

Набор из 3 смесителей Solid S 3 в 1 (смеситель для раковины, смеситель для ванны и душа, душевой гарнитур с функцией Aquaspray)

Смеситель для раковины

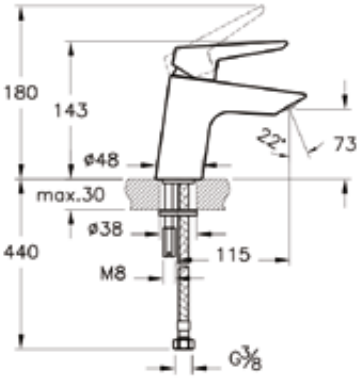

Смеситель для ванны/душа

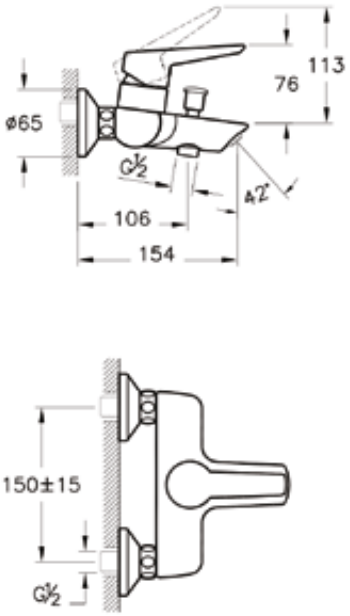

Душевой гарнитур

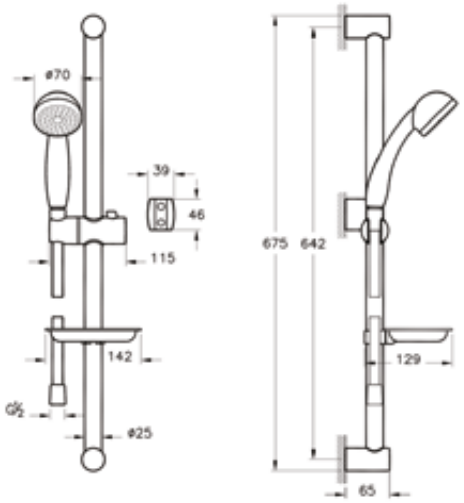

Сет с гигиеническим душем

A49226EXP

Готовый сет с гигиеническим душем (смеситель, скрытая часть, гигиенический душ, держатель)

Гигиенический душ

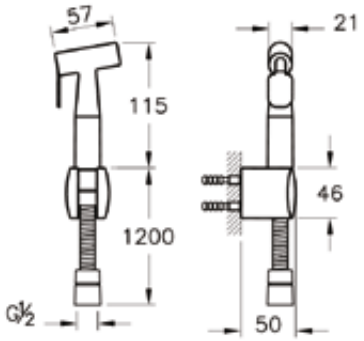

Встраиваемый смеситель

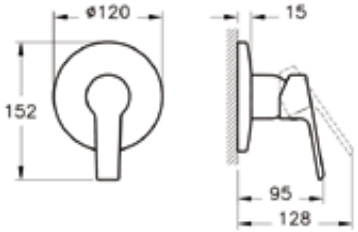

Выход на ручной душ

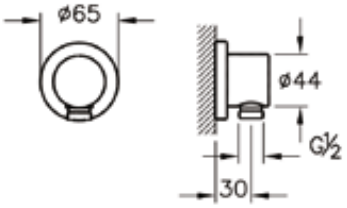

Универсальная внутренняя часть для встраиваемых смесителей

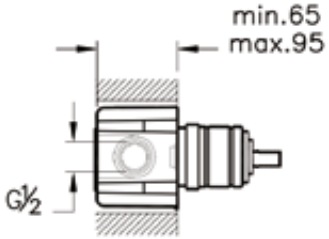

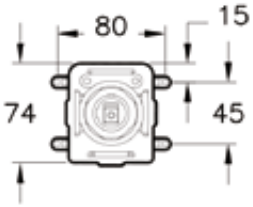

Кнопки

Select

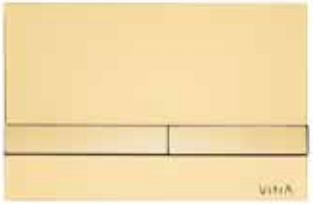

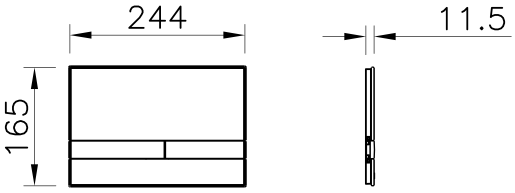

740-1121

Панель смыва Select, цвет золото

Sirius

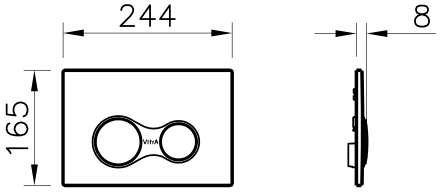

740-0480

Панель смыва Sirius, цвет глянцевый хром

740-0486

Панель смыва Sirius с поверхностью защищенной от пятен, Antifingerprint, для инсталляций

Sirius

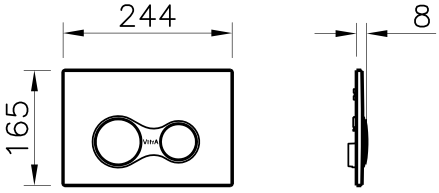

740-0485

Панель смыва Sirius, цвет матовый хром

Sirius

740-0411

Панель смыва Sirius, цвет черный, для инсталляций

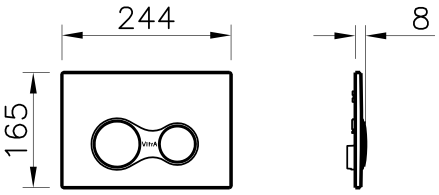

Loop O

740-0580

Панель смыва Loop O, цвет глянцевый хром, для инсталляций

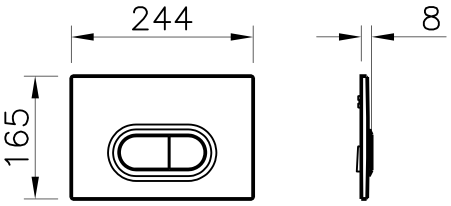

Loop R

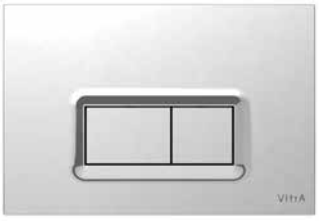

740-0680

Панель смыва Loop R, цвет глянцевый хром

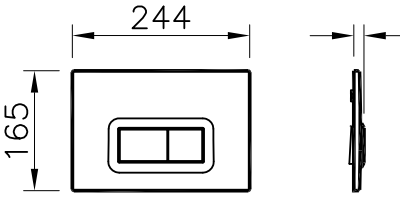

Loop T

740-0780

Панель смыва Loop T, цвет глянцевый хром

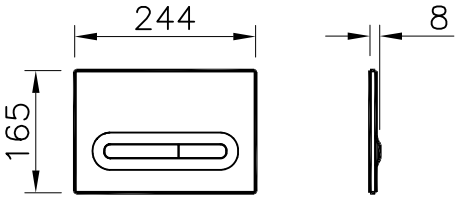

Loop O

740-0940

Панель смыва Loop O металлическая, антивандальная для инсталляций

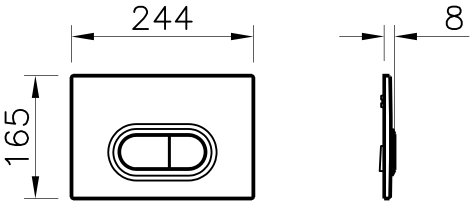

Сиденья

Shift

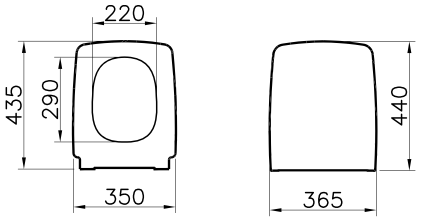

91-003-009

Сиденье для унитаза Shift, дюропласт, с микролифтом, съемные петли

Efes

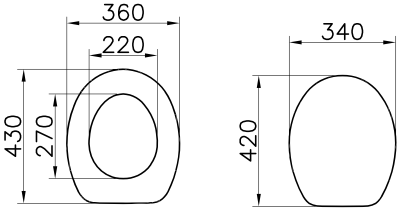

37-013-301

Сиденье для унитаза Efes, дерево, цвет каштановый

Metropole

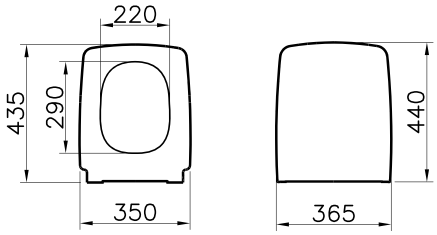

90-003-001

Сиденье для унитаза Metropole

90-003-009

Сиденье для унитаза Metropole с микролифтом

Nest

89-003-009

Сиденье для унитаза Nest
с микролифтом, дюропласт,
металлические петли

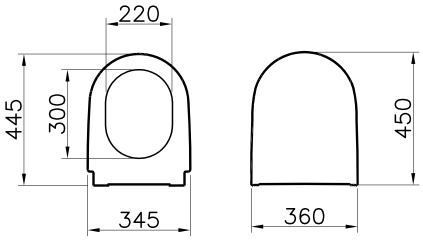

Nuova / Serenada

95-003-009

Сиденье для унитаза с микролифтом,
дюропласт, металлические петли

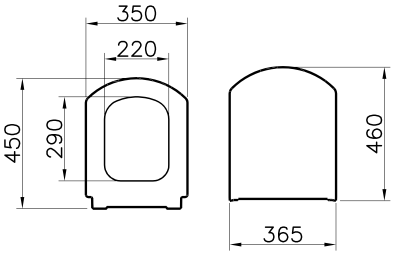

Form 500

97-003-009

Сиденье для унитаза Form 500,
дюропласт, с микролифтом

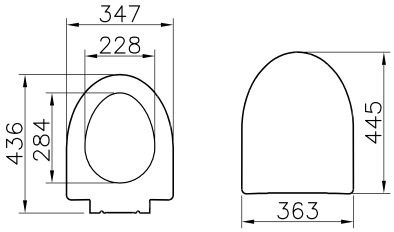

S50

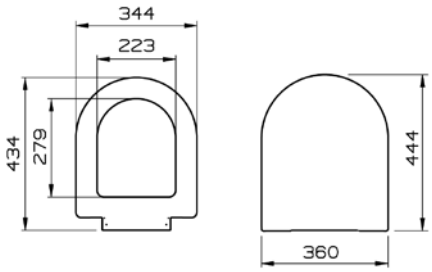

72-003-301

Сиденье для унитаза S50, дюропласт, металлические петли

72-003-309

Сиденье для унитаза S50, дюропласт, с микролифтом

S20

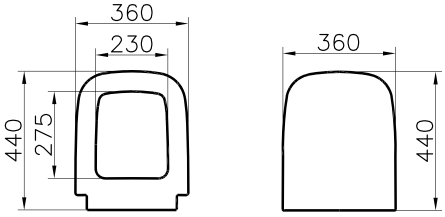

77-003-001

Сиденье для унитаза S20

77-003-009

Сиденье для унитаза S20, с микролифтом

Arkitekt

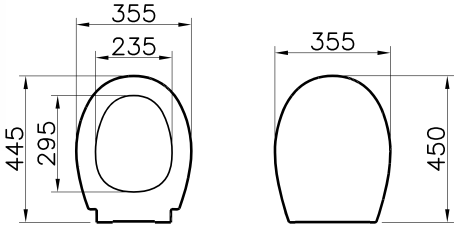

800-003-001

Сиденье дюропласт, металлические петли

84-003-729

Сиденье для унитаза универсальное, дюропласт, с микролифтом, цвет белый

85-003-729

Сиденье для унитаза универсальное, дюропласт, с микролифтом, цвет белый

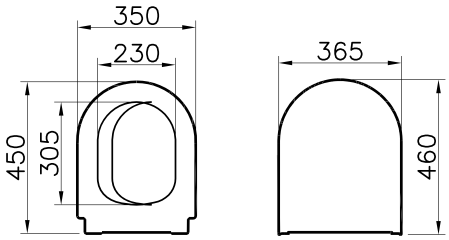

Аксессуары

Arkitekta

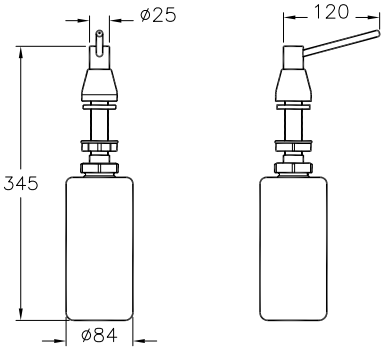

A44047EXP

Дозатор жидкого мыла Arkitekta

Minimax

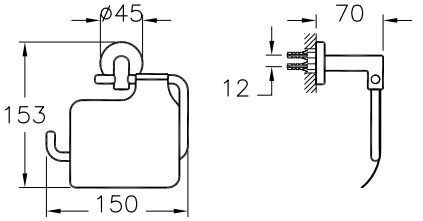

A44788EXP

Держатель туалетной бумаги Minimax

Arkitekta

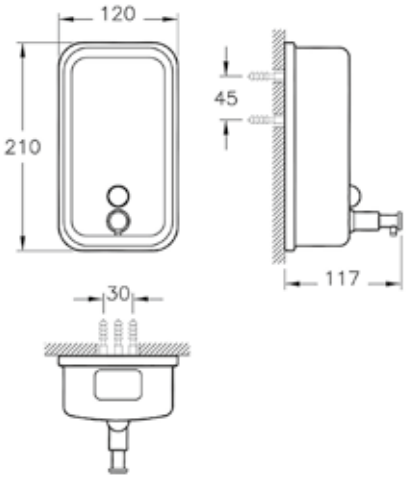

A44505EXP

Настенный диспенсер для жидкого мыла, материал: нержавеющая сталь, 1200 мл, 117x120x210 мм

Arkitekta

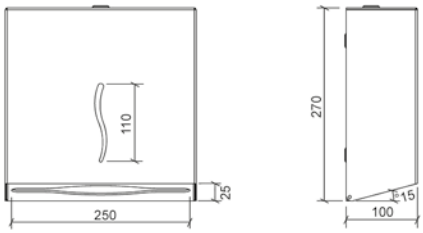

A44351EXP

Металлический диспенсер для бумажных полотенец Arkitekta

Arkitekta

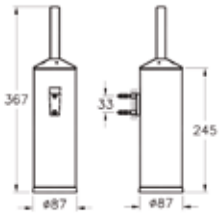

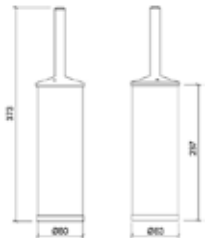

A44287EXP

Металлический туалетный ершик Arkitekta

A44294EXP

Металлический туалетный ершик Arkitekta

Arkitekta

A44055EXP

Металлический контейнер для мусора Arkitekta, 5 л

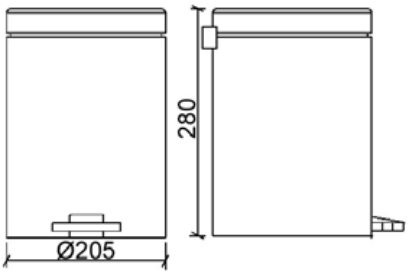

Arkitekta

A44228EXP

Металлический держатель туалетной бумаги Arkitekta

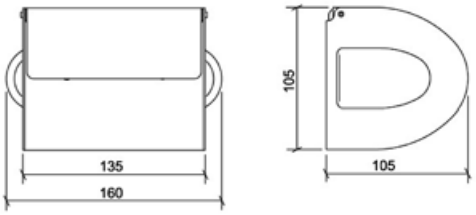

Сифон

A45123XP

Сифон для раковины металлический

• Для слива диаметром 1¼″ дюйма
• Диапазон установки (вертикальный): 69 – 125 мм
• Расстояние до стены: 76 – 290 мм

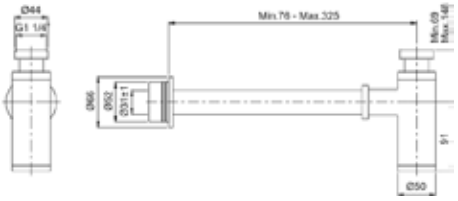

Сифон

A45122EXP

Сифон для кухонных раковин

• Для слива диаметром 1¼″ дюйма
• Металлическая погружная труба
• Диапазон установки (вертикальный): 41 – 106 мм
• Расстояние до стены: 64 – 305 мм

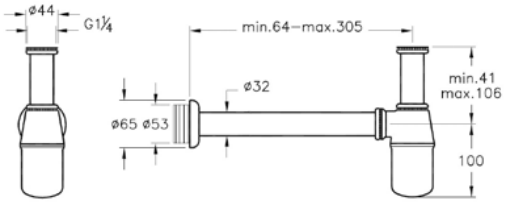

Minimax

A44787EXP

Крючок для халата

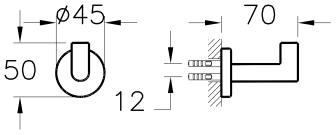

Minimax

A44789EXP

Запасной держатель туалетной бумаги

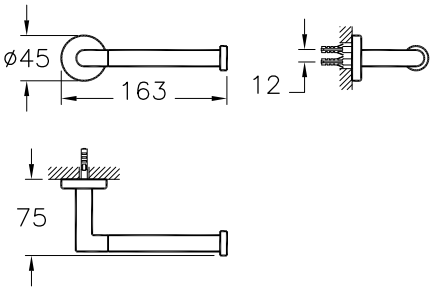

Artepan

A43011EXP

Угловой клапан радиатора

• клапан радиатора G 1/2″
• хромированная ручка

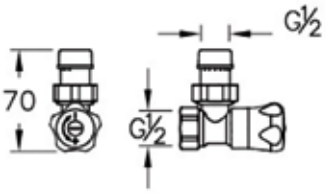

Донный клапан

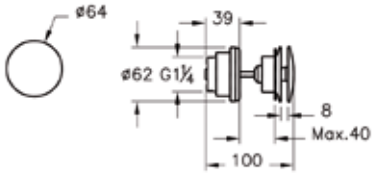

A45148EXP

Донный клапан для раковины без перелива

Донный клапан

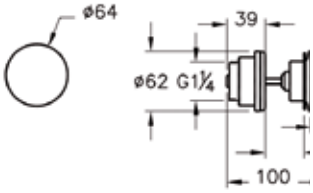

A45149EXP

Нажимной донный клапан для раковины с переливом (система Click-clack)

U-образный сифон

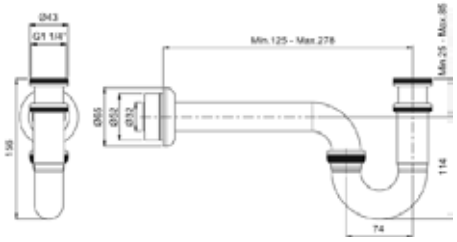

A45117EXP

U-образный сифон

- Для слива диаметром 1 ¼″ дюйма
- Диапазон установки (вертикальный): 30 – 105 мм
- Расстояние до стены: 125 – 278 мм

Dynamic S

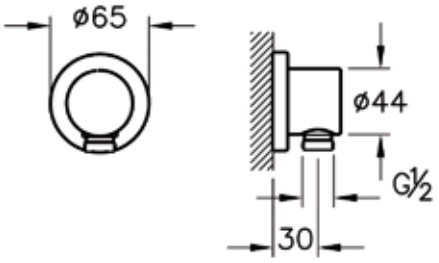

A45223EXP

Выход на ручной душ Dynamic S

• Совместим со всеми ручными душами
• G 1/2″

Смеситель скрытого монтажа

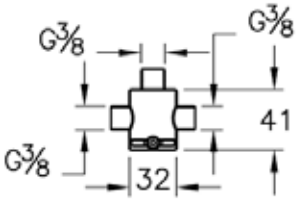

A47027EXP

Смеситель скрытого монтажа (может использоваться с гигиеническим душем и бидеткой)

• Позволяет смешивать горячую и холодную воду для устройств с одним выходом

Угловой вентиль

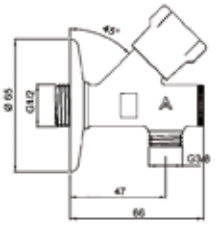

A45234EXP

Вентиль угловой с фильтром, выход на 3/8

• Декоративная панель диаметром 65 мм в комплекте

Системы скрытого монтажа

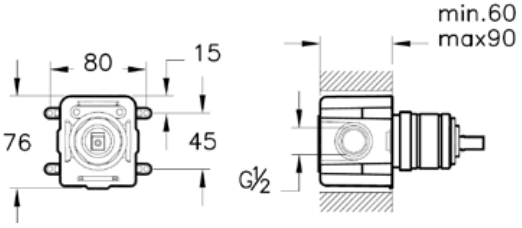

A42213EXP

Универсальная внутренняя часть для встраиваемых смесителей

• Скрытая часть устанавливается при монтаже в стену
• Возможно подключение одного из следующих типов оборудования: душевой излив, верхний душ, ручной душ (через выход на ручной душ)
• Картридж с регулятором расхода и температуры воды
• Внешняя часть приобретается отдельно

A42229EXP

Nest Trendy

A42222EXP

Q-Line

A42224EXP

Minimax S

A42225EXP

Dynamic S

A42252EXP **X-Line**

Мин. кол-во для заказа: 50 шт.

A42226EXP **Flo S**

Мин. кол-во для заказа: 50 шт.

A42244EXP **Axe S**

Мин. кол-во для заказа: 50 шт.

A42447EXP **Solid S**

Мин. кол-во для заказа: 50 шт.

A42283EXP **Memoria**

Мин. кол-во для заказа: 50 шт.

A42396EXP **Brava**

Мин. кол-во для заказа: 50 шт.

A42282EXP **T4**

Мин. кол-во для заказа: 50 шт.

A42216EXP **Matrix**

Мин. кол-во для заказа: 50 шт.

A42261EXP **Z-Line**

Мин. кол-во для заказа: 50 шт.

Системы скрытого монтажа

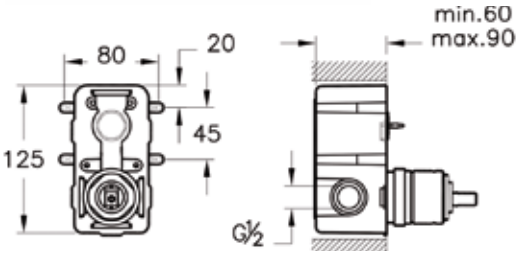

A41949EXP

Универсальная внутренняя часть для встраиваемых смесителей

• Скрытая часть устанавливается при монтаже в стену
• Возможно подключение двух из следующих типов оборудования: душевой излив, верхний душ, ручной душ (через выход на ручной душ)
• Картридж с регулятором расхода и температуры воды
• Внешняя часть приобретается отдельно

A42208EXP

Q-Line

A42227EXP

Nest Trendy

A42447EXP

Solid S

A42202EXP **Matrix**

Мин. кол-во для заказа: 50 шт.

A42260EXP **Z-Line**

Мин. кол-во для заказа: 50 шт.

A42284EXP **Memoria**

Мин. кол-во для заказа: 50 шт.

A42211EXP **Dynamic S**

Мин. кол-во для заказа: 50 шт.

A42446EXP **Solid S**

Мин. кол-во для заказа: 50 шт.

A42210EXP **Pure**

Мин. кол-во для заказа: 50 шт.

A42395EXP **Brava**

Мин. кол-во для заказа: 50 шт.

A42281EXP **T4**

Мин. кол-во для заказа: 50 шт.

A42279EXP **Style X**

Мин. кол-во для заказа: 50 шт.

Акриловые ванны и поддоны

Arkitekta

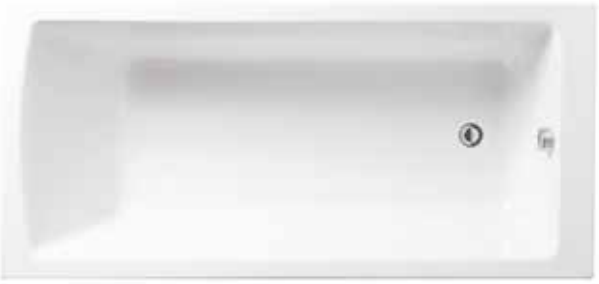

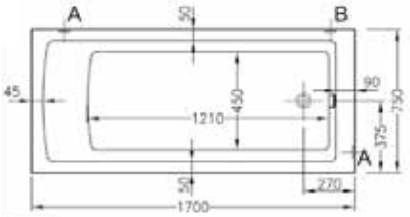

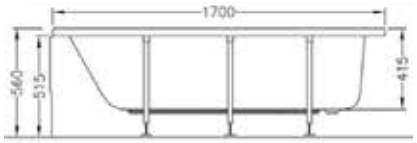

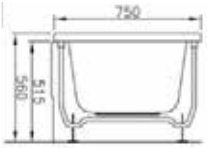

52280001000
Прямоугольная акриловая ванна Neon, 170x75 см, глубина 41,5 см

51480001000
Фронтальная акриловая панель Matrix, 170 см

59990228000
Ножки для ванны

5601091
Сифон

56859
Зеркало Elite с подсветкой, 45 см

Harmony

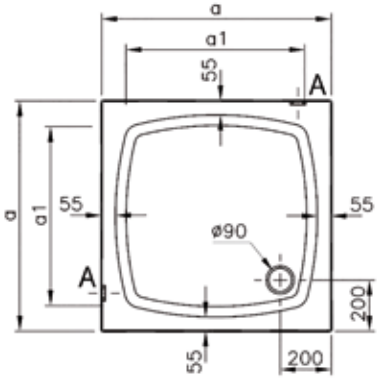

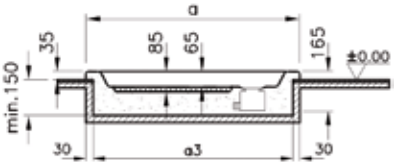

Установка в пол

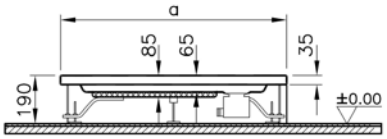

Установка с ножками и панелями

50100001000
Душевой акриловый поддон Harmony, 90x90 см

59990010000
Ножки для поддона

5601089
Сифон

Harmony

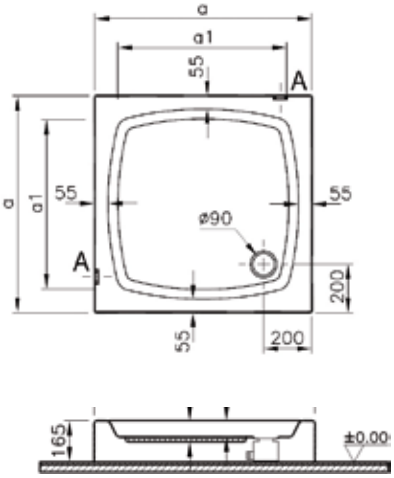

57680001000

Душевой поддон Harmony квадратный, 90x90 см, моноблок

5601089
Сифон

Harmony

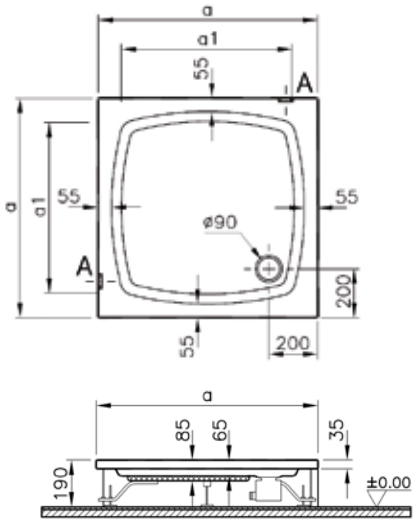

50100001000

Душевой поддон Harmony, 90x90 см

54400001000

Передняя панель Harmony, 90 см

53900001000

Боковая панель Harmony, 90 см

59990010000

Ножки для поддона

5601089

Сифон

Optima

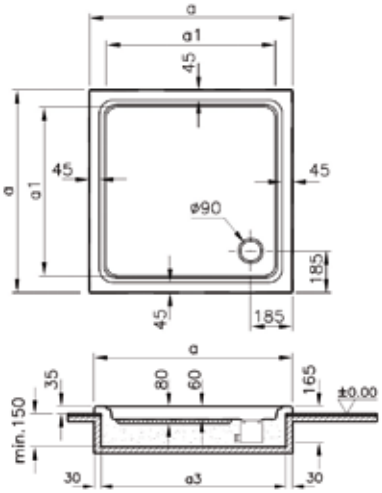

51930001000

Душевой поддон Optima, 90x90 см, установка в пол

5601089
Сифон

Optima

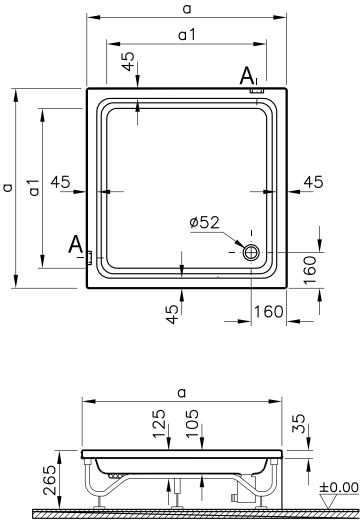

51900001000

Душевой поддон Optima, 90x90 см, установка с ножками и панелями

51840001000

Передняя панель Optima, 90 см

51880001000

Боковая панель Optima, 90 см

59990190000

Ножки для поддона

5603666

Сифон

Ванная без барьеров

Conforma

5811B003-0075

Подвесной унитаз Conforma, ванная комната без барьеров, 70 см

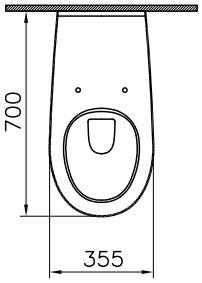

107-003-003

Сиденье для унитаза

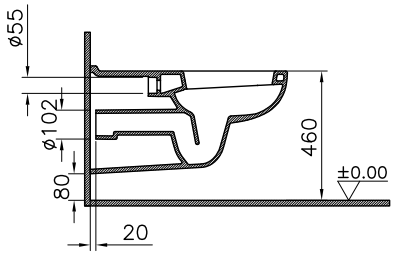

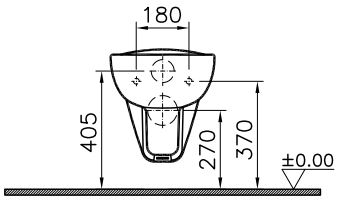

S50

5421b003-0075

Унитаз для инвалидов

801-003-003
Стандартное сиденье, дюропласт

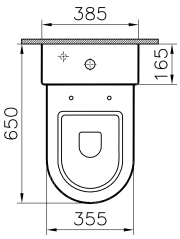

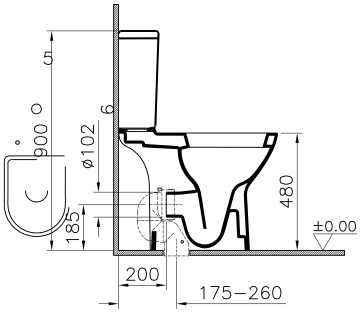

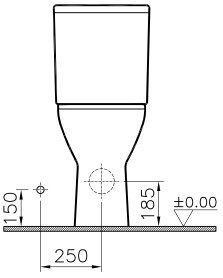

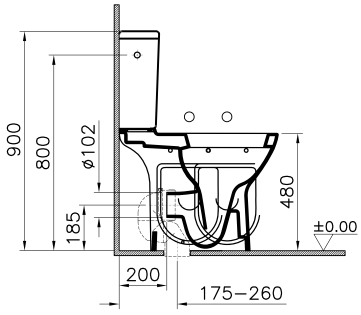

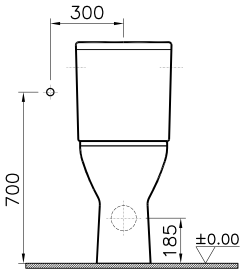

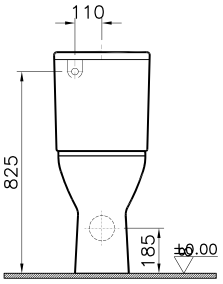

Arkitekt

6147B003-0001

Раковина Arkitekt для людей с ограниченными возможностями, 60 см, цвет белый

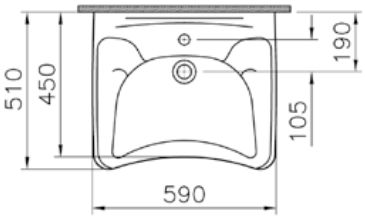

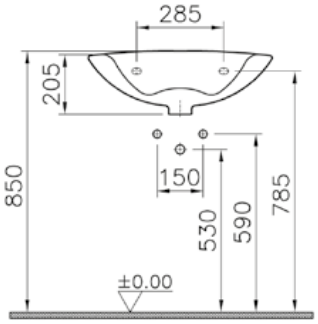

AquaMed

A42312EXP

Смеситель AquaMed для раковины (для людей с ограниченными физическими возможностями)

• Картридж с регулятором расхода и температуры
• Макс. расход — 9 л/мин

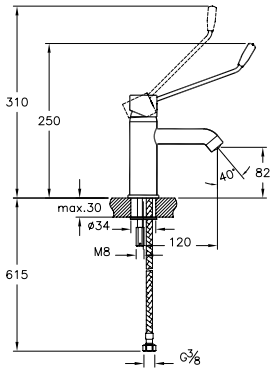

Поручень

320-3010

Поручень 60 см

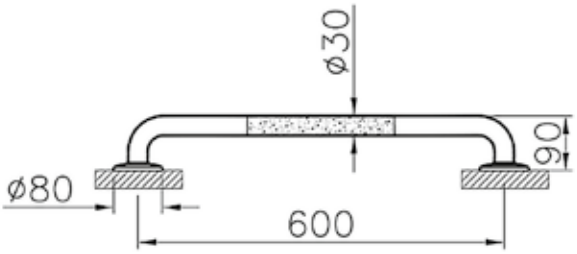

Складной поручень

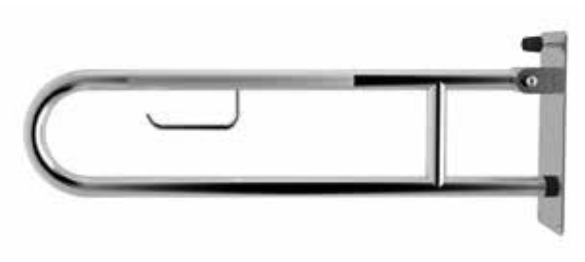

320-3014

Складной поручень, угол 90°

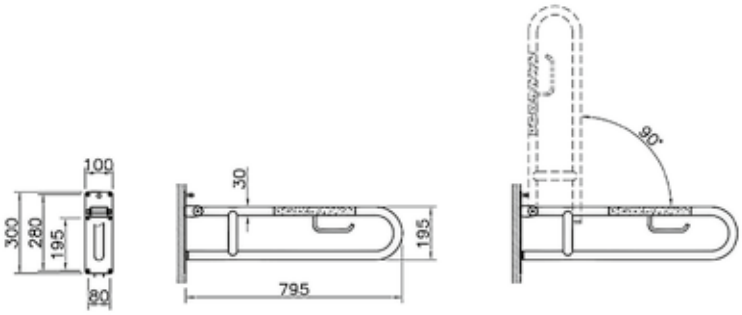

Угловой поручень

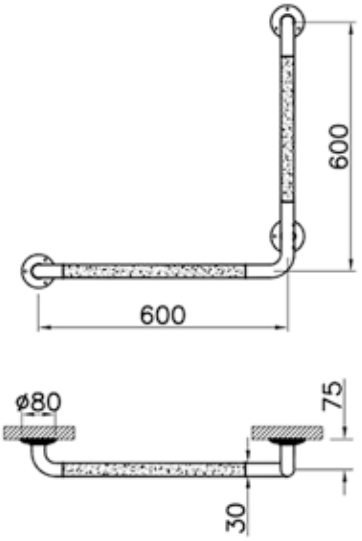

320-3011

Угловой поручень 90°

Угловой поручень

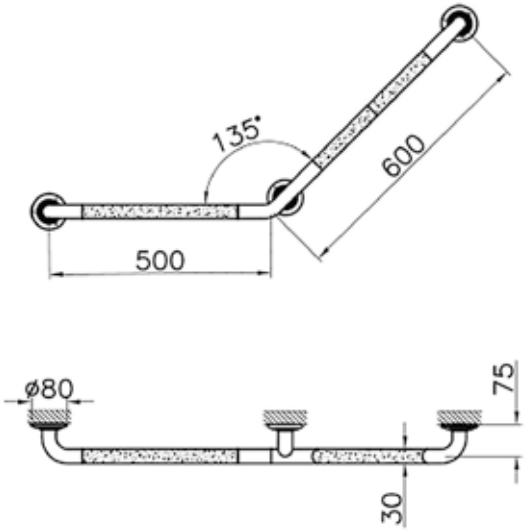

320-3012

Угловой поручень 135°

Поручень пол – стена 90°

320-3013

Поручень пол – стена 90°

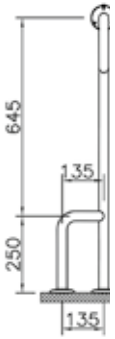

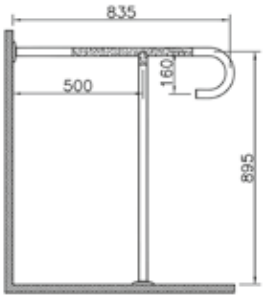

Сиденье

320-3016

Откидное сиденье для душа с опорной ножкой

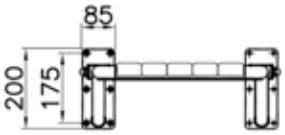

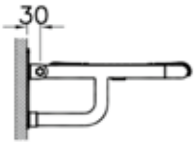

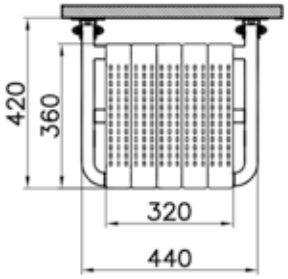

Зеркало

320-1131

Зеркало с изменяемым углом наклона

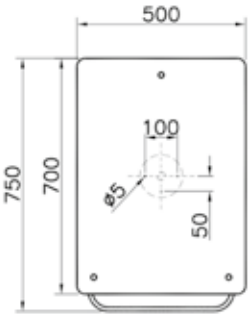

Для заметок
Notes

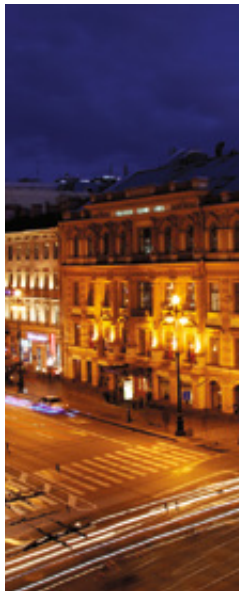

Eczacıbaşı

/ VitrARussia
www.vitra-russia.ru