hansgrohe

Лучшее место в доме.

Инновационные кухонные мойки
и смесители hansgrohe

Кухонная комбинация C51-F660-07

Содержание

Компания

4 Традиции

5 Качество

Сердце кухни

8 Дизайн

10 Материал и цвета

12 Размеры и возможности монтажа

14 Функциональность

24 sBox

Ассортимент

28 Кухонные комбинации с мойками из нержавеющей стали

30 Мойки из нержавеющей стали

32 Кухонные комбинации с мойками из гранита SilicaTec

34 Мойки из гранита SilicaTec

36 Кухонные смесители

41 Технологии

Спонсор

42 Велосипедный спорт

QUALITY
Made by hansgrohe
DESIGNED FOR LIFE

Традиционное качество

Мы на вашей стороне. И вы можете доверять марке качества «Сделано hansgrohe».

Дизайн

Дизайн hansgrohe

Вместе с Phoenix Design мы разрабатываем изделия, задающие стандарты дизайна и функциональности.

5 ЛЕТ ГАРАНТИИ

Покупатели будут довольны!

Мы сами предъявляем высочайшие требования к своей продукции и потому можем предложить 5-летнюю гарантию на наши смесители.

Компания Hansgrohe

Всегда впереди. С 1901 года.

Ханс Гроэ был настоящим первопроходцем, всегда искал новые решения, никогда не довольствовался малым. В то время, когда мысль о появлении ванных комнат в частных домах лишь витала в воздухе, а о ежедневном душе никто и не думал, он уже создал первый душ. С тех пор он задавал все новые стандарты в ванной комнате – далеко за пределами Шварцвальда. Сейчас Hansgrohe насчитывает в своем активе 34 дочерних компании, 21 офис продаж, поставляет изделия в 142 страны мира, на все континенты, и считается одним из немногих глобальных игроков на рынке сантехники. Сейчас, как и тогда, продукция в основном производится в Шильтахе и Оффенбурге, соответствуя философии «Сделано в Германии» и выражая принципы компании Hansgrohe. Еще один важный принцип – социальная ответственность. Группа компаний Hansgrohe одной из первых в своей отрасли выбрала путь устойчивого развития и заботы об окружающей среде и климате. Это отражается в производстве изделий, экономящих воду и энергию, в экологичных производственных технологиях, проектах, направленных на сохранение окружающей среды, и распространении информации о бережном обращении с водными ресурсами.

Hansgrohe – на шаг впереди. С 1901 года.

Качество, на которое можно положиться

Мы стремимся превзойти ваши ожидания

Продукты бренда hansgrohe – это образцы высочайшего качества формы и функциональности, в основе которых лежит опыт и знания немецких инженеров. «Сделано в Германии» – не просто утверждение, но наш секрет успеха: почти все изделия мы производим дома. Наша цель – предложить потребителям надежные, долговечные решения, определяющие стандарты качества и функциональности. Вот почему мы всегда находимся в поиске лучшего решения. Именно мастерство и большой багаж изобретений лежат в основе нашего успеха, настоящего и будущего.

QUALITY
Made by hansgrohe
DESIGNED FOR LIFE

ECO SMART

На пользу природе. Устойчивое развитие, защита окружающей среды и климата – неотъемлемая часть всего, что делает hansgrohe. Наши природоохранные объекты по всему миру, просветительская работа, направленная на сохранение водных ресурсов, вносят вклад в сохранение экологии. Для сокращения выбросов CO_2 мы используем возобновляемые источники энергии, эффективные системы рециркуляции и рекуперацию тепла на нашем производстве. Выбирая hansgrohe, вы выбираете долговечную, качественную и экологичную продукцию.

5 ЛЕТ ГАРАНТИИ

Высочайшие стандарты. hansgrohe использует только высококачественные материалы, одобренные для контакта с питьевой водой. Они подвергаются продолжительному тестированию, подтверждающему их соответствие всем требованиям к кухонному оборудованию. Соблюдение актуальных стандартов и точность каждого компонента гарантирует надежность и функциональность на долгие годы. Стандарты, которые мы разработали внутри компании, намного превосходят большинство действующих норм в нашей области. Вот почему мы предлагаем 5-летнюю гарантию на наши смесители.

Вклад в развитие отрасли. Примерно 30% оборота hansgrohe приходится на новые изделия, чей возраст не превышает трех лет. Именно поэтому за брендом закрепилась репутация инновационного лидера индустрии. Многие продукты, которые были придуманы, разработаны и произведены hansgrohe, обрели популярность во всем мире. А некоторые из наших инновационных идей существенно повлияли на развитие сантехнической области, а возможно, и на культуру водных процедур.

Сердце кухни

Кухонная комбинация C51-F660-07

Награды за выдающийся дизайн

Новый дизайн – новые возможности

Прежде всего мойка должна быть функциональной и долговечной. А благодаря хорошему дизайну вы с легкостью создадите кухню вашей мечты. Мойки hansgrohe сочетают все перечисленные качества. Они производятся из сваренной вручную нержавеющей стали или гранита SilicaTec. Базовая прямоугольная форма обеспечивает чистоту линий, и благодаря минималистичному дизайну мойка становится оптимальным дополнением современной кухни. Асимметричный борт мойки является уникальным дизайн-решением и позволяет мойке и смесителю, а также элементу управления в ряде моделей, создать гармоничный визуальный объект. Новая концепция управления с помощью рычага или кнопки Select значительно упрощает работу на кухне.

Кухонная комбинация C71-F660-08

В активе компании Hansgrohe SE уже более 500 наград за дизайн 50 международных дизайнерских конкурсов, что делает hansgrohe одним из самых награждаемых представителей отрасли. В рейтинге iF Ranking 2017 бренд занимает шестую строку и таким образом является лидером в своей области. Однако, дизайн создается не ради дизайна, но как выражение качественного взаимодействия формы и функции.

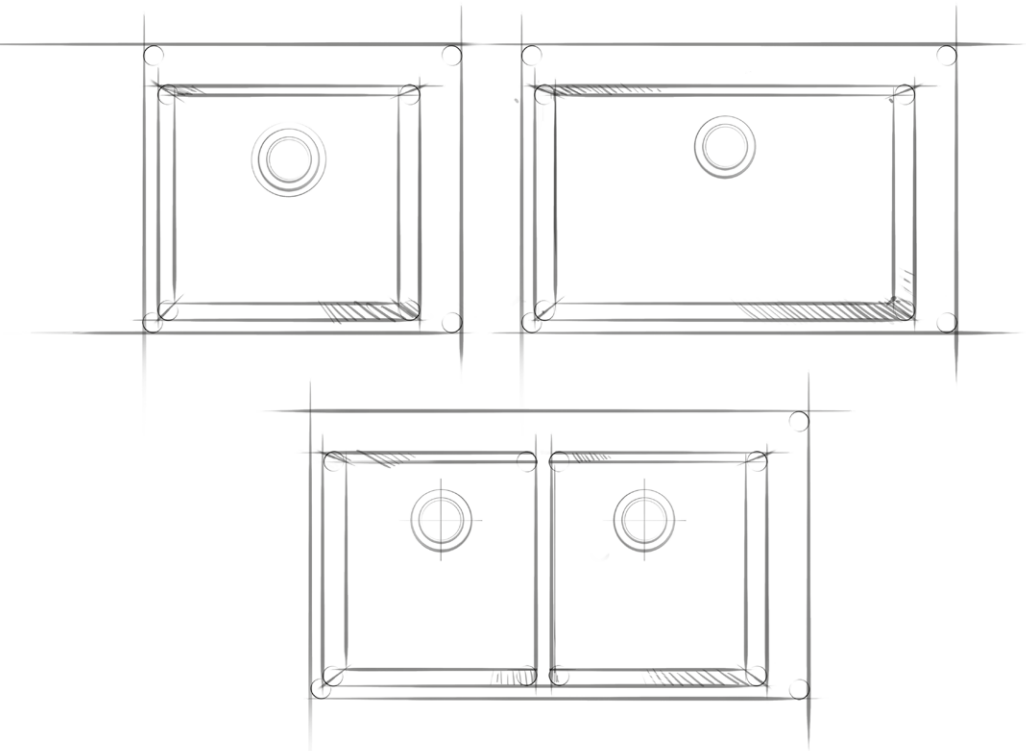

Серия моек, которая была разработана вместе с бюро Phoenix Design, произвела революцию в дизайне и функциональности изделий для кухни: эксклюзивные материалы образуют основу, а щедрые линии в сочетании с простой прямоугольной формой безупречно дополняют интерьер современной кухни. Широкий борт мойки объединяет мойку, элемент управления и смеситель в единый объект. Мы предлагаем мойки разных форм, чтобы вы смогли выбрать самую подходящую.

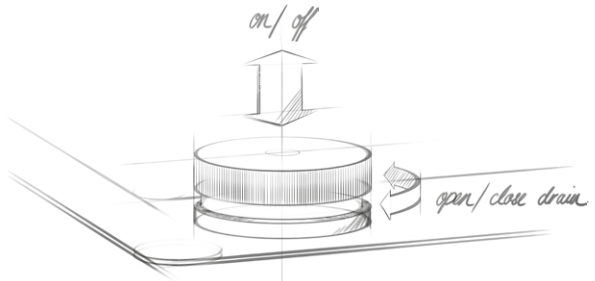

Кнопка Select, расположенная спереди на борту раковины, позволяет с легкостью включать и выключать подачу воды. Поворот кнопки Select управляет системой слива.

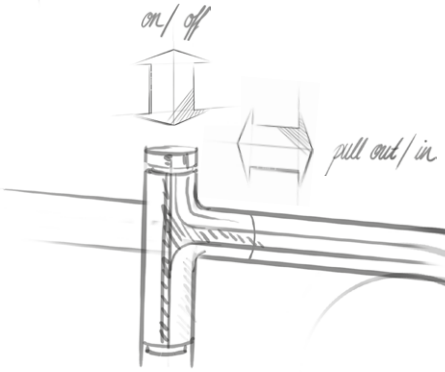

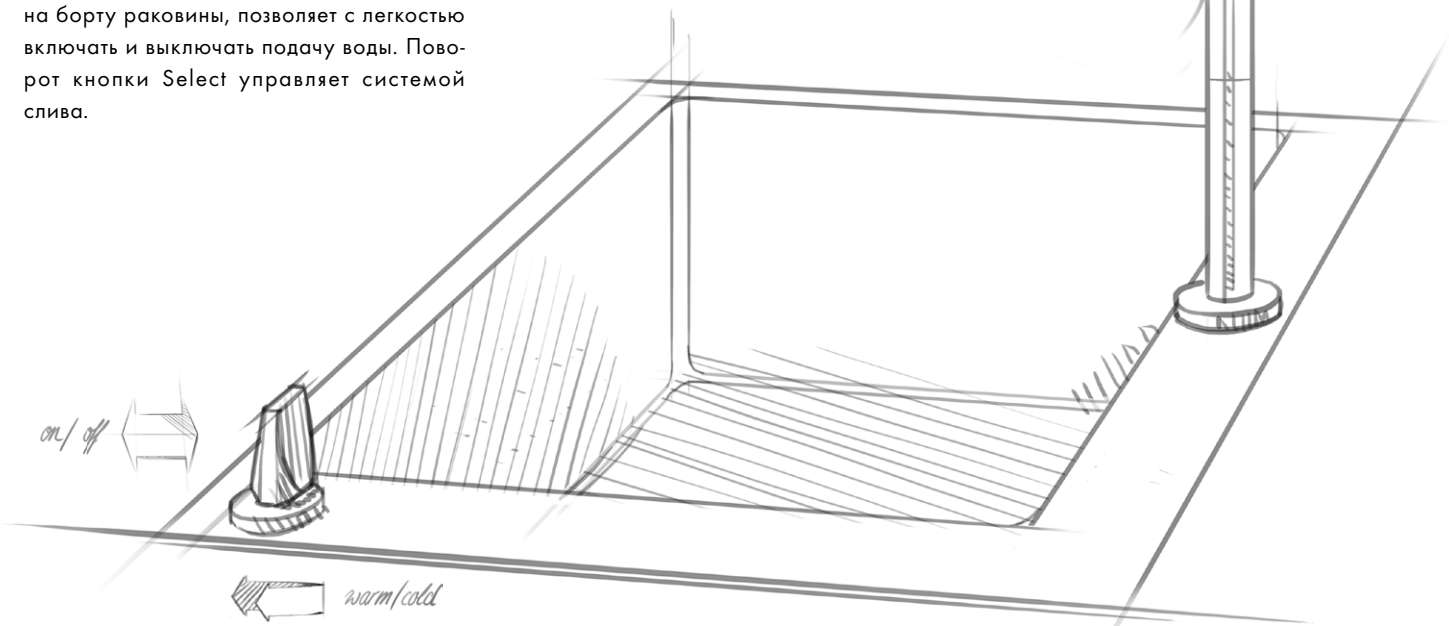

Рычаг позволяет включать и выключать подачу воды, а также выбирать ее температуру. Кроме того, с помощью кнопки Select, расположенной на изливе смесителя, вы можете временно отключать и вновь включать подачу воды во время работы.

Новый дизайн кухни

Высококачественные материалы: нержавеющая сталь и гранит SilicaTec

В дополнение к ассортименту моек из нержавеющей стали hansgrohe представил гранитные мойки SilicaTec. SilicaTec – это материал будущего: его естественный внешний вид привносит на кухню новые природные цвета. Их уютный облик создает атмосферу благополучия, особенно востребованную сегодня, когда кухни становятся жилым пространством. Для большей индивидуализации SilicaTec выпускается в трех цветах, помогая расставить нужные акценты в соответствии со вкусом покупателя.

нержавеющая сталь -800

черный графит -170

серый камень -290

серый бетон -380

Эксклюзивные. Сваренная вручную нержавеющая сталь толщиной 1 мм покоряет своими четкими гранями.

Прочные. Для производства используются только скругленные частицы кварца из Германии, благодаря чему поверхность отличается прочностью.

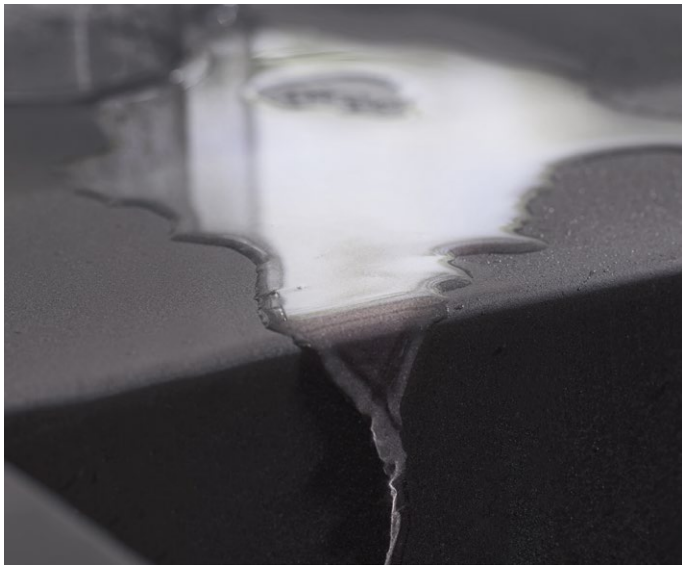

Жемчужный эффект. Благодаря гладкой, непористой поверхности вода просто скатывается.

Натуральные. Материал приятен на ощупь и привлекает своим природным происхождением.

Все внимание кухне

Размеры и варианты монтажа для любой кухни

Благодаря разным моделям моек – маленькой, продолговатой или двойной – и способам монтажа, у вас есть возможность создать индивидуальный дизайн кухни. Мойки с крылом значительно увеличивают рабочую поверхность. Большие чаши идеальны для наполнения или мытья объемных контейнеров. Мойка с двумя чашами позволяет выполнять несколько задач в одно и то же время.

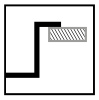

Установка на столешницу.
Мойка устанавливается сверху в прорезанное в столешнице отверстие.

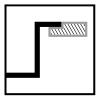

Установка вровень со столешницей.
Установка заподлицо обеспечивает незаметный переход между мойкой и столешницей. Такой монтаж возможен только для моек из нержавеющей стали.

Установка под столешницу.
Мойка устанавливается под столешницу. Такой монтаж визуально увеличивает пространство кухни.

Одна чаша. Подходит для установки на кухонный шкаф шириной от 80 см (ширина чаши около 66 см) и от 60 см (ширина чаши около 45 см, без рисунка).

Две чаши.
Подходит для установки на кухонный шкаф шириной от 80 см (ширина чаш около 18 и 45 см).

Две чаши.
Подходит для установки на кухонный шкаф шириной от 90 см (ширина каждой чаши около 37 см).

Одна чаша с крылом.
Подходит для установки на кухонный шкаф шириной от 60 см (ширина чаши около 45 см).

Серия 71 с рычагом и кнопкой Select

Идеальная эргономика

Изделия предлагают новую концепцию управления водой. Элемент управления расположен спереди на борту мойки, поэтому рукоятка на смесителе больше не нужна. Поворотом рычага вы регулируете температуру воды, а его наклоном – напор. Дополнительным элементом управления выступает кнопка Select. Она позволяет временно отключать и вновь включать подачу воды, не прерывая рабочего процесса. Такие смесители входят в серию 71 и являются частью кухонных комбинаций.

Пример: кухонный смеситель M7119-H200

С помощью кнопки Select вы можете временно отключать и включать подачу воды, не прерывая рабочего процесса.

Минималистичный дизайн гармонично дополняет любой интерьер.

Удобная работа благодаря практичному вытяжному изливу, который расширяет рабочее пространство на 76 см.

Излив поворачивается в пределах 150°, увеличивая свободу движений.

Большое свободное пространство под вытяжным изливом позволяет, например, с легкостью наполнить высокие емкости.

Рычаг управления позволяет включать и выключать подачу воды, а также регулировать температуру.

Кухонная комбинация C71-F660-08

Серия 71 с кнопкой Select и двумя типами струй

Новый уровень удобства и функциональности

Кнопка управления Select расположена на борту мойки и предлагает совершенно новый способ управления водой. Ее нажатием вы включаете и выключаете подачу воды, а поворотом – управляете автоматической системой слива. Эргономичная рукоятка смесителя позволяет с легкостью задать температуру и напор воды. Кнопка, расположенная на изливе смесителя, позволяет менять типы струй. Этот кухонный смеситель входит в серию 71 и является частью кухонных комбинаций.

Пример: кухонный смеситель M7120-H220

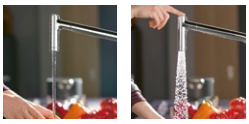

Используйте кнопку на изливе для переключения двух типов струй.

Излив поворачивается в пределах 150°, увеличивая свободу движений.

Удобная работа благодаря практичному вытяжному изливу, который расширяет рабочее пространство на 76 см.

Большое свободное пространство под вытяжным изливом позволяет, например, с легкостью наполнить высокие емкости.

Форма основания гармонично сочетается с формой мойки.

Эргономичная рукоятка позволяет включать и выключать подачу воды, а также регулировать ее температуру.

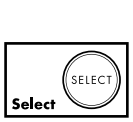

Используйте кнопку Select для включения и выключения воды простым нажатием – не прерывая рабочего процесса. Поворотом управляйте системой слива.

Кухонная комбинация C51-F660-02

Серия 71 с кнопкой Select

Идеальная управляемость и дизайн

Новый кухонный смеситель для простого и удобного управления. Эргономичная рукоятка позволяет установить напор и температуру воды. Дополнительная кнопка Select на кухонном смесителе позволяет временно отключать и включать подачу воды, не прерывая рабочего процесса. Вытяжной излив позволяет увеличить радиус рабочего пространства вокруг мойки на 76 см. Этот смеситель и похожие модели вы найдете в сериях 71 и 51.

Пример: кухонный смеситель M7115-H320

С помощью кнопки Select вы можете временно отключать и включать подачу воды, не прерывая рабочего процесса.

Удобная работа благодаря практичному вытяжному изливу, который расширяет рабочее пространство на 76 см.

Излив поворачивается в пределах 150°, увеличивая свободу движений.

Большое свободное пространство под вытяжным изливом позволяет, например, с легкостью наполнить высокие емкости.

Форма основания гармонично сочетается с формой мойки.

Эргономичная рукоятка позволяет включать и выключать подачу воды, а также регулировать ее температуру.

Кухонный смеситель M7115-H320

Серия 51 с кнопкой Select

Все, что нужно современной кухне

Элегантный, линейный дизайн конического основания позволяет гармонично вписаться в любую современную кухню. Солидная рукоятка помогает с легкостью управлять температурой и напором воды. Благодаря кнопке Select, расположенной на изливе смесителя, можно временно отключать и снова включать подачу воды, нажав на кнопку пальцем, запястьем или даже локтем. Это увеличивает свободу движений и делает работу более эффективной. Этот смеситель и похожие модели вы найдете в сериях 71, 51 и 41.

Пример: кухонный смеситель M512-H300

Длинный излив поворачивается в пределах 150°, что значительно увеличивает свободу движений.

Простота очистки благодаря плавному переходу от основания к поворотному изливу.

Элегантный, роскошный облик благодаря основанию конической формы.

С помощью кнопки Select вы можете временно отключать и включать подачу воды, не прерывая рабочего процесса.

Большое свободное пространство под вытяжным изливом позволяет, например, с легкостью наполнить высокие емкости.

Солидная рукоятка позволяет включать и выключать воду, а также настраивать температуру воды.

Смесители серии 71 можно устанавливать перед окном благодаря функции складывания.

Кухонный смеситель M512-H300

Серия 52 с двумя типами струй

Удобнее готовить и мыть посуду

Пуристичные формы с округлыми линиями привнесут элегантность в любую кухню. Утонченная рукоятка позволяет регулировать напор и температуру воды. Кухонный смеситель предлагает два типа струи. Вытяжной душ увеличивает радиус рабочего пространства вокруг мойки на 76 см. Этот смеситель и похожие модели вы найдете в сериях 51, 52 и 41.

Пример: кухонный смеситель M5216-H220

Стильный, элегантный излив.

Удлиненный поворотный излив для потрясающей свободы движений.

Пуристичный дизайн.

Используйте клавишу для переключения между двумя типами струй.

Air Power

Благодаря технологии AirPower струя воды обогащается воздухом, что решает проблему разбрызгивания.

Смесители серии 52 можно устанавливать перед окном благодаря функции складывания.

Кухонный смеситель M5216-H220

sBox

Шланговый короб в шкафу под мойкой

В качестве составляющей кухонных комбинаций, а также в комплекте с рядом смесителей с вытяжным шлангом sBox обеспечивает легкое и плавное перемещение шланга. sBox защищает шланг от возможных повреждений, а также гарантирует, что шланг не зацепится за препятствия. Короб высотой 52 см поместится в любом стандартном кухонном шкафу. Еще одно преимущество – порядок в шкафу под мойкой.

Длинный вытяжной шланг – 76 см – увеличивает свободу движений и рабочее пространство вокруг мойки.

Тонкий плоский короб (менее 30 мм) можно установить даже в очень узком пространстве.

Шланги защищены от повреждений и скользят плавно и бесшумно.

Спроектировано для стандартных кухонных шкафов.

Разнообразные варианты монтажа.

Утяжелитель упрощает движения шланга.

Четыре монтажных элемента с шарнирным соединением позволяют монтировать sBox разными способами.

hansgrohe

Обзор изделий

Кухонный смеситель M7116-H320

Кухонные комбинации с мойками из стали

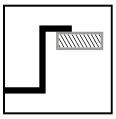

Установка на столешницу

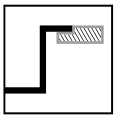

Установка вровень со столешницей

Кухонные комбинации hansgrohe включают кухонную мойку подходящего размера и функциональности, которая может сочетаться с любым кухонным смесителем, образуя единое современное решение. Сочетание качества, дизайна и функциональности делает комбинацию новым центром кухни. Выбирая кухонный смеситель, можно остановиться на модели с кнопкой Select или рычагом управления. Обе модели выпускаются в поверхности «хром» (-000) и «нержавеющая сталь» (-800). Кухонная комбинация включает все необходимые компоненты.

хром
-000

нержавеющая сталь
-800

нержавеющая сталь
-800

C71-F450-01
Кухонная комбинация Select 450
со смесителем 220 на 2 отверстия
Кухонный шкаф: 600 мм
43207, -000, -800

C71-F450-06
Кухонная комбинация 450
со смесителем Select 200 на 2 отверстия
Кухонный шкаф: 600 мм
43201, -000, -800

C71-F660-03
Кухонная комбинация Select 660
со смесителем 320 на 2 отверстия
Кухонный шкаф: 800 мм
43209, -000, -800

C71-F660-08
Кухонная комбинация 660
со смесителем Select 200 на 2 отверстия
Кухонный шкаф: 800 мм
43202, -000, -800

Чертежи моек показаны на странице 32.
Более подробную информацию вы найдете на www.hansgrohe.ru.

C71-F655-04
Кухонная комбинация Select 180/450
со смесителем 320 на 2 отверстия
Кухонный шкаф: 800 мм
43210, -000, -800

C71-F655-09
Кухонная комбинация 180/450
со смесителем Select 200 на 2 отверстия
Кухонный шкаф: 800 мм
43206, -000, -800

C71-F765-05
Кухонная комбинация Select 370/370
со смесителем 320 на 2 отверстия
Кухонный шкаф: 900 мм
43211, -000, -800

C71-F765-10
Кухонная комбинация 370/370
со смесителем Select 200 на 2 отверстия
Кухонный шкаф: 900 мм
43203, -000, -800

C71-F450-02
Кухонная комбинация Select 450
с крылом и смесителем 220 на 2 отверстия
Кухонный шкаф: 600 мм
43208, -000, -800
C71-F450-11
(с крылом справа, без рис.)
43229, -000, -800

C71-F450-07
Кухонная комбинация 450
с крылом и смесителем Select 200
на 2 отверстия
Кухонный шкаф: 600 мм
43205, -000, -800
C71-F450-12
(с крылом справа, без рис.)
43230, -000, -800

Мойки из нержавеющей стали

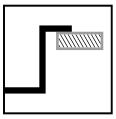

Установка на столешницу

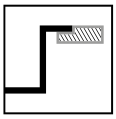

Установка вровень со столешницей

Благодаря разным моделям моек – маленькой, продолговатой или двойной – и способам монтажа, у вас есть возможность создать индивидуальный дизайн кухни. Мойки с крылом значительно увеличивают рабочую поверхность. Большие чаши идеальны для наполнения или мытья объемных контейнеров. Мойка с двумя чашами позволяет выполнять несколько задач в одно и то же время. Поскольку мойки можно комбинировать с любым кухонным смесителем и монтировать различными способами, вы с легкостью создадите кухню, соответствующую вашим предпочтениям.

нержавеющая сталь -800

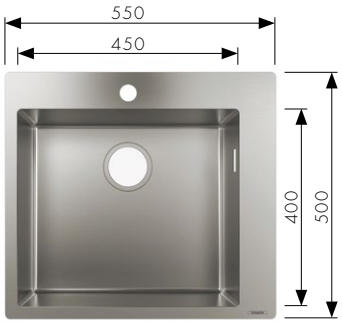

S711-F450 Встраиваемая мойка 450
Кухонный шкаф: 600 мм
43301, -800, с просверленным отверстием под смеситель
43920000 Система слива и перелива с ручным управлением

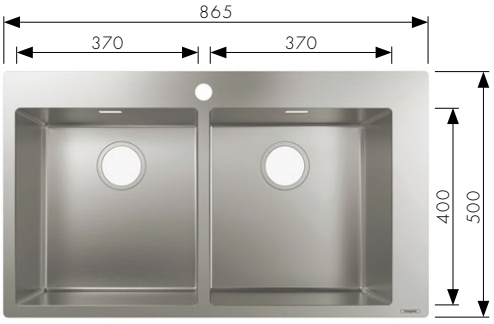

S711-F765 Встраиваемая мойка 370/370
Кухонный шкаф: 900 мм
43303, -800, с просверленным отверстием под смеситель
43922000 Система слива и перелива с ручным управлением

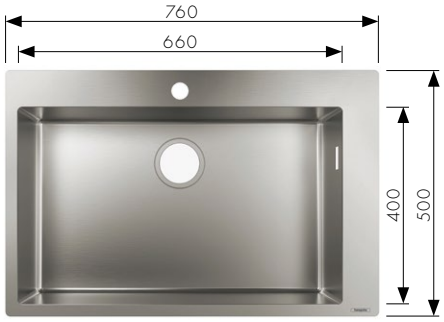

S711-F660 Встраиваемая мойка 660
Кухонный шкаф: 800 мм
43302, -800, с просверленным отверстием под смеситель
43921000 Система слива и перелива с ручным управлением

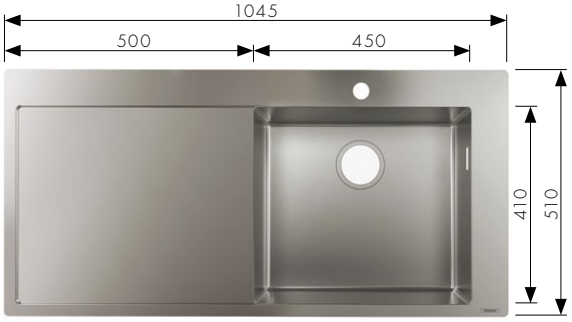

S715-F450 Встраиваемая мойка 450 с крылом
Кухонный шкаф: 600 мм
43306, -800, с просверленным отверстием под смеситель
43920000 Система слива и перелива с ручным управлением
S716-F450
(с крылом справа, без рис.)
43331, -800, с просверленным отверстием под смеситель
43920000 Система слива и перелива с ручным управлением

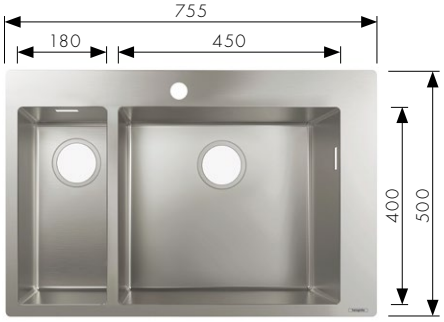

S711-F655 Встраиваемая мойка 180/450
Кухонный шкаф: 800 мм
43309, -800, с просверленным отверстием под смеситель
43924000 Система слива и перелива с ручным управлением

Глубина всех моек составляет 190 мм (большая чаша). Есть модели с двумя отверстиями под смеситель и с автоматической системой слива-перелива.
Все размеры указаны в мм. Более подробную инфорфмацию вы найдете на www.hansgrohe.ru.

Мойки из стали для монтажа под столешницу

Установка
под столешницу

нержавеющая сталь
-800

Мойки hansgrohe для монтажа под столешницу становятся естественным продолжением кухни, образуют с ней единое целое. Для такого варианта монтажа мы предлагаем мойки разных размеров, с одной или двумя чашами. Мойки крепятся к столешнице снизу, что создает ощущение большего пространства. Для монтажа таких моек подходят только столешницы из материалов, нечувствительных к воздействию воды – природному камню, бетону или кварцу.

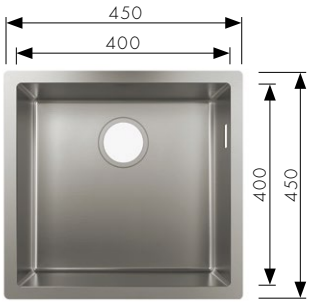

S719-U400 Мойка 400 для монтажа под столешницу
Кухонный шкаф: 500 мм
43425, -800
43920000 Система слива и перелива с ручным управлением

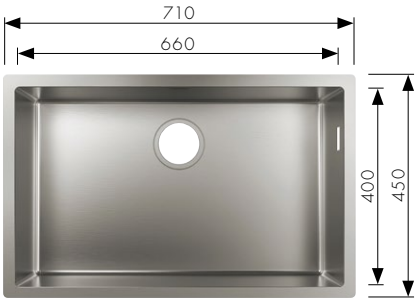

S719-U660 Мойка 660 для монтажа под столешницу
Кухонный шкаф: 800 мм
43428, -800
43921000 Система слива и перелива с ручным управлением

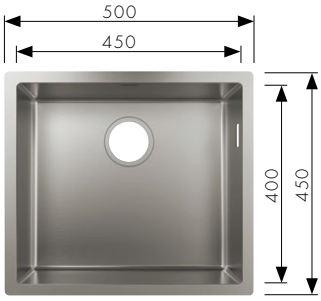

S719-U450 Мойка 450 для монтажа под столешницу
Кухонный шкаф: 600 мм
43426, -800
43920000 Система слива и перелива с ручным управлением

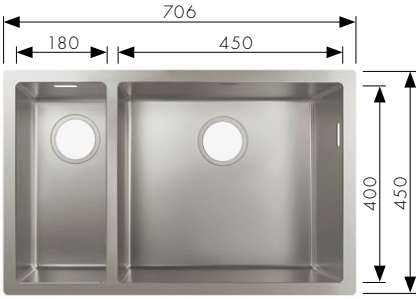

S719-U655 Мойка 180/450 для монтажа под столешницу
Кухонный шкаф: 800 мм
43429, -800
43924000 Система слива и перелива с ручным управлением

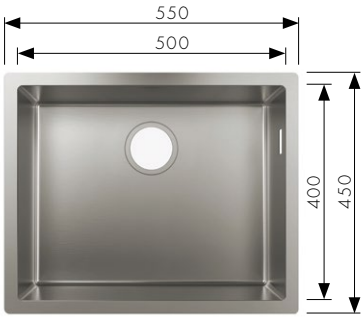

S719-U500 Мойка 500 для монтажа под столешницу
Кухонный шкаф: 600 мм
43427, -800
43926000 Система слива и перелива с ручным управлением

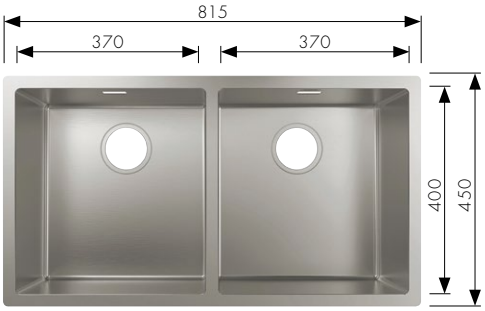

S719-U765 Мойка 370/370 для монтажа под столешницу
Кухонный шкаф: 900 мм
43430, -800
43922000 Система слива и перелива с ручным управлением

Глубина всех моек, монтируемых под столешницу, составляет 190 мм (большая чаша). Есть модели с автоматической системой слива-перелива.
Все размеры указаны в мм. Более подробную инфорфмацию вы найдете на www.hansgrohe.ru.

Кухонные комбинации с мойками SilicaTec

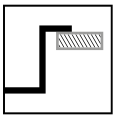

Установка на столешницу

черный графит -170

хром -000

Кухонные комбинации hansgrohe включают кухонную мойку подходящего размера и функциональности, которая может сочетаться с любым кухонным смесителем, образуя единое современное решение. Сочетание качества, дизайна и функциональности делает комбинацию новым центром кухни. Выбирая кухонный смеситель, можно остановиться на модели с кнопкой Select или рычагом управления. Кухонные комбинации включают все необходимые компоненты.

C51-F450-01
Кухонная комбинация Select 450
со смесителем 220 на 2 отверстия
Кухонный шкаф: 600 мм
43212, -000

C51-F450-06
Кухонная комбинация 450
со смесителем Select 200 на 2 отверстия
Кухонный шкаф: 600 мм
43217, -000

C51-F660-02
Кухонная комбинация Select 660
со смесителем 320 на 2 отверстия
Кухонный шкаф: 800 мм
43213, -000

C51-F660-07
Кухонная комбинация 660
со смесителем Select 200 на 2 отверстия
Кухонный шкаф: 800 мм
43218, -000

Чертежи моек показаны на странице 36.
Более подробную информацию вы найдете на www.hansgrohe.ru.

C51-F635-04
Кухонная комбинация Select 180/450
со смесителем 320 на 2 отверстия
Кухонный шкаф: 800 мм
43215, -000

C51-F635-09
Кухонная комбинация 180/450
со смесителем Select 200 на 2 отверстия
Кухонный шкаф: 800 мм
43220, -000

C51-F770-05
Кухонная комбинация Select 370/370
со смесителем 320 на 2 отверстия
Кухонный шкаф: 900 мм
43216, -000

C51-F770-10
Кухонная комбинация 370/370
со смесителем Select 200 на 2 отверстия
Кухонный шкаф: 900 мм
43221, -000

C51-F450-03
Кухонная комбинация Select 450
с крылом и смесителем 220 на 2 отверстия
Кухонный шкаф: 600 мм
43214, -000

C51-F450-08
Кухонная комбинация 450
с крылом и смесителем Select 200
на 2 отверстия
Кухонный шкаф: 600 мм
43219, -000

Мойки из гранита SilicaTec

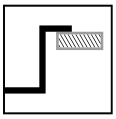

Установка на столешницу

черный графит -170

серый бетон -380

серый камень -290

Благодаря разным моделям моек – маленькой, продолговатой или двойной – и способам монтажа, у вас есть возможность создать индивидуальный дизайн кухни. Мойки с крылом, расположенным слева, значительно увеличивают рабочую поверхность. Большие чаши идеальны для наполнения или мытья объемных контейнеров. Мойка с двумя чашами позволяет выполнять несколько задач в одно и то же время. Поскольку мойки можно комбинировать с любым кухонным смесителем и монтировать различными способами, вы с легкостью создадите кухню, соответствующую вашим предпочтениям.

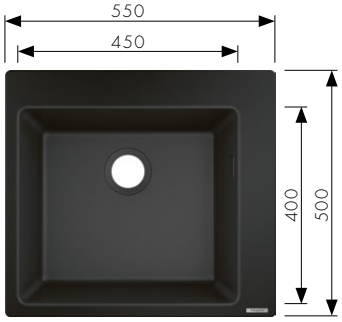

S510-F450 Встраиваемая мойка 450
Кухонный шкаф: 600 мм
43312, -170, -290, -380
43927000 Система слива и перелива с ручным управлением

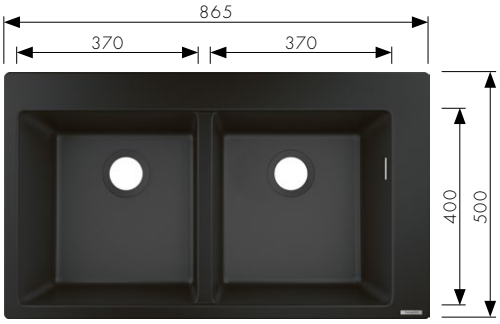

S510-F770 Встраиваемая мойка 370/370
Кухонный шкаф: 900 мм
43316, -170, -290, -380
43928000 Система слива и перелива с ручным управлением

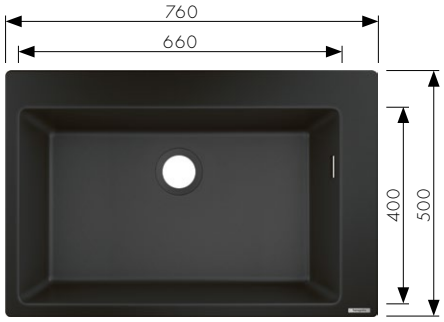

S510-F660 Встраиваемая мойка 660
Кухонный шкаф: 800 мм
43313, -170, -290, -380
43927000 Система слива и перелива с ручным управлением

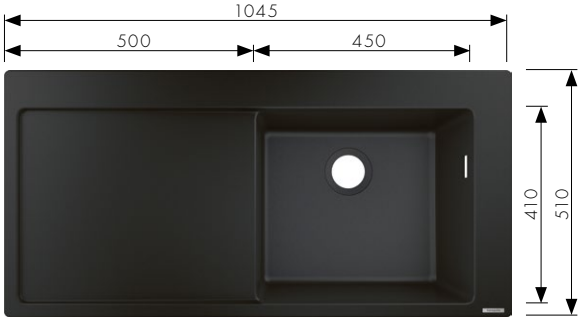

S514-F450 Встраиваемая мойка 450 с крылом
Кухонный шкаф: 600 мм
43314, -170, -290, -380
43927000 Система слива и перелива с ручным управлением

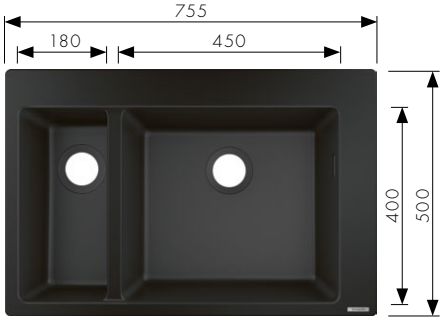

S510-F635 Встраиваемая мойка 180/450
Кухонный шкаф: 800 мм
43315, -170, -290, -380
43928000 Система слива и перелива с ручным управлением

Глубина всех моек составляет 190 мм (большая чаша). Есть модели с автоматической системой слива-перелива.
Все размеры указаны в мм. Более подробную инфорфмацию вы найдете на www.hansgrohe.ru.

Мойки SilicaTec для монтажа под столешницу

Установка под столешницу

черный графит -170

серый бетон -380

серый камень -290

Мойки hansgrohe для монтажа под столешницу становятся естественным продолжением кухни, образуют с ней единое целое. Для такого варианта монтажа мы предлагаем мойки разных размеров, с одной или двумя чашами. Мойки крепятся к столешнице снизу, что создает ощущение большего пространства. Для монтажа таких моек подходят только столешницы из материалов, нечувствительных к воздействию воды – природному камню, бетону или кварцу.

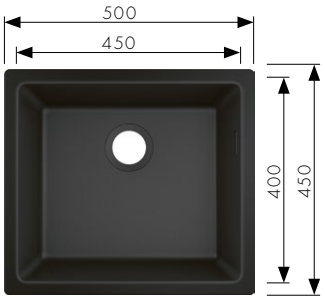

S510-U450 Мойка 450 для монтажа под столешницу
Кухонный шкаф: 600 мм
43431, -170, -290, -380
43927000 Система слива и перелива с ручным управлением

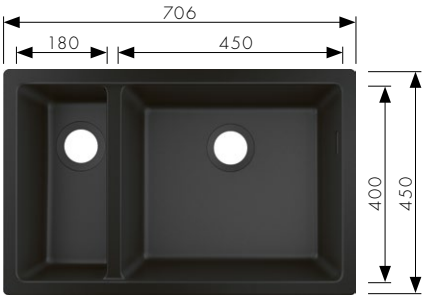

S510-U635 Мойка 180/450 для монтажа под столешницу
Кухонный шкаф: 800 мм
43433, -170, -290, -380
43928000 Система слива и перелива с ручным управлением

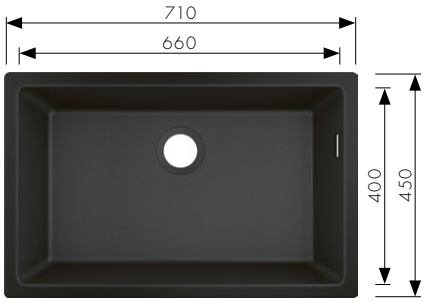

S510-U660 Мойка 450 для монтажа под столешницу
Кухонный шкаф: 800 мм
43432, -170, -290, -380
43927000 Система слива и перелива с ручным управлением

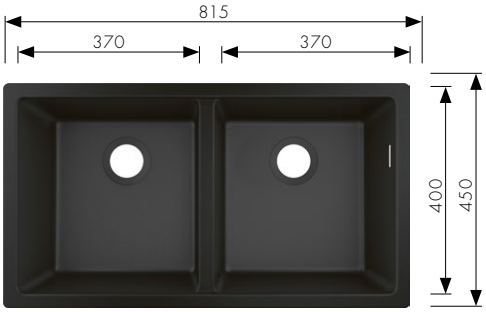

S510-U770 Мойка 370/370 для монтажа под столешницу
Кухонный шкаф: 900 мм
43434, -170, -290, -380
43928000 Система слива и перелива с ручным управлением

Глубина всех моек, монтируемых под столешницу, составляет 190 мм (большая чаша). Есть модели с автоматической системой слива-перелива.
Все размеры указаны в мм. Более подробную инфорфмацию вы найдете на www.hansgrohe.ru.

Серия 71

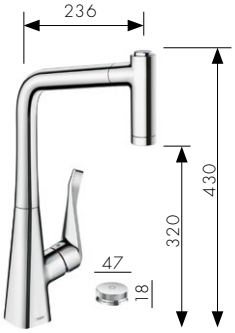

M7120-H320
Кухонный смеситель Select 320
на 2 отверстия с вытяжным душем,
с двумя типами струй
73806, -000, -800

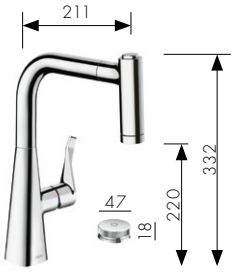

M7120-H220
Кухонный смеситель Select 220
на 2 отверстия с вытяжным душем,
с двумя типами струй
73805, -000, -800

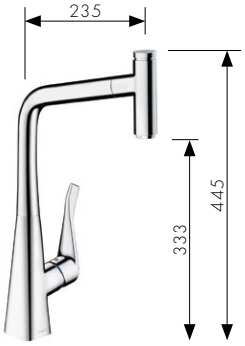

M7115-H320
Однорычажный кухонный смеситель
Select 320 с вытяжным изливом
73803, -000, -800

M7115-H240
Однорычажный кухонный смеситель
Select 240 с вытяжным изливом
73802, -000, -800

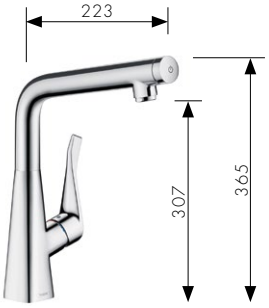

M712-H320
Однорычажный кухонный смеситель
Select 320 с поворотным изливом
73810, -000, -800

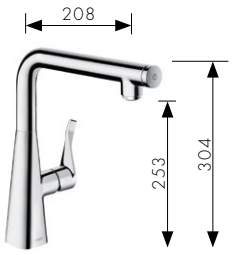

M712-H260
Однорычажный кухонный смеситель
Select 260 с поворотным изливом
73811, -000, -800

Все размеры указаны в мм. Более подробную инфорфмацию вы найдете на www.hansgrohe.ru.

хром
-000

нержавеющая сталь
-800

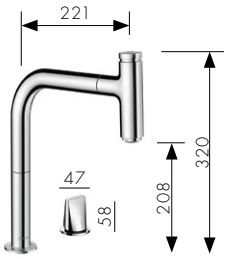

M7119-H200
Кухонный смеситель Select 200
на 2 отверстия с вытяжным изливом
73804, -000, -800

M7116-H320
Однорычажный кухонный смеситель 320
с вытяжным душем, с двумя типами струй
73801, -000, -800

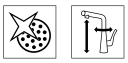

reddot award 2014
winner

M7116-H220
Однорычажный кухонный смеситель 220
с вытяжным душем, с двумя типами струй
73800, -000, -800

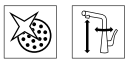

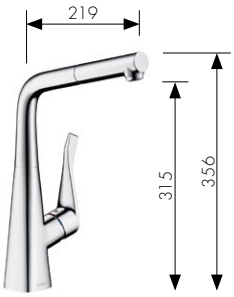

M7114-H320
Однорычажный кухонный смеситель 320
с вытяжным изливом
73812, -000, -800

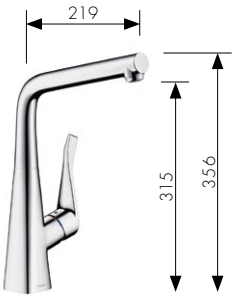

M711-H320
Однорычажный кухонный смеситель 320
с поворотным изливом
73813, -000, -800

M713-H320
для установки перед окном
73814000

M714-H320
с запорным клапаном
73815000

Управляйте потоком воды простым нажатием кнопки.

Благодаря насыщению воды воздухом, струя становится мягкой и не разбрызгивается.

Убрать известковые отложения с силиконовых граней аэратора очень легко – нужно только провести по ним пальцем.

Определяет высоту, угол поворота и – с вытяжным изливом – радиус рабочего пространства вокруг смесителя.

Серия 52

хром
-000

нержавеющая сталь
-800

M5216-H220
Однорычажный кухонный смеситель 220
с вытяжным душем, с двумя типами струй
73863, -000, -800

Возможно установка перед окном

M5216-H170
Однорычажный кухонный смеситель 170
с вытяжным душем, с двумя типами струй
73860, -000, -800

M5214-H260
Однорычажный кухонный смеситель 260
с вытяжным изливом
73864, -000, -800

Возможно установка перед окном

M521-H170
Однорычажный кухонный смеситель 170
с поворотным изливом
73862, -000, -800

M521-H270
Однорычажный кухонный смеситель 270
с поворотным изливом
73865, -000, -800

M524-H270
с запорным клапаном
73866000

Все размеры указаны в мм. Более подробную инфорфмацию вы найдете на www.hansgrohe.ru.

Серия 51

хром
-000

нержавеющая сталь
-800

M5116-H200
Однорычажный кухонный смеситель 200
с поворотным изливом
73851, -000, -800

M5115-H300
Однорычажный кухонный смеситель 300
с вытяжным изливом
73853, -000, -800

reddot award 2015
winner

M5116-H160
Однорычажный кухонный смеситель 160
с вытяжным душем, с двумя типами струй
73850, -000, -800

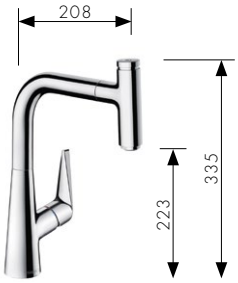

M5115-H220
Однорычажный кухонный смеситель 220
с вытяжным изливом
73852, -000, -800

M511-H260
Однорычажный кухонный смеситель 260
с поворотным изливом
73855, -000, -800

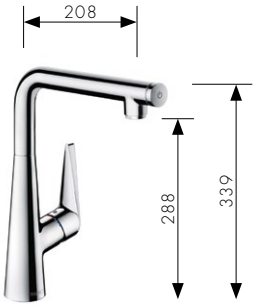

M512-H300
Однорычажный кухонный смеситель 300
с поворотным изливом
73854, -000, -800

reddot award 2015
winner

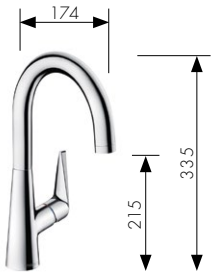

M511-H220
Однорычажный кухонный смеситель 220
с поворотным изливом
73857, -000, -800

M514-H220
с запорным клапаном
73858000

Серия 41

хром
-000

нержавеющая сталь
-800

M4116-H240
Однорычажный кухонный смеситель 240
с вытяжным душем, с двумя типами струй
73880, -000, -800

M411-H160
Однорычажный кухонный смеситель 160
с поворотным изливом
73885, -000, -800

M414-H200
с запорным клапаном
73887000

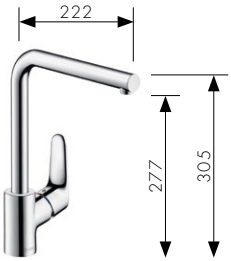

M411-H280
Однорычажный кухонный смеситель 280
с поворотным изливом
73881, -000, -800

M416-W260
Однорычажный кухонный смеситель
260, настенный, с поворотным изливом
73888, -000

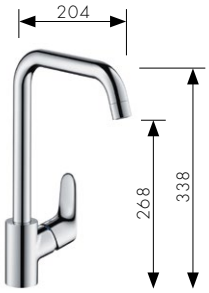

M411-H260
Однорычажный кухонный смеситель 260
с поворотным изливом
73882, -000, -800

M414-H260
с запорным клапаном
73884000

Все размеры указаны в мм. Более подробную инфорфмацию вы найдете на www.hansgrohe.ru

hansgrohe Кухонные технологии

Наша движущая сила – качество, которое восхищает

Высокий излив ComfortZone.
Экстравысокий излив позволяет с легкостью наполнять водой высокие контейнеры.

Поворотный излив ComfortZone.
Изливы с ограниченным углом поворота (110°/120°/150°) или без ограничения (360°).

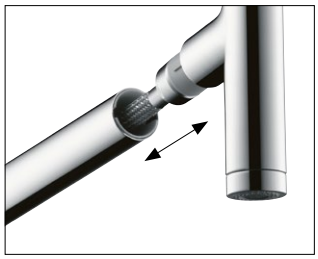

Вытяжной излив ComfortZone.
Вытяжной излив увеличивает радиус рабочего пространства на 76 см. Очень удобно, если нужно налить воду в чайник, например.

sBox.
Шланг перемещается в коробе sBox и поэтому защищен от повреждений.

Удобная рукоятка.
Длинная плоская рукоятка для простого управления.

Вертикальное положение рукоятки.
Для установки смесителя близко к стене.

Расположение рукоятки на ваш выбор.
Рукоятку можно установить слева или справа, по вашему желанию.

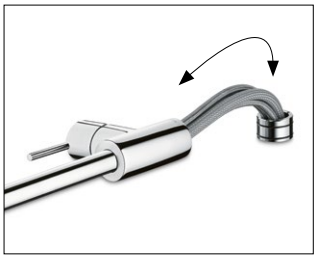

Функция складывания для установки перед окном.
Изделие идеально подходит для установки перед окном: просто приподнимите смеситель и уложите его на бок.

Поверхность PVD «нержавеющая сталь».
Поверхность «нержавеющая сталь» наносится методом PVD, что делает ее особо устойчивой к износу и появлению царапин.

QuickClean.
Известковые отложения практически не задерживаются на силиконовых гранях аэратора. Но если это все-таки произошло, просто сотрите их пальцем.

Магнитный держатель MagFit.
Благодаря функции MagFit душ убирается в излив почти бесшумно и легко фиксируется в своем первоначальном положении.

Выдвижной душ с двумя типами струй.
Вытяжной душ предлагает два типа струй (обычную и душевую). Переключать струи между собой очень просто.

5 ЛЕТ ГАРАНТИИ

5 лет гарантии.
Качеству hansgrohe вы можете доверять. На наши смесители мы предлагаем гарантию 5 лет.

Простой монтаж.
Гибкие соединения и встроенная стабилизирующая пластина облегчают монтаж. Соединительные шланги PEX устойчивы к воздействию высоких температур, не имеют вкуса и запаха.

Керамический картридж и крепление рукоятки Boltic.
Крепление Boltic обеспечивает надежное управление и защищает рукоятку от разбалтывания.

QUALITY
Made by hansgrohe
DESIGNED FOR LIFE

Качество hansgrohe.
Высококачественные материалы и соответствие международным стандартам – гарантия того, что вы купите надежный, долговечный продукт.

© Bettiniphoto

Спонсор

Максимум в велоспорте и на кухне

Для безупречной работы механизма необходимо, чтобы все его компоненты идеально дополняли друг друга и работали с абсолютной точностью. Как в паре кухонного смесителя и мойки hansgrohe, которая благодаря инновационной концепции управления становится безупречной частью вашей кухни. hansgrohe позволяет насладиться общением с водой. Вот почему бренд стал генеральным спонсором первоклассной велокоманды BORA-hansgrohe. Этот вид спорта отличается той же инновационностью и эффективностью, что и изделия hansgrohe. Подробную информацию о команде вы найдете на сайте **www.bora-hansgrohe.com** и в социальных сетях:

BORA-hansgrohe.com
hansgrohe.ru

facebook.com/Borahansgroheofficial
facebook.com/hansgrohe
facebook.com/PeterSagan

instagram.com/borahansgrohe
instagram.com/hansgrohe

Team App:
Загрузить из Google Play Store или Apple App Store.

© BORA

Левая страница: Тур Даун Андер 2018 года, этап 4 – 128,2 км от Норвуда до Урайдлы, победитель Петер Саган.
Правая страница: Петер Саган, чемпион мира по велоспорту в 2015/2016/2017 годах.

Технологии

Управляйте потоком воды простым нажатием кнопки.

Благодаря насыщению воды воздухом, струя становится мягкой и не разбрызгивается.

Убрать известковые отложения с силиконовых граней аэратора очень легко – нужно только провести по ним пальцем.

Определяет высоту, угол поворота и – с вытяжным изливом – радиус рабочего пространства вокруг смесителя.

Варианты монтажа моек

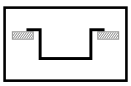

Установка на столешницу. Мойка устанавливается сверху в прорезанное в столешнице отверстие.

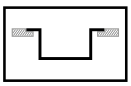

Установка вровень со столешницей. Установка заподлицо обеспечивает незаметный переход между мойкой и столешницей. Такой монтаж возможен только для моек из нержавеющей стали.

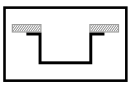

Установка под столешницу. Мойка устанавливается под столешницу. Такой монтаж визуально увеличивает пространство кухни.

Цвета и материалы моек

Цвет поверхности – это три последних цифры в восьмизначном номере артикула. Например, # 43312, -170, -290 = # 43312170 – черный графит, # 43312290 – серый камень.

черный графит
-170

серый камень
-290

серый бетон
-380

нержавеющая сталь
-800

Поверхности кухонных смесителей

Цвет поверхности – это три последних цифры в восьмизначном номере артикула. Например, # 73806, -000, -800 = # 73806000 – хром, # 73806800 – нержавеющая сталь.

хром
-000

нержавеющая сталь
-800

В этой брошюре представлены лишь некоторые наши изделия.
Полный ассортимент вы найдете на сайте www.hansgrohe.ru.

Россия – Hansgrohe · 107023 Москва · Семеновская пл., 1А · БЦ «Соколиная гора» (21 этаж)
телефон +7 495 6470735 · факс +7 495 6470745 · info@hansgrohe.ru · www.hansgrohe.ru

Государства СНГ – Hansgrohe · г.Алматы · Бостандыкский район · «Микрорайон КЕРЕМЕТ»
дом № 1, часть А3 · телефон +7 727 31509-16 · факс +7 727 31509-17 · info@hansgrohe.kz · www.hansgrohe.kz

Балтийские государства – Hansgrohe · P.O. Box 1145 · D-77761 Schiltach · телефон +49 7836 51-0
факс +49 7836 51-1300 · info@hansgrohe-int.com · www.hansgrohe-int.com

СМЕШАННЫЙ
Бумага из ответственных источников
FSC® C010964
FSC
www.fsc.org

ru-RF-Изделия для кухни. Брошюра 2018 · Возможны технические изменения и расхождения в цвете по полиграфическим причинам.
Форма № 84 230 274 · 04/18/2.1 · Отпечатано в Германии · Отпечатано на бумаге, отбеленной без применения хлора.

4 059625 171400